Nuevo diseño, barandilla de acero inoxidable, balcón, pared lateral, espitas de vidrio inteligente montadas en la pared

Descripción del producto

Producto Mame	Grifos de vidrio inteligentes montados en la cara de la pared lateral del balcón sin marco de acero inoxidable
Material	Acero inoxidable 316/2205
Finalizar	Espejo pulido / satinado cepillado
Para Glass Thickness	10-13,52 mm
Altura	115 mm
Agujeros para vidrio	No es necesario, vidrio de ajuste por fricción
Plazo de pago	PayPal, unión occidental, T / T
Método de fabricación	Casting (alta calidad)
detalles del empaque	1) Una pieza en una bolsa de burbujas, luego en una caja blanca 2) 12 piezas en una caja de cartón O embalaje como requisitos de clientes.
Solicitud	Barandilla de vidrio para balcón, barandilla de escalera, diseño de barandilla de terraza, valla de piscina, barandilla de vidrio sin marco de balaustrada
Inspección de fábrica	Bienvenida
Samplio	Disponible antes de la orden
Montar	Montaje en fascia, montaje lateral con espita de vidrio, fijación en sustrato de hormigón o madera
MOQ	Sin límite. Puede ordenar según su trabajo requisito.
OEM y ODM Servicio	Disponible

Nuevo diseño, barandilla de acero inoxidable, balcón, pared lateral, espitas de vidrio inteligente montadas en la paredDetalles

1) Nuevo diseño Barandilla de acero inoxidable Balcón Lateral Montado en la pared Espigas de vidrio inteligentes Fotos reales

2) Dibujo técnico para espigas de vidrio inteligentes montadas en la pared lateral del balcón

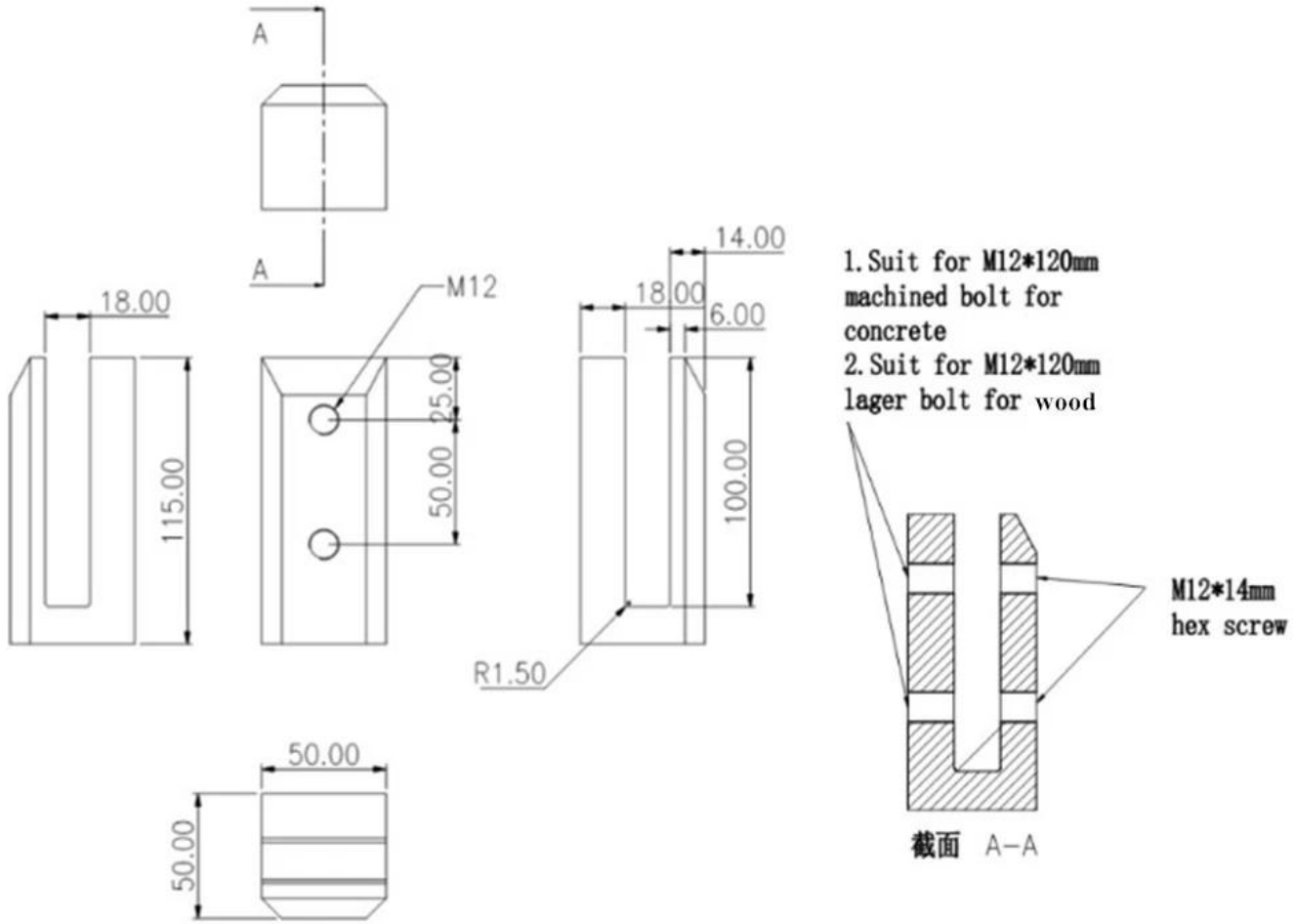

3) Proyectos de espigas de vidrio inteligentes montadas en la pared lateral del balcón

Embalaje de espigas de vidrio inteligente montadas en la pared lateral

1. Una pieza en una bolsa de burbujas, luego en una caja blanca.
12 piezas en una caja de cartón.
2. Embalaje como requisitos de los clientes.

Preguntas más frecuentes

1.Eres de fábrica?
Sí, somos de fábrica.

2. ¿Ofrecen muestras gratis?
Sí, ofrecemos muestras gratuitas, pero los clientes deben pagar cargos exprés.

3. ¿Qué materiales tienes?
Disponemos del material de acero inoxidable 304, 316, 316L y Duplex 2205.

4. ¿Cuál es su MOQ?
El MOQ del pedido requerido es de 1 pieza.

5. ¿Qué tipo de pago aceptan?
Aceptamos el pago de T / T, LC, PayPal, West Union, etc.

6. ¿Cuál es su plazo de pago?
Nuestro plazo de pago es T / T 100% o 30/70 o L / C a primera vista.

7. ¿Cuál es su hora de entrega?
Nuestro tiempo de entrega es de 5 días a 30 días según su cantidad.

8. ¿Ofrecen servicio de OEM y ODM?
Sí, ofrecemos servicio de OEM y ODM.

9. ¿Ofrecen servicio postventa?
Sí, ofrecemos servicio postventa. Cualquier reclamación por pedidos se atenderá a tiempo en un plazo de 12 horas.

Contacto

Cualquier consulta o pregunta, deje un mensaje. ¡Nos pondremos en contacto contigo lo antes posible!
Para cualquier consulta urgente, póngase en contacto a continuación:

-Correo electrónico: sales03@launch-china.cn
-Tel: (86-755) 8603 7559
-Skype: launch_03
-Mob / cuál es la APLICACIÓN: +8613686807796