Vidrio de aluminio en polvo capa pasamano 1200mm de alto, para el mercado europeo del norte, aplicado sobre el pasamanos del balcón.

Detalles con poste redondo de aluminio.
-tamaño: diámetro 50mm, 3 MM de espesor (buena calidad)
-Ronda 1 puesto camino, utilizado en el final del balcón
-ronda el post grado 2 vías 90/180/135, utilizado en el medio o la esquina del balcón
foto para poste redondo de aluminio

Cuadrado de aluminio detalles del post.
-tamaño: 50mmx 50mm, 3 MM de espesor (buena calidad)
-1 puesto camino, utilizado en el final del balcón de la Plaza
-post de grado de manera 90/180/135 Plaza 2, utilizado en el medio o la esquina del balcón
foto para poste de aluminio cuadrado

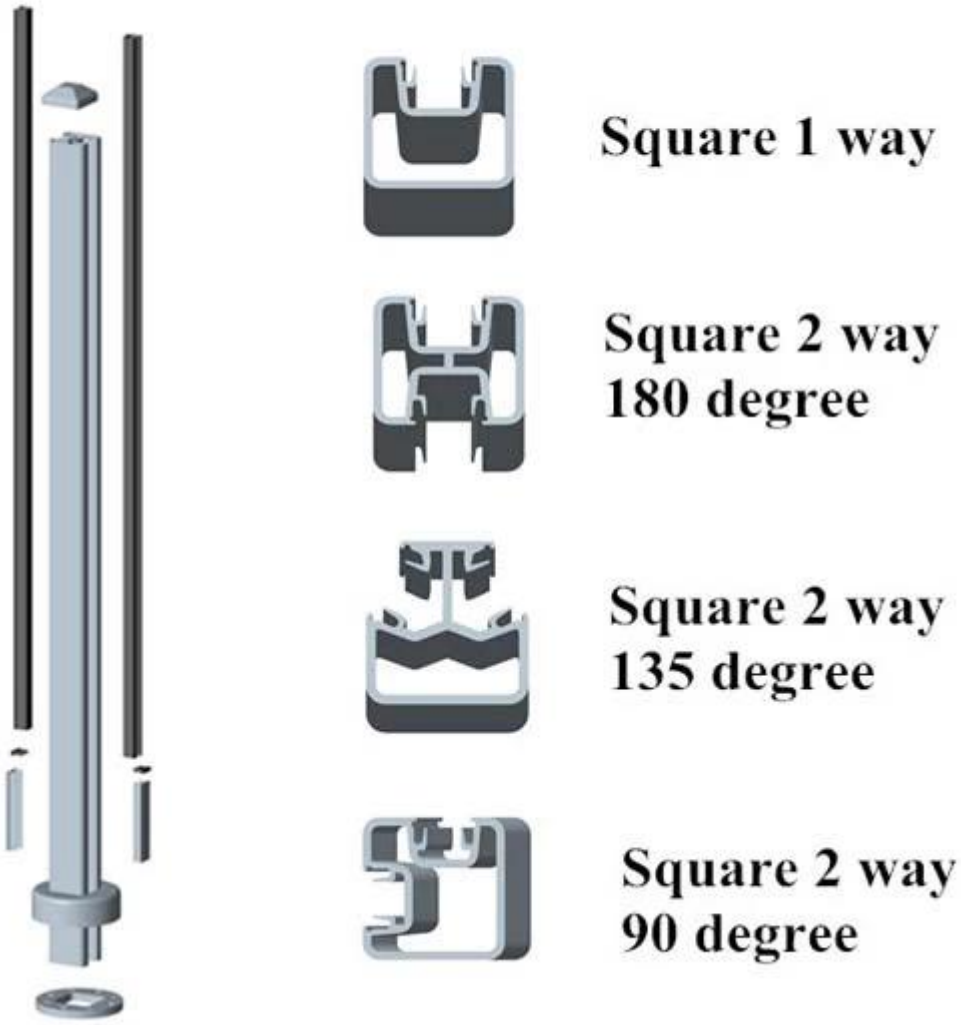

Fotos de balcon de aluminio cristal barandilla proyecto.

Pasamano de cristal aluminio

Pasamano de cristal aluminio

Barandilla de vidrio de aluminio para cerca de piscina

¡Contacte con nosotros ahora para obtener precio de aluminio barandillas de vidrio!