Cubierta exterior Barandilla de balcón Barandillas de vidrio de acero inoxidable Pasamanos

Riel superior y accesorios para la puerta exterior Barandilla de balcón Barandillas de vidrio de acero inoxidable Pasamanos:

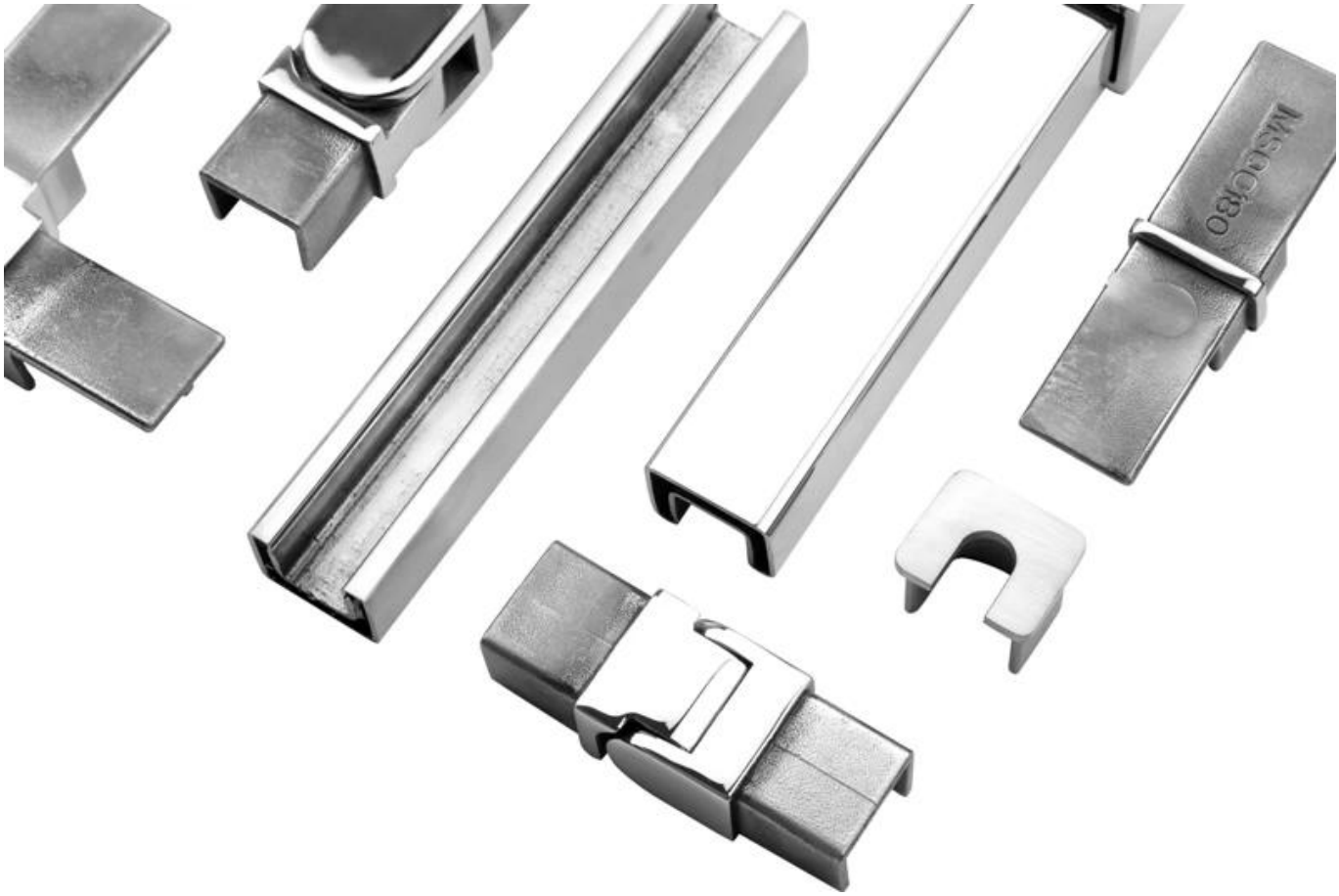
MSCG80

Especificaciones de perfil de canal en U de aluminio:

PARTE DE BARANDILLA - SÓTANO	MATERIAL	DIMENSION (MM)	SUPERFICIE ACABADO	ESPESOR DE VIDRIO ADECUADO (MM)
Canal U / Perfil U	Aluminio Alloy	102 * 62	Pintura anodizada / en aerosol	12-13.52
		102 * 67		8 + 1,52 + 8
		102 * 70,5		10 + 1,52 + 10
Sistema interior y perno	3 o 4 metros por longitud			
Revestimiento	SUS 304 / SUS 316	102	Cepillado / Espejo	/
Caucho	El plastico	Varios	Negro	Todas

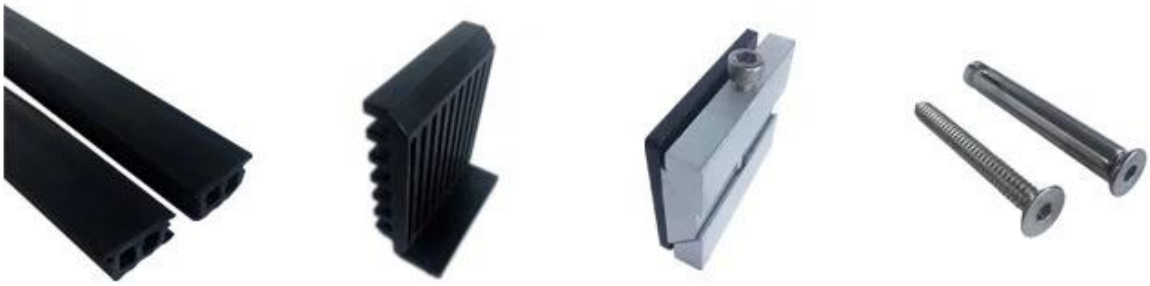

Disponible Modelos:

LCH-A01 / A02: sin / con revestimiento para usar con vidrio de 20 mm a 21,52 mm

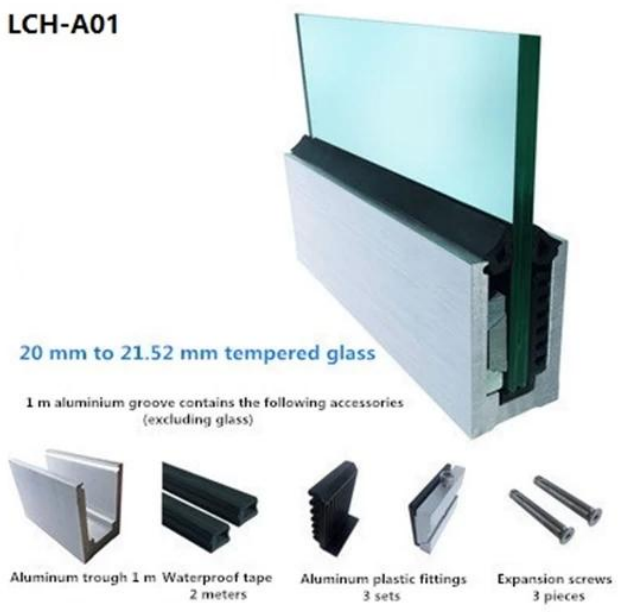

LCH-B01 / A02: sin / con revestimiento para usar con vidrio de 16 mm a 17,52 mm

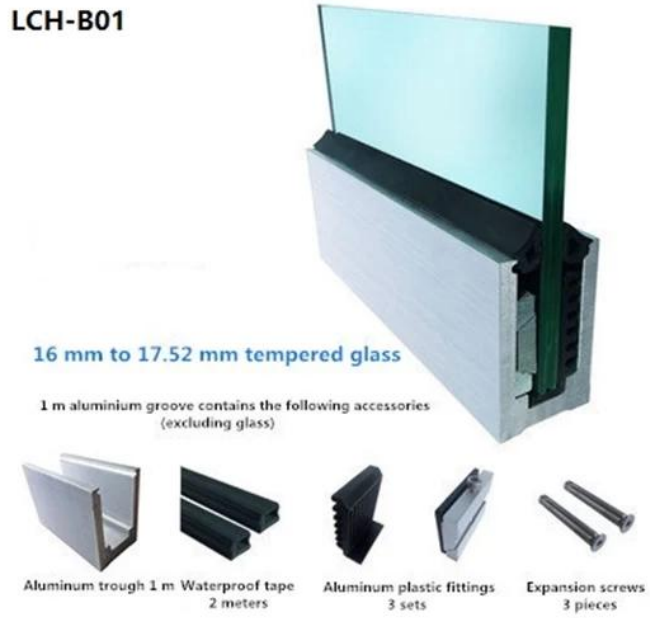

LCH-C01 / A02: sin / con revestimiento para usar con vidrio de 12 mm a 13,14 mm

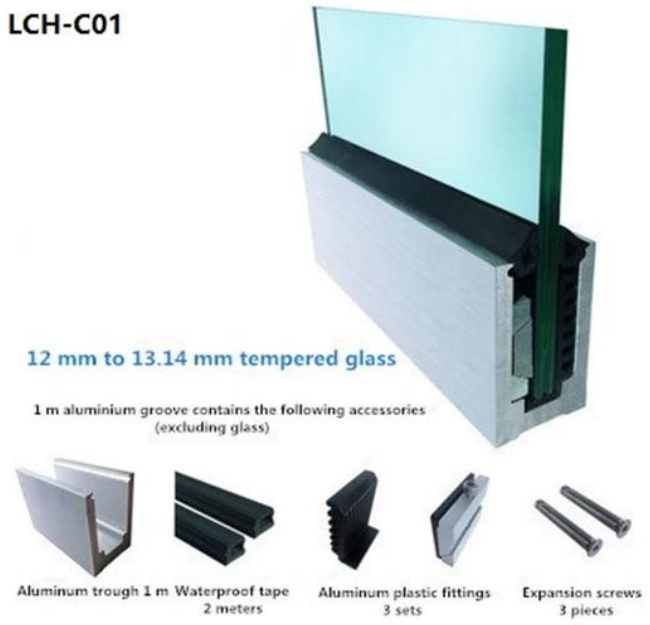

LCH-D01 / A02: sin / con revestimiento para usar con vidrio de 12 mm a 13,14 mm

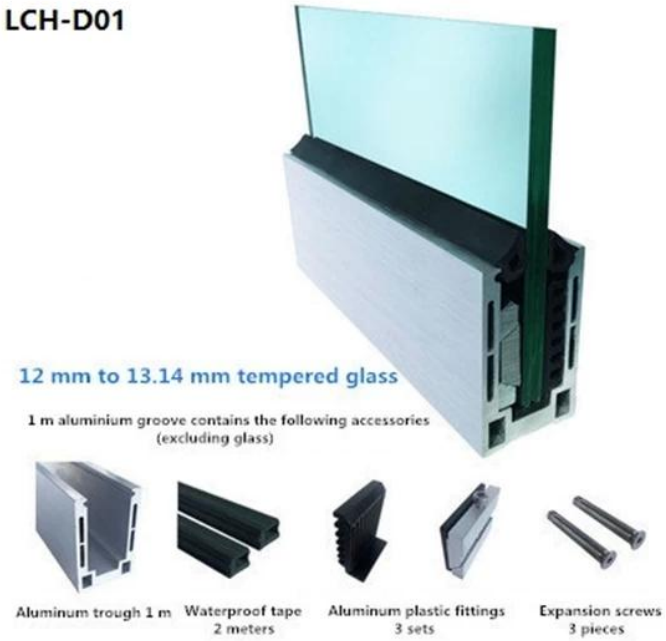

Vidrio para puerta exterior Barandilla de balcón Barandillas de vidrio de acero inoxidable Pasamanos:

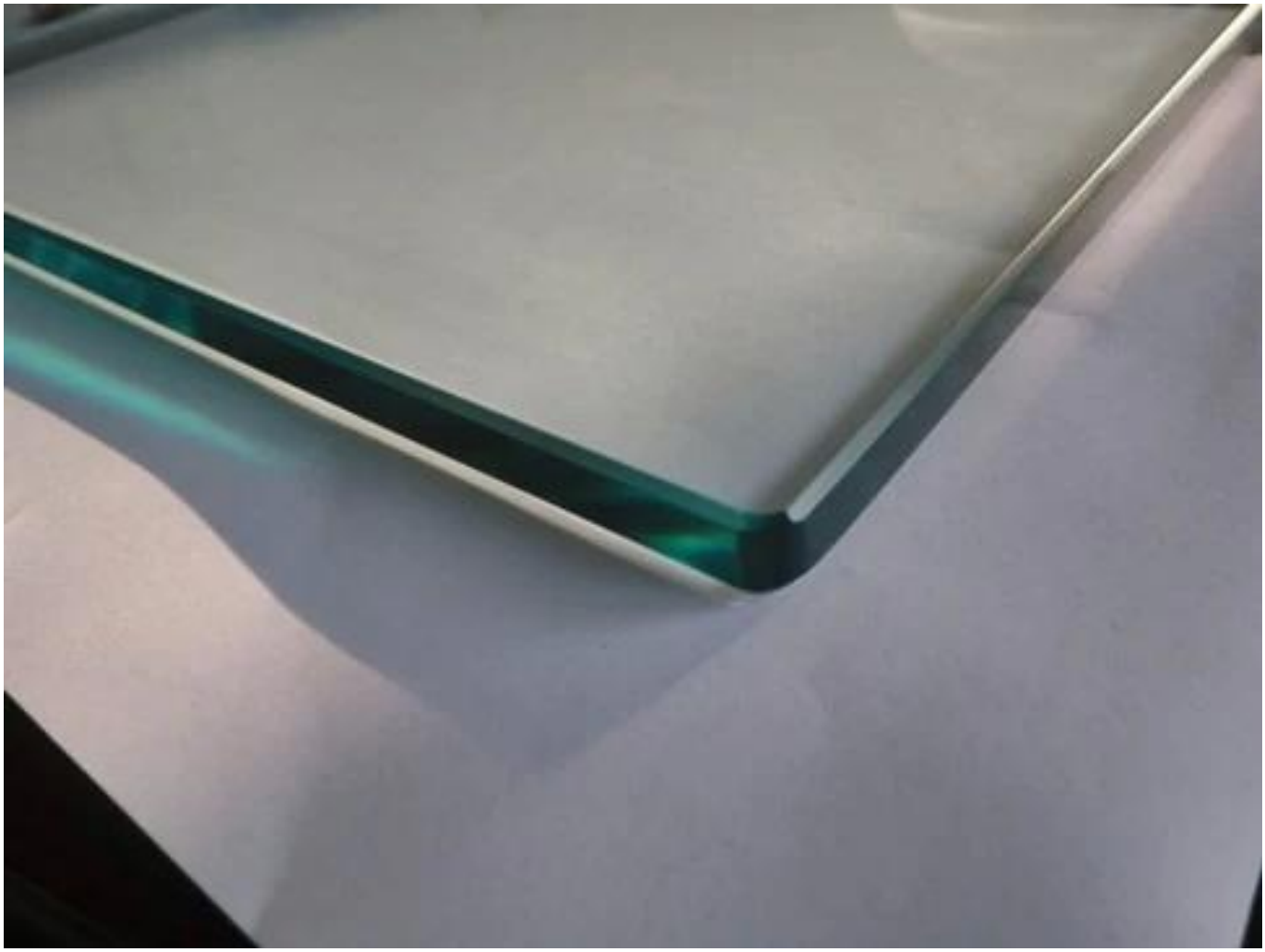

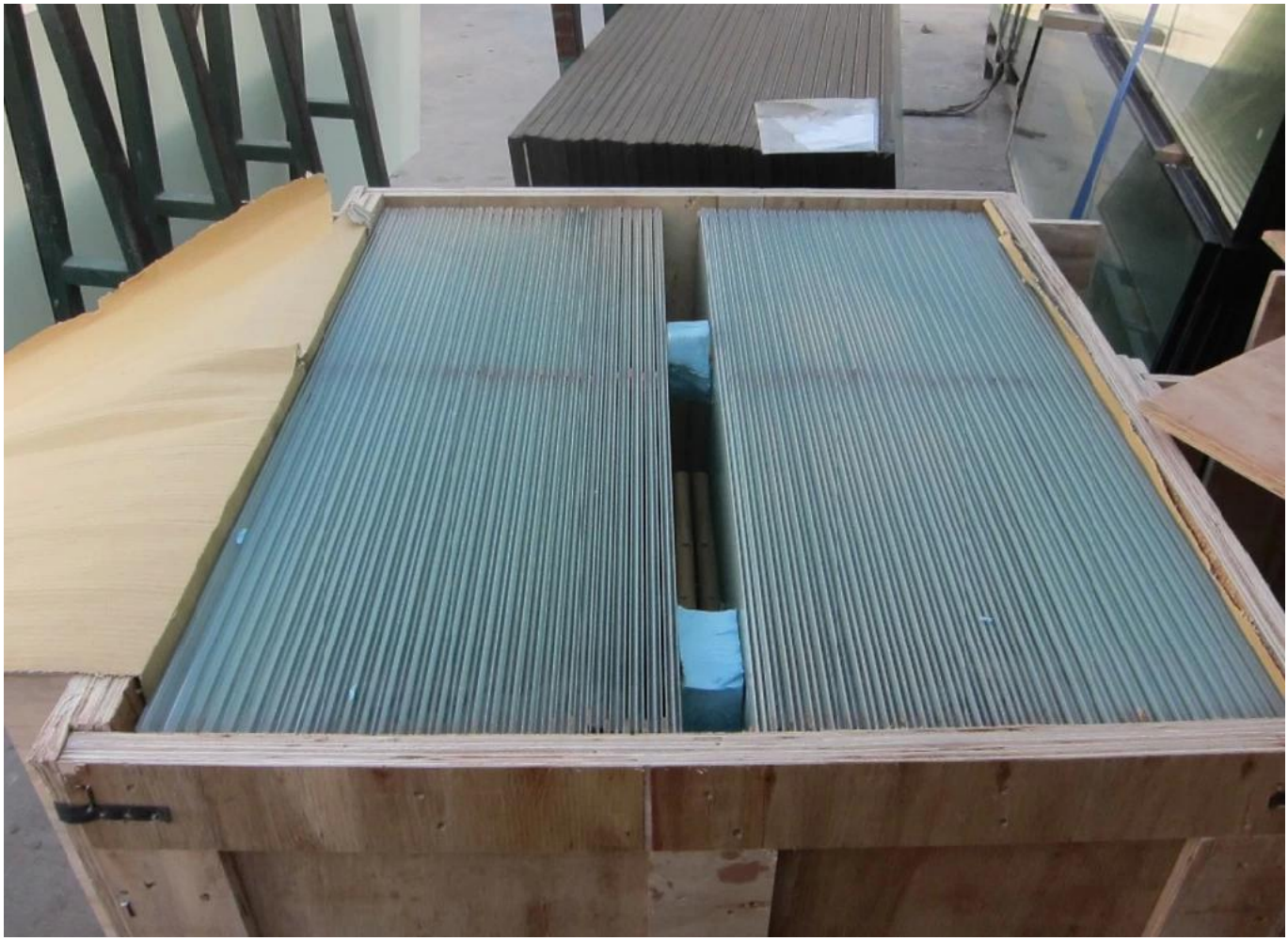

Para aplicaciones comerciales y residenciales
Tanto para mayoristas como minoristas (somos fabricante)

Preguntas más frecuentes

1. ¿Eres de fábrica?

Sí, somos de fábrica.

2. ¿Ofrecen muestras gratis?

Sí, ofrecemos muestras gratuitas, pero los clientes deben pagar cargos exprés.

3. ¿Qué materiales tienes?

Contamos con el material de acero inoxidable 304, 316, 316L y Duplex 2205.

4. ¿Cuál es su MOQ?

El MOQ del pedido requerido es de 1 pieza.

5. ¿Qué tipo de pago aceptan?

Aceptamos el pago de T / T, LC, PayPal, West Union, etc.

6. ¿Cuál es su plazo de pago?

Nuestro plazo de pago es T / T (100% o 30/70) o LC a la vista.

7. ¿Cuál es su plazo de entrega?

Nuestro tiempo de entrega es de 5 días a 30 días según su cantidad.

8. ¿Ofrecen servicio de OEM y ODM?

Sí, ofrecemos servicio de OEM y ODM.

9. ¿Ofrecen servicio postventa?

Sí, ofrecemos servicio postventa. Cualquier reclamación por pedidos se atenderá a tiempo en un plazo de 12 horas.

Contáctenos ahora para más información:

Víspera

Correo electrónico: sales03@launch-china.cn

Móvil / Whatsapp: +8613686807796