Descripción

--Material: acero inoxidable 316L

--Finish: 8K pulido / cepillado

--Para vidrio templado de 10-12mm

--Tamaño cuadrado del tubo de la barandilla: 25x21m m, ranura 14x14m m, 5.8 metros por longitud o según su requisito, grueso 1.2mm del tubo

--Tamaño de la tapa de la barandilla: φ25.4mm, ranura 14x14mm, 5.8 metros por longitud o según su requisito, espesor del tubo 1.2mm

- Canal de plástico de inserción: 2,9 m por longitud

--Para tanto comercial y moderno casa de diseño de casa

--Por tanto al por mayor y venta al por menor (somos fábrica)

--Aplicación: uso interior y exterior para el balcón, la cubierta, la escalera, la cerca de la piscina ...

--Muestra: siempre disponible

Un conjunto de tapa de barandilla cuadrada y unAccesorios

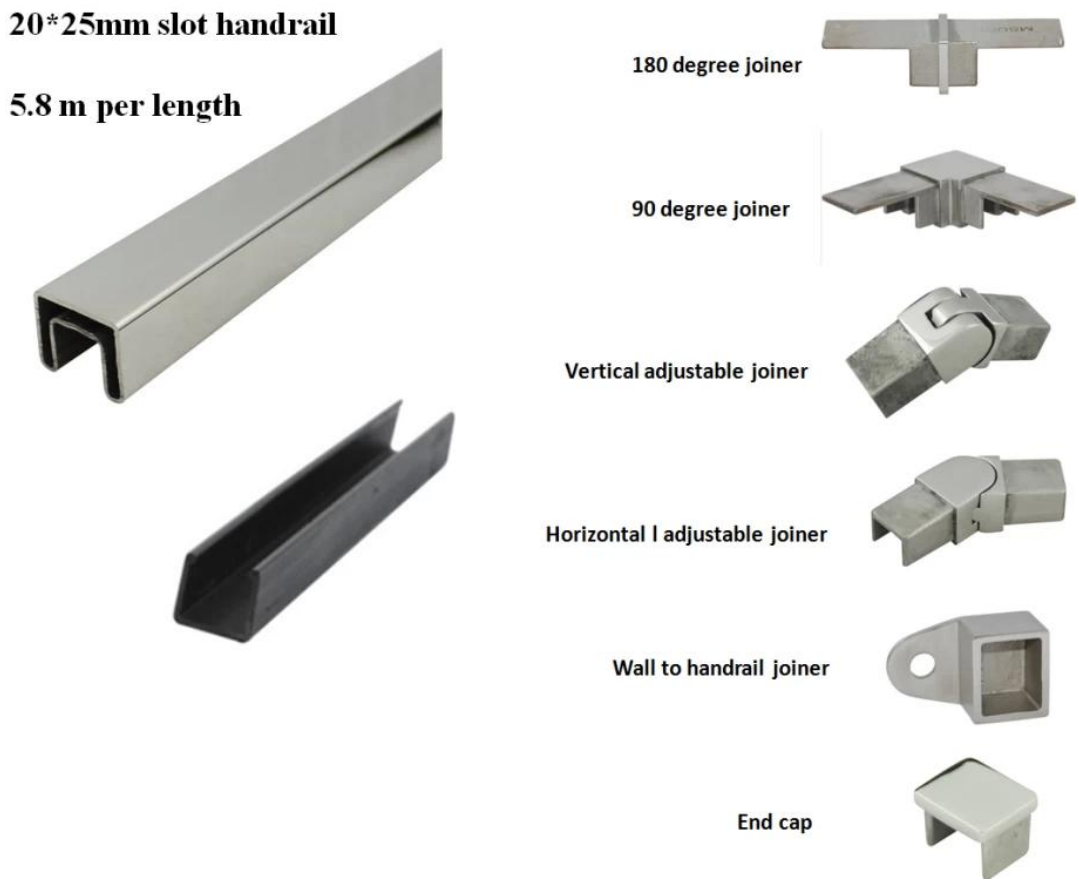

Un conjunto de tapa redonda de barandilla y unAccesorios

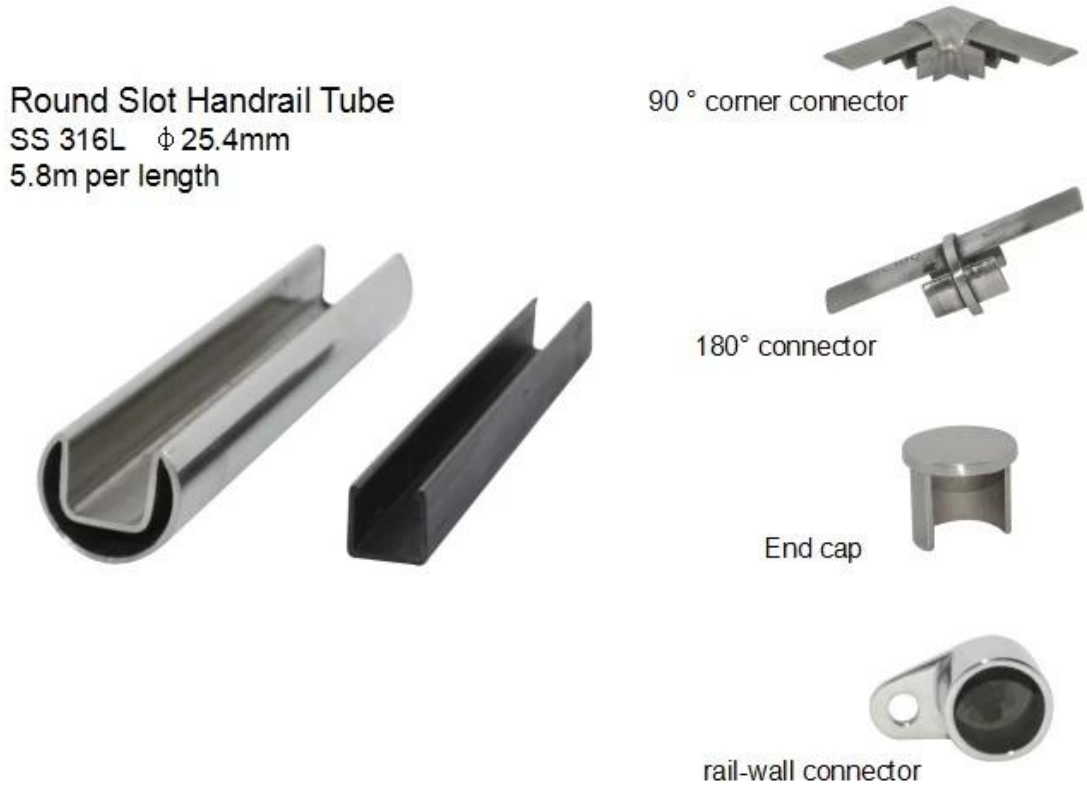

Detalles

Ajustable maridoOrizontal y vertical Conectores

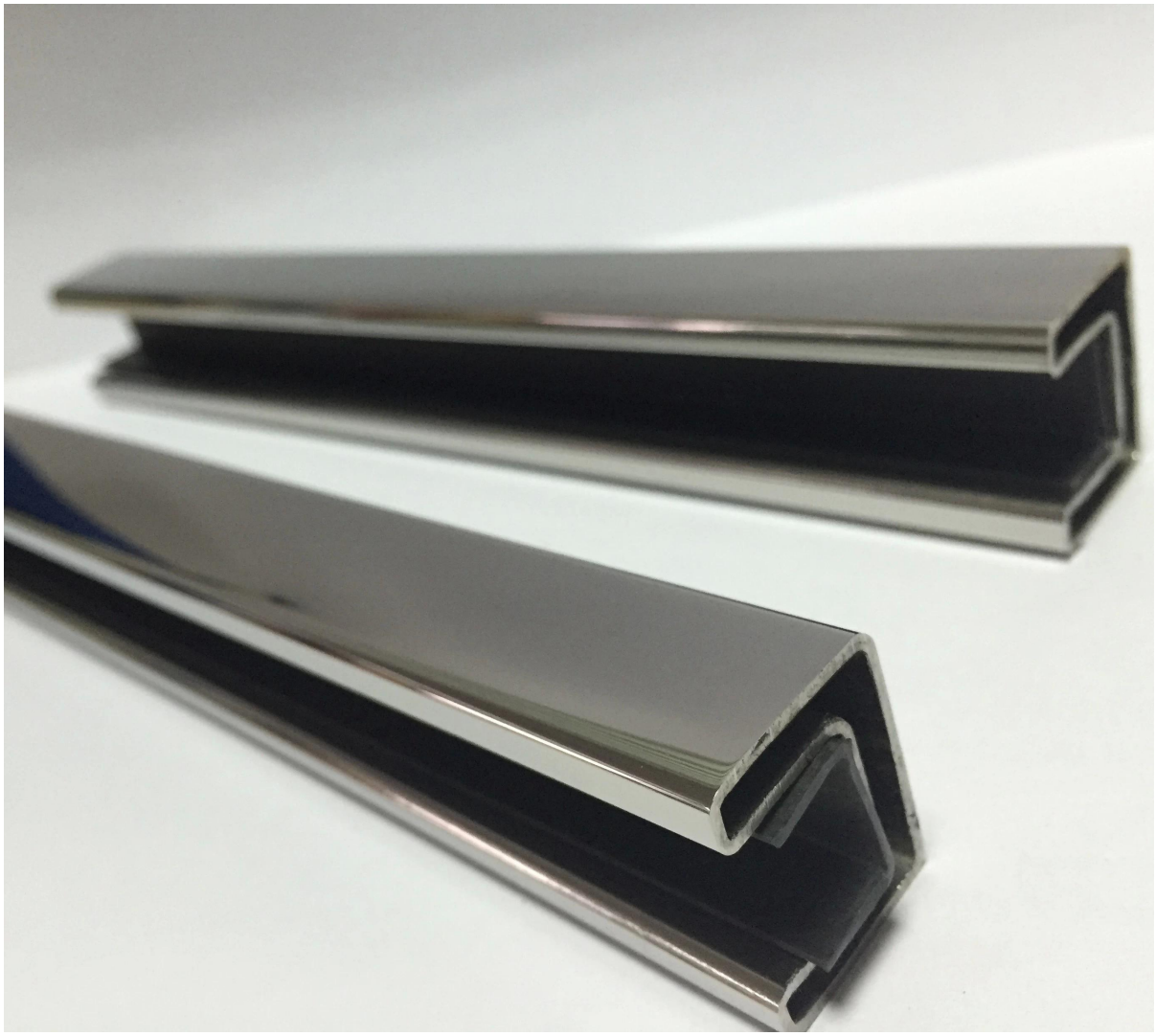

El otro tubo del pasamano del tamaño está disponible

SS316 Φ50.8mm handrail tube

one channel handrail tube

2 channel 90° handrail tube

2 channel 180° handrail tube

accessories for Φ50.8mm tube

Fotos de proyectos

Tubo de la barandilla y espiga Diseño para barandilla de cristal de cubierta

Tubo de la barandilla y Distancia de vidrio Diseño para balcón barandilla de acero inoxidable

Empaquetado & Entrega

--paquete: bolsa de plástico → manga de cartón → manga de plástico → marco metálico
- Plazo de ejecución: 10-15 días si las mercancías están en la acción, 20-30 días si las mercancías no están en la acción. Depende de la cantidad.
--Shipping tiempo: 15-20 días por el mar.

Embalaje interior

Funda de cartón

Marco de metal (100 piezas en un marco de metal)

ACK E305
ACK E305

Necesita una cotización o cualquier pregunta, por favor deje un mensaje.
O póngase en contacto conmigo como abajo información. Se pondrá en contacto con usted lo antes posible!
Para cualquier consulta urgente, por favor ponerse en contacto en wechat: 973219879 o lo que está para arriba: + 86-13530506265 .