Soft Satin Satin Steel Steel Pool Pool Pool Set Set de bisagra incluye 2 PCS bisagras, máx. El peso de la hoja de DDOR puede ser de 30 kg por conjunto de bisagras.

Características de la bisagra de la puerta de la piscina de seguridad de acero inoxidable de cierre suave.

Tipo	Bisagra de la puerta de la piscina
Función	Bisagra de vidrio de tipo de resorte
N º de Modelo.	G-g
Material	316 acero inoxidable
Terminar	Satin, Espejo, Recubrimiento en polvo, Electro Plating
Para el espesor de vidrio.	8mm 10mm 12mm
Max. Peso de la hoja de la puerta	30kg
gorra de bisagra	Tapas planas o tapas de coned
Moq	1 pareja
Otras hardware disponibles para la cerca de la piscina	Pestillo de vidrio, espita de vidrio

Bisagra de la puerta de la piscina de seguridad de acero inoxidable de cierre suave

Soft Cerrar Mate Negro Acabado Negro Acero inoxidable Piscina Piscina Bisagra

SHENZHEN LAUNCH CO., LTD

SHENZHEN LAUNCH CO., LTD

SHENZHEN LAUNCH CO., LTD

Dimensiones para la bisagra de la puerta de la piscina de seguridad de acero inoxidable de cierre suave.

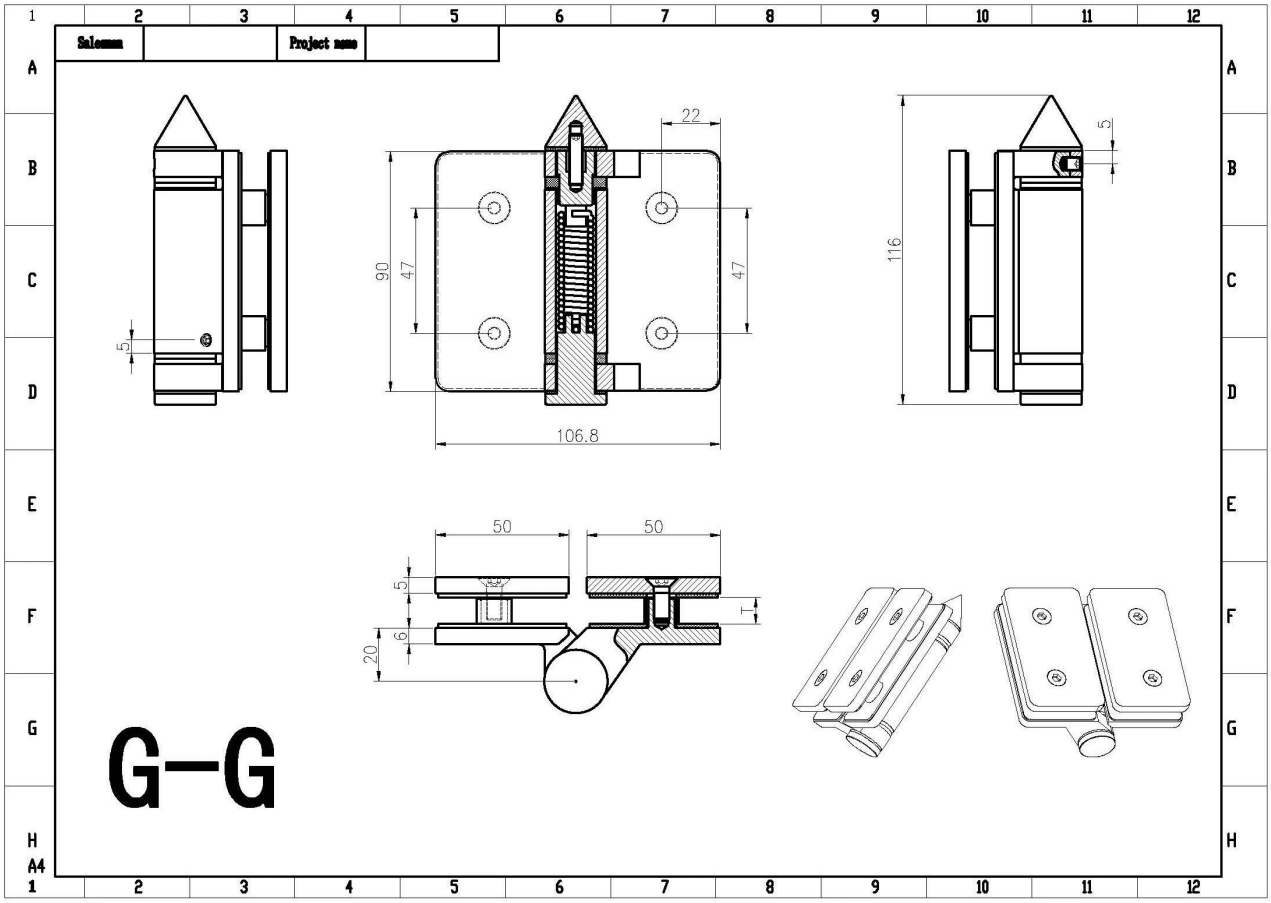

Instrucciones de instalación para Soft Close Satin Satin Acero inoxidable Seguridad Piscina Piscina Bisagra

KEBIL科比奥
www.launch-china.cn

Instructions for adjusting tension on Glass to Round post hinge

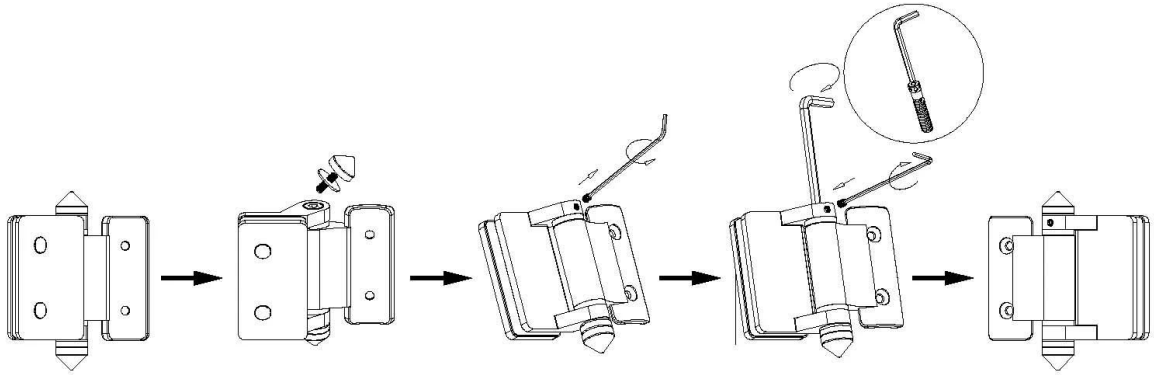

STEP 1
Remove cone and grub screw by turning anticlockwise to reveal tension pin.

STEP 2
Remove grub screw from side of hinge with Allen Key supplied.

STEP 3
Turn the tension pin clockwise to the next hole in tension pin,then tighten the grub screw, repeat this process a Maximum of three times or 360°, Do not over tension.

Dibujo de agujero de vidrio para bisagra y pestillo.

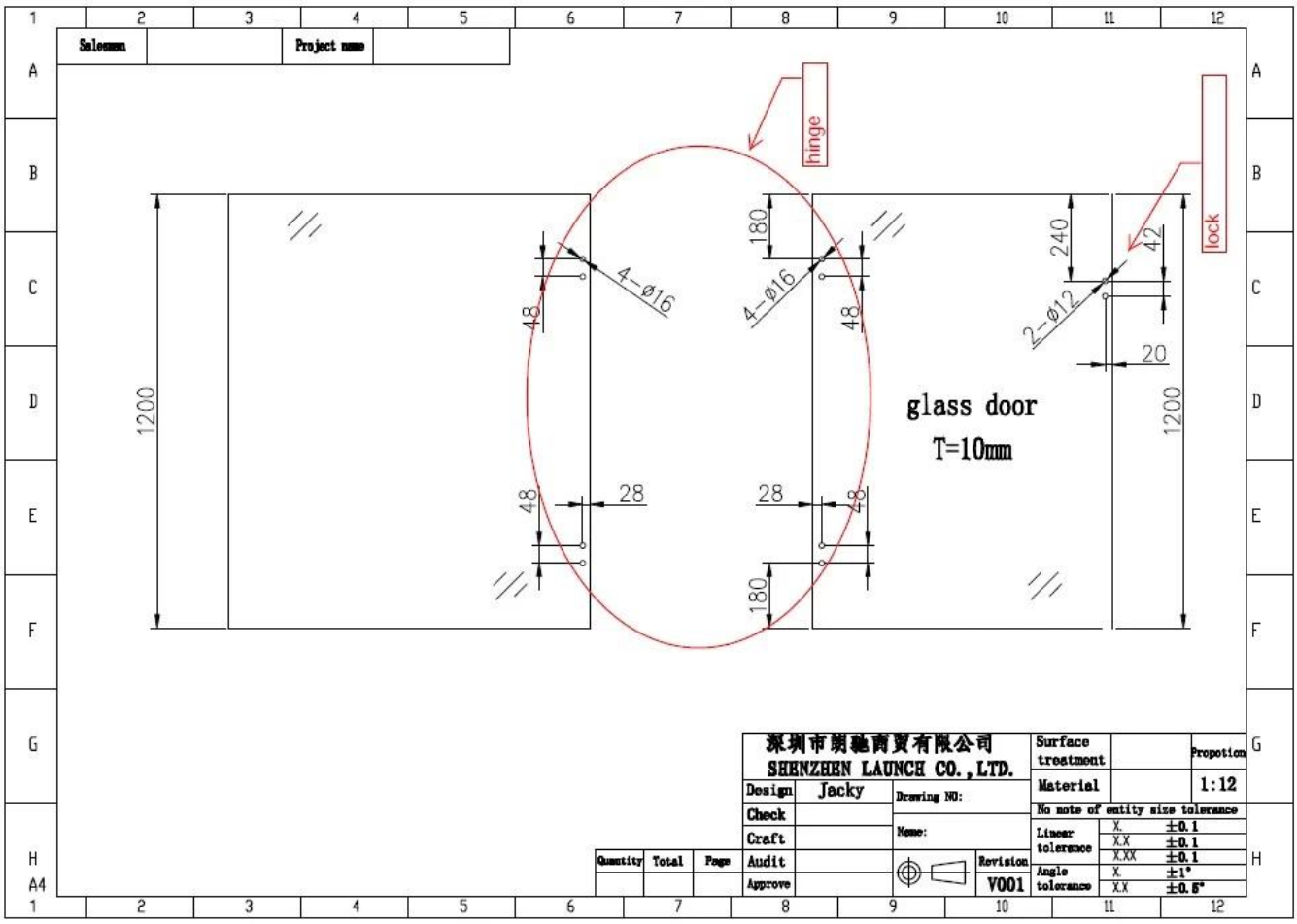

Otros modelos de bisagras Pool Gate -
Bisagra de vidrio a pared

Vidrio para bisagra de correos redondos.

Fotografías de producción de bisagras de vidrio.

Fotos del proyecto de la cerca de la piscina.