Balaustrada de Araña Post Balcón Moderno Barandilla de acero inoxidable

1. Spider Balustrade Post Especificaciones :

Material: acero inoxidable 316 (el grado 304 está disponible)
Acabado: pulido o cepillado
Tamaño de poste cuadrado: 50 x 50 x 1.5mm espesor de pared (el poste del tamaño del cliente está disponible)
Poste del extremo con la conexión de la araña de la manera 1
Poste de barandilla medio con conexión de araña de 2 vías
Hight estándar: 1100m m (los hights del poste del cliente disponibles)
Diseñado para el vidrio de 10-15m m o según su requisito
Los ángulos ajustables paran diseño para la escalera o el balcón etc.

2. Dibujo de dimensión posterior:

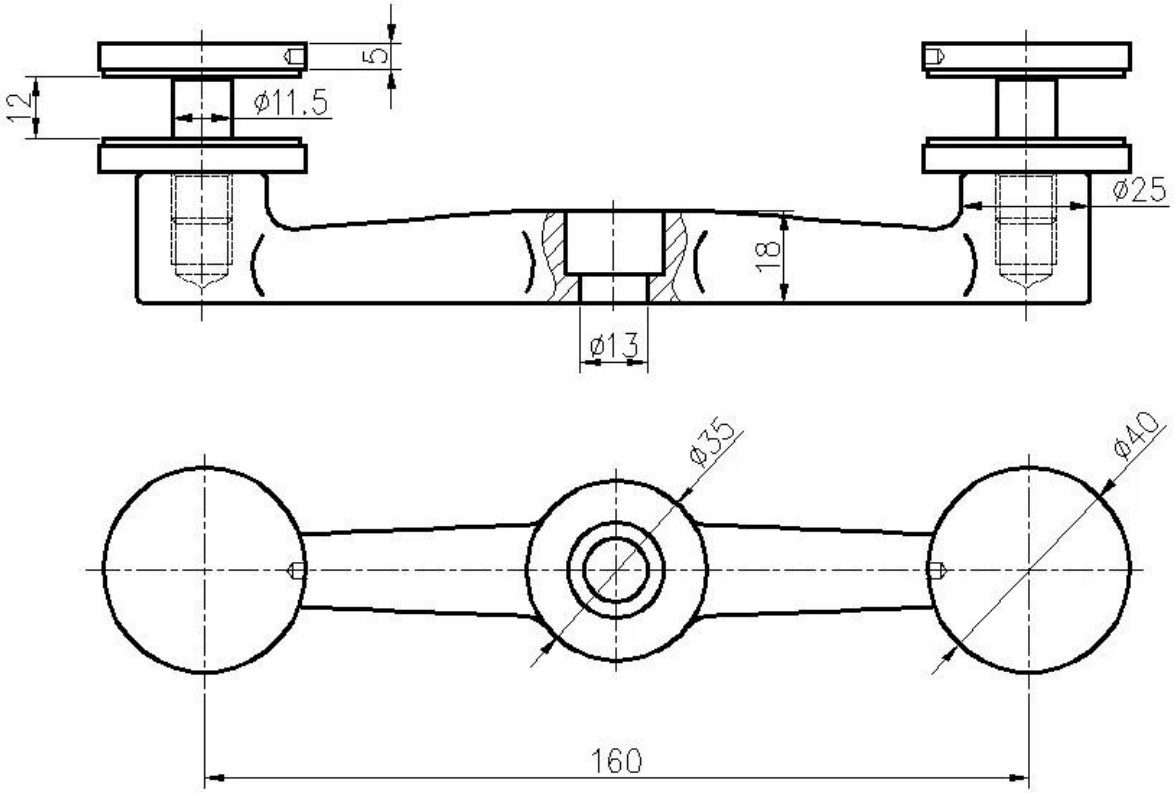

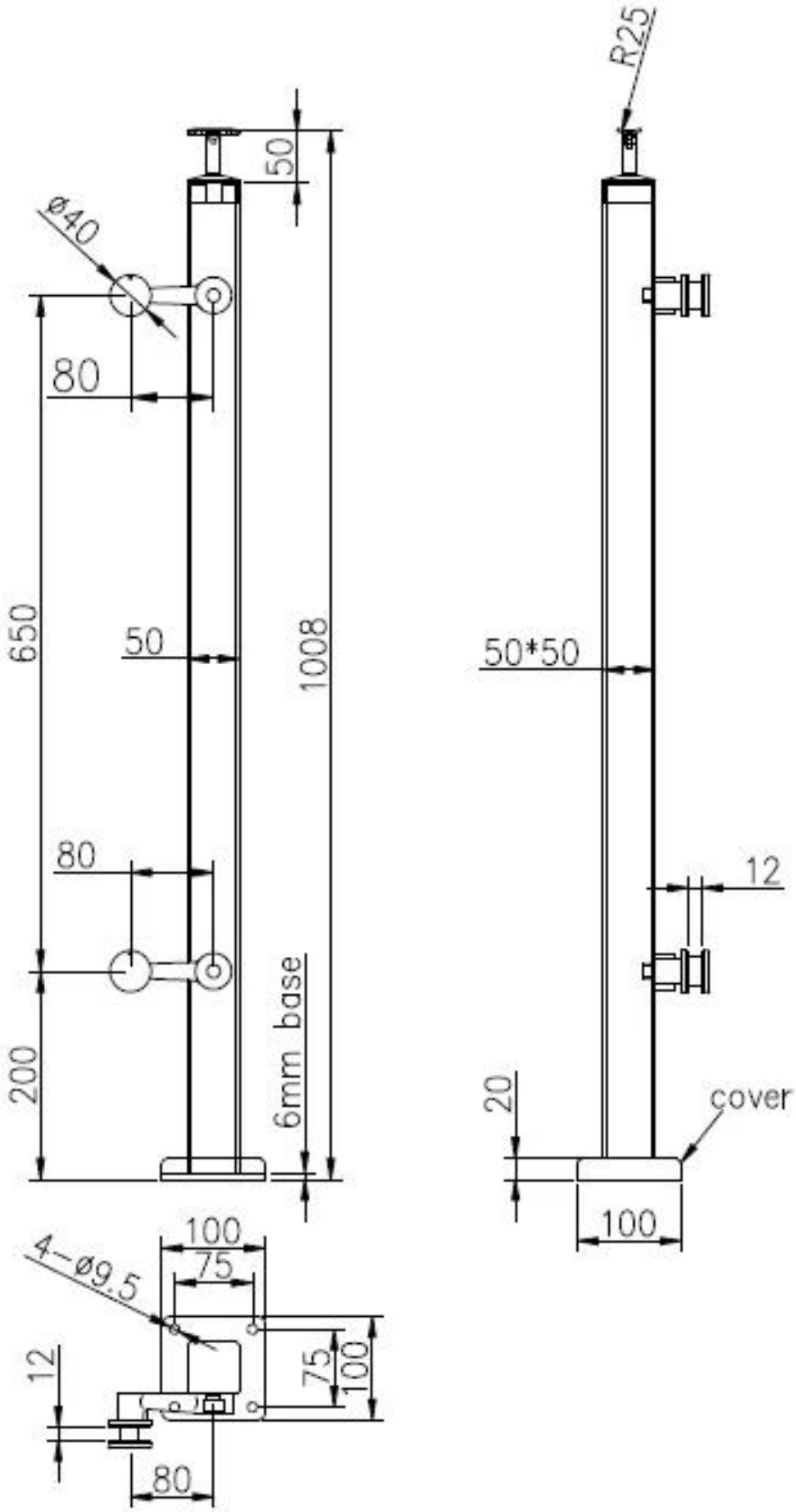
R25
50
ø40
80
650
50
1008
50*50
80
12
200
6mm base
20
cover
100
100
75
4-ø9.5
12
75
100
80

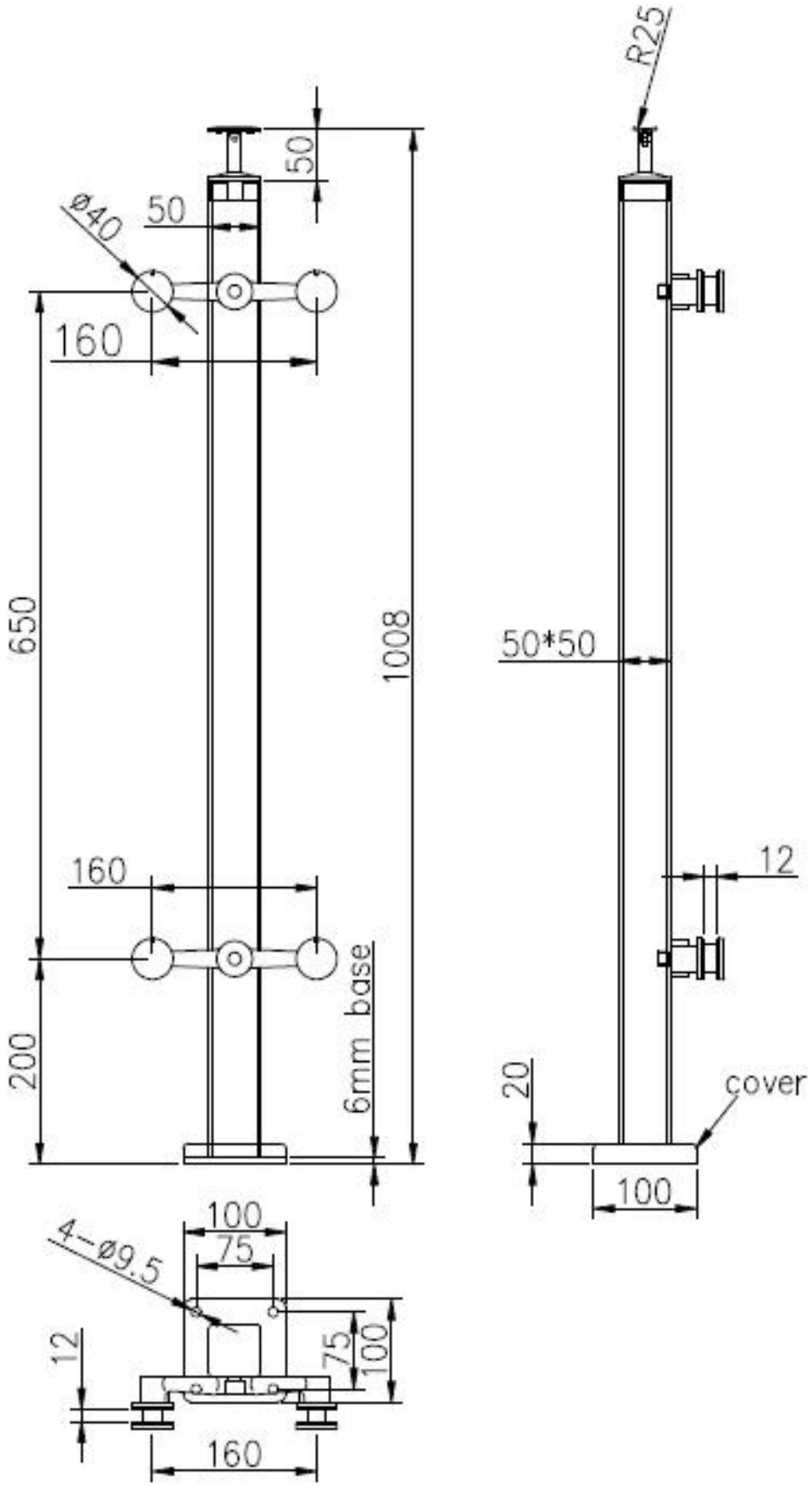

3. Fotos del poste de la barandilla de la araña del acero inoxidable:

4. Empaquetado Fotos: 1pc / bolso de plástico, 4pcs / ctn.

Gracias por su visita. Cualquier intereste, entra en contacto con por favor conmigo libremente:

Email: sales02@launch-china.cn . Skype: Lanzamiento-02 .