Acabado negro electrochapado de acero inoxidable Riel de tapado para balaustrada de vidrio

Descripción del producto

Producto Nayo	Riel de acabado negro galvanizado en acero inoxidable para balaustrada de vidrio
Material	Acero inoxidable 316L
Terminar	Espejo pulido o acabado mate
Color	Color negro, dorado o del cliente
Longitud estándar	5.8m por longitud, o la longitud de los clientes
Tipos de carril de tapado	1) Carril de tapado cuadrado 21 * 25 mm, pared gruesa 1,2 mm 2) Diámetro redondo 25.4mm que capsula el carril, pared grueso 1.2mm
Solicitud	Barandilla barandilla de tubo, barandilla de acero inoxidable, poste de acero inoxidable, barandillas de barandilla de vidrio
Tratamiento de superficies	Acabado negro electrochapado
Para espesor de vidrio	12 mm
Muestra	Disponible para verificar calidad antes de la orden
Inspección de fábrica	Disponible
embalaje	Bolsa de burbuja - funda de cartón - estructura de metal
Certificado	Sí
OME y & Servicio ODM	UNvailable

Detalles del riel de tapado de acero inoxidable

Recubrimiento galvanoplastia y accesorios recubiertos negro / dorado

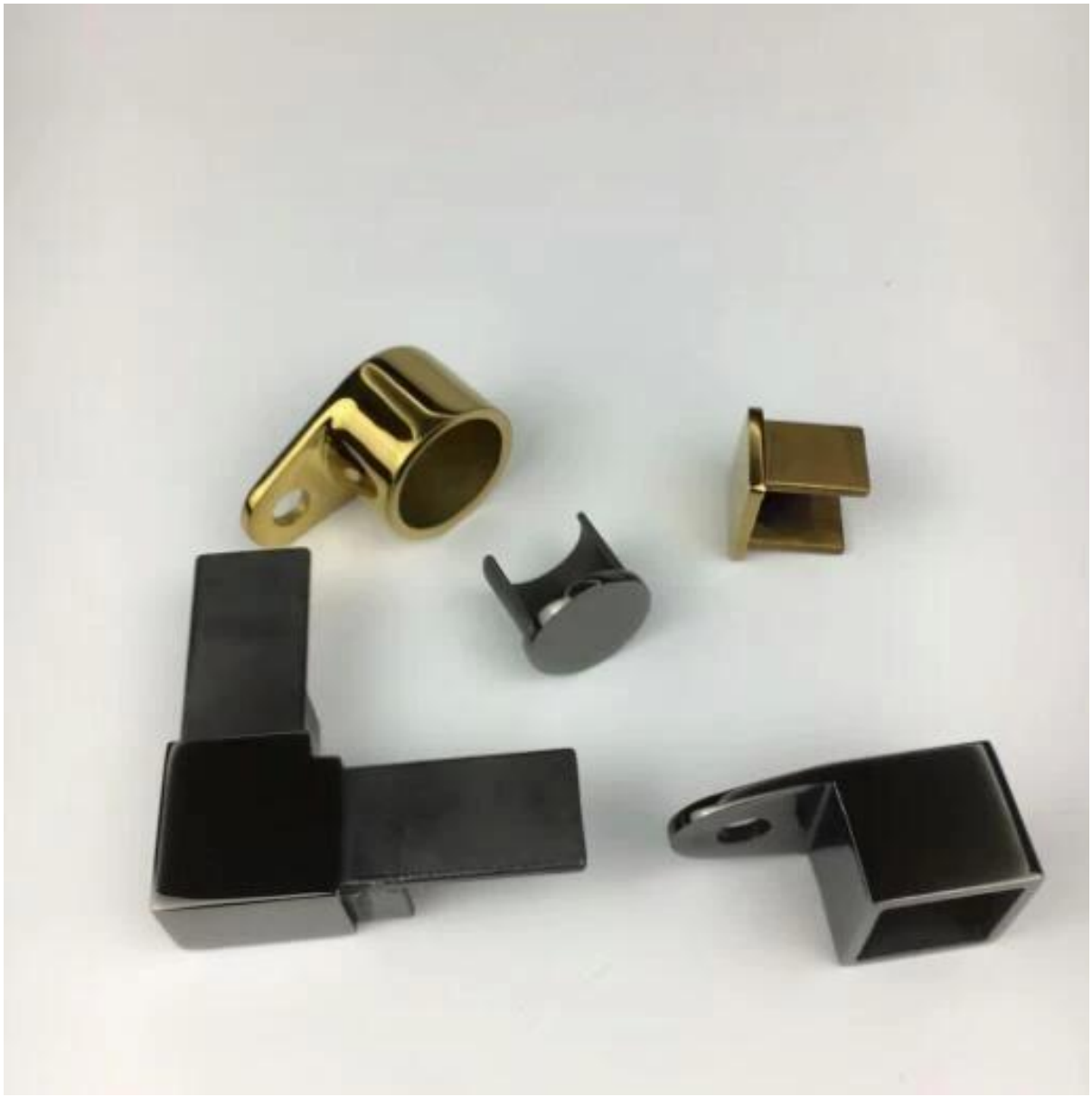

Un juego de rieles de 21 * 25 mm incluso:

- Canal de caucho de 2.9 m por largo
Conector de -180 grados
-conector de 90 grados
-conector vertical ajustable
- Conector ajustable horizontal
-Wall to rail connecor
-Tapa final

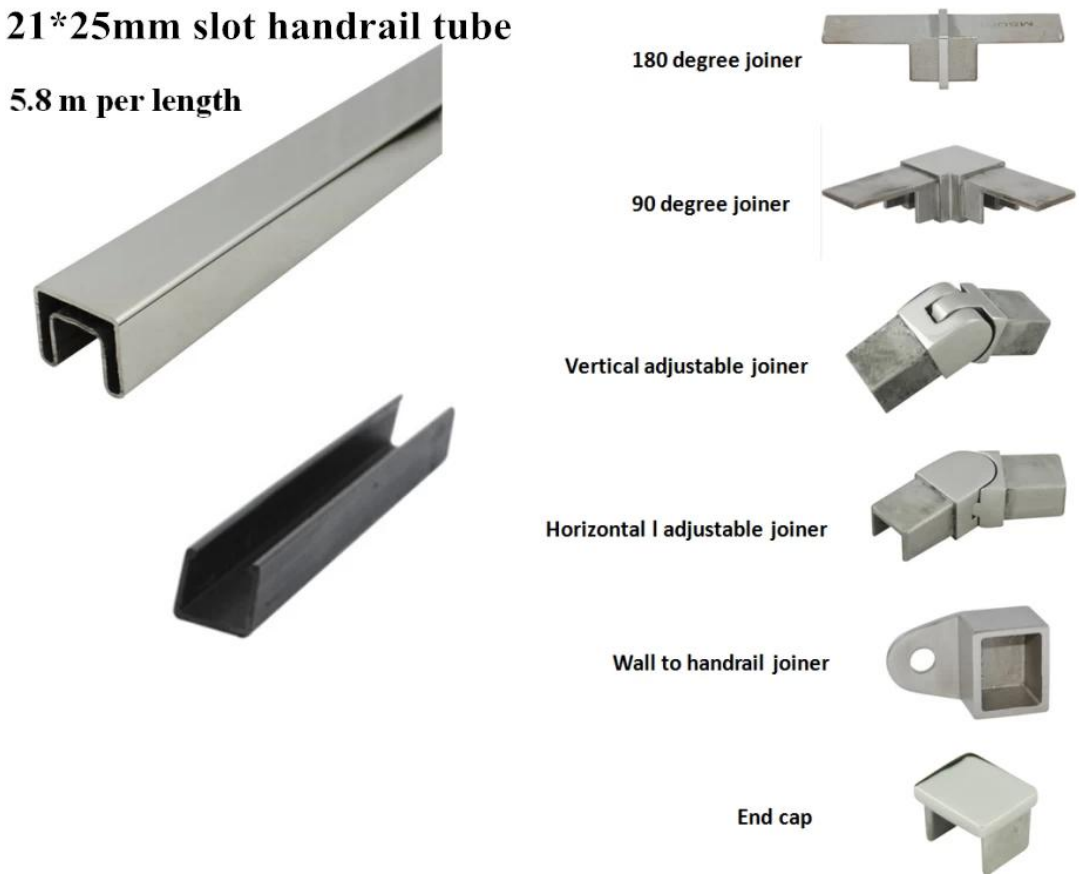

Un conjunto de diámetro 50.8mm tapando el riel incluyendo:

- Canal de caucho de 2.9 m por largo
Conector de -180 grados
-conector de 90 grados
-Wall to rail connecor
-Tapa final

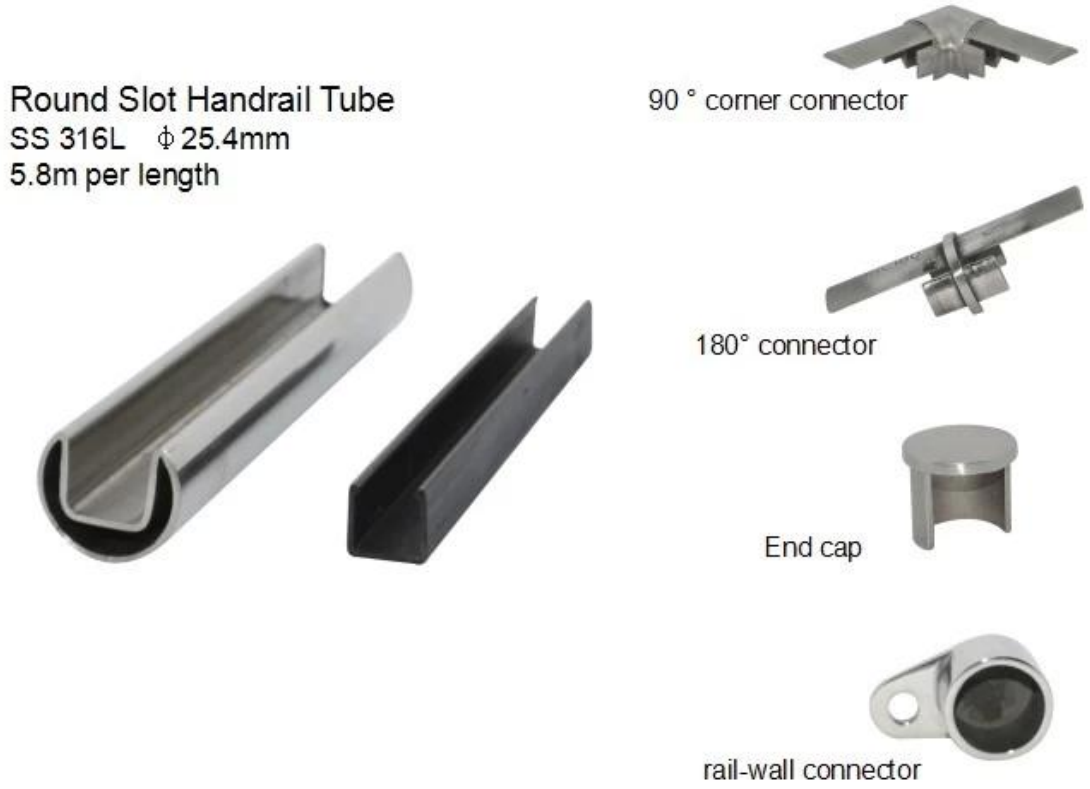

Proyecto de barandilla de balaustrada de vidrio

Para espita de vidrio barandilla sin marco, ve AQUÍ

Embalaje de barandilla de vidrio tapado Rrail

1. Bolso de burbuja - manga de cartón - marco de metal
2. O embalaje como requisitos del cliente.

Preguntas más frecuentes

1. ¿Eres de fábrica?

Sí, somos fábrica

2. ¿Ofrecen muestras gratis?

Sí, ofrecemos muestras gratis, pero los clientes deben pagar cargos expresos.

3. ¿Qué materiales tienes?
Tenemos el material de acero inoxidable 304, 316, 316L y Duplex 2205.

4. ¿Cuál es tu MOQ?
MOQ de orden requerida es 1 pc.

5. ¿Qué tipo de pago aceptas?
Aceptamos el pago de T / T, LC, PayPal, West Union, etc.

6. ¿Cuál es su plazo de pago?
Nuestro plazo de pago es T / T (100% o 30/70) o L / C a primera vista.

7. ¿Cuál es su tiempo de entrega?
Nuestro tiempo de entrega es de 5 días a 30 días en función de su cantidad.

8. ¿Ofrecen OEM y & Servicio ODM?
Sí, ofrecemos el servicio OEM & ODM.

9. ¿Ofrecen servicio post-venta?
Sí, ofrecemos servicio postventa. Cualquier queja por pedidos será tratada a tiempo dentro de 12 horas.

Contacto

Cualquier consulta o pregunta, por favor deje un mensaje. ¡Nos pondremos en contacto con usted lo antes posible!
Para cualquier consulta urgente, póngase en contacto de la siguiente manera:

-Email: sales04@launch-china.cn
-Tel: (86-755) 8603 7559
-Skype: launch_04
-Mob / whats APP: + 86-13530506265

KEBIL科比奥®

深圳市朗驰商贸有限公司
SHENZHEN LAUNCH CO., LTD.
朗驰国际有限公司
LAUNCH INTERNATIONAL LIMITED.

董 萍 Doris Dong

Senior Sales Representative

(86) 135 3050 6265

深圳市南山区南山大道1092号亿利达大厦B区3栋5003

Room 5003, Building 3, Yilida Building, No.1092 Nanshan Road, Nanshan District, Shenzhen, China postal code 518054

(86-755) 8603 7559

(86-755) 8637 2611

sales04@launch-china.cn

www.launch-china.com

www.chinabalustrade.com