2 tipos de bisagra de la puerta de cristal

sellado steet bisagra de puerta de vidrio
bisagra de puerta de vidrio de fundición #

modelo de 3 bisagras para puertas de vidrio estampado

1) vidrio bisagra de cristal G-G1
2) cristal para completar el post 50,8 mm de diámetro bisagra G-R1
3) cristal bisagra de poste\/pared cuadrado G-W1

3 bisagras de fundición modelo resistente

1) vidrio bisagra de cristal G-G2
2) vidrio a poste de diámetro 50.8 mm bisagra G-R2
3) cristal bisagra de poste\/pared cuadrado G-W2

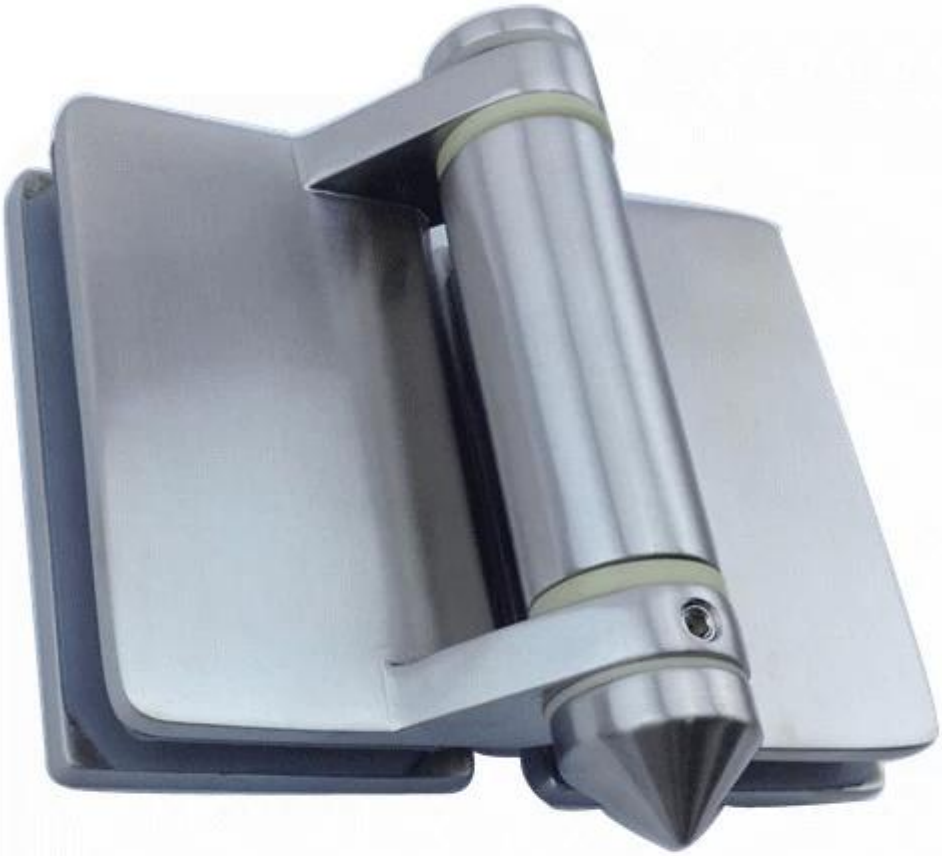

G-G2

G-R2

Vidrio perforado agujeros dibujo

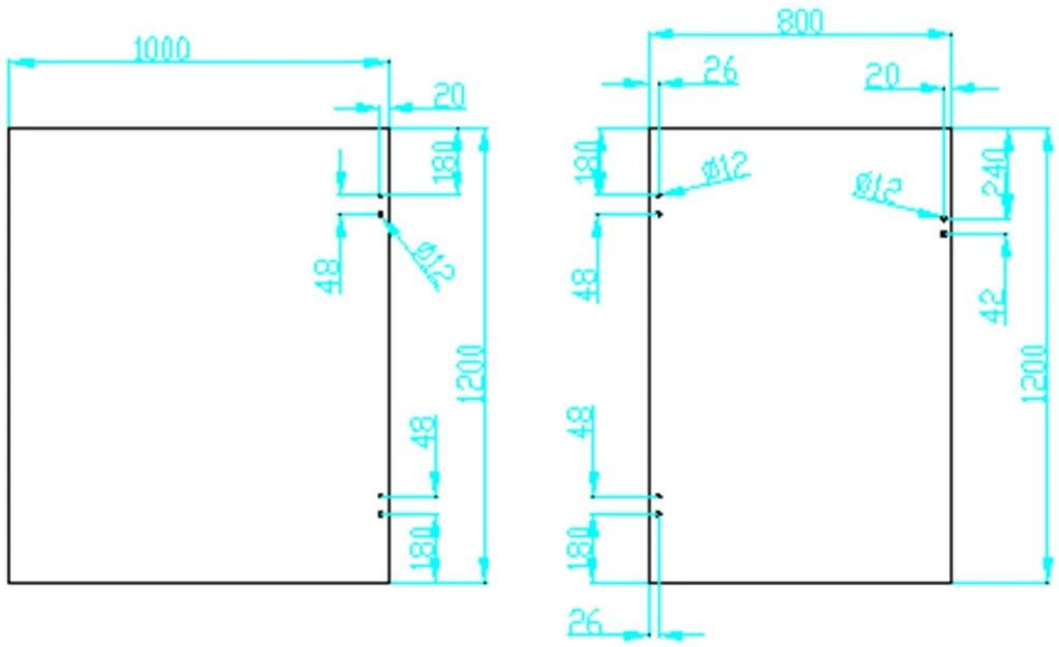

Proyecto

Bisagra vidrio a vidrio de resistente bastidor con espita de cristal y cerradura de cristal diseño

Bisagra de cristal del metal de hoja estampado a 50.8mm aluminio redondo diseños de post

Para fotos de proyecto de la valla de piscina más preciosa, vaya aquí

& Delivery del embalaje

-2 piezas en una bolsa de plástico, entonces en una caja.
-5-7 días por el aire, 15-20 días por el mar

Fábrica & certificación

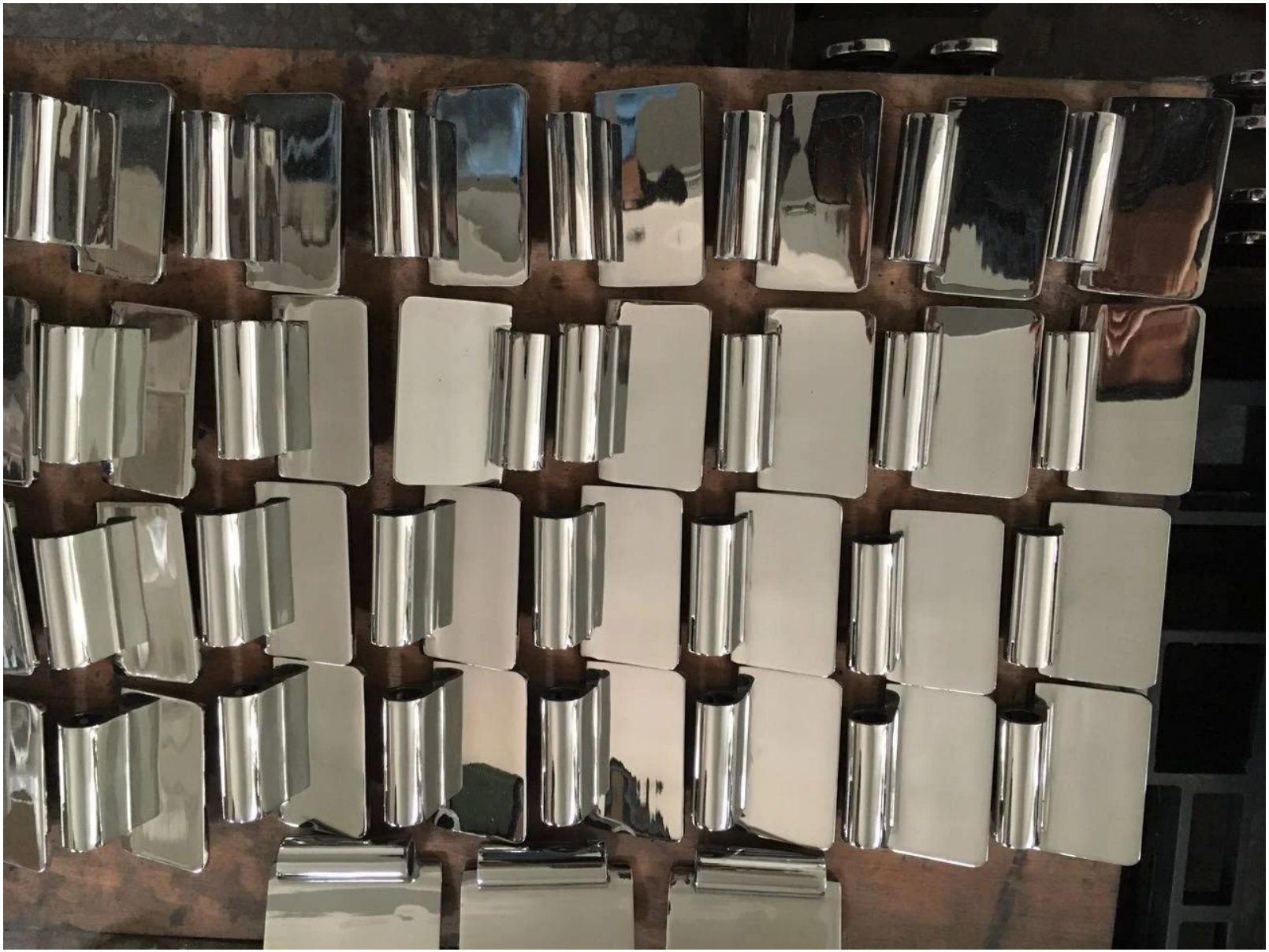

Factory Audit
Alibaba.com Trade Audit Report

企业法人营业执照（副本）

launch.china.en.alibaba.com

Factory Audit
Trade Audit Report

PONY 检 验 报 告
(Test Report)

Necesita un presupuesto o cualquier pregunta, por favor deje un mensaje.
O ponerse en contacto conmigo como debajo del info. ¡volverá a usted tan pronto como sea posible!
Para cualquier consulta urgente, por favor ponerse en contacto en wechat: 973219879 o lo que es: + 86-13530506265

Síguenos en Facebook, Pinterest, LinkedIn