ProductoEspecificaciones

Nombre del producto	Soporte de barandilla montada en vidrio
N º de Modelo.	P707
Material	304sss 316ss
Superficie	Espejo satinado negro
Espesor de vidrio	8-12mm
Pretil	REDONDO: Diámetro 42.4 / 50.8mm Parril plano
Solicitud	Barandilla de cristal de la escalera balcón barandilla de barandilla terraza

Presentacion de producto

Dibujo técnico

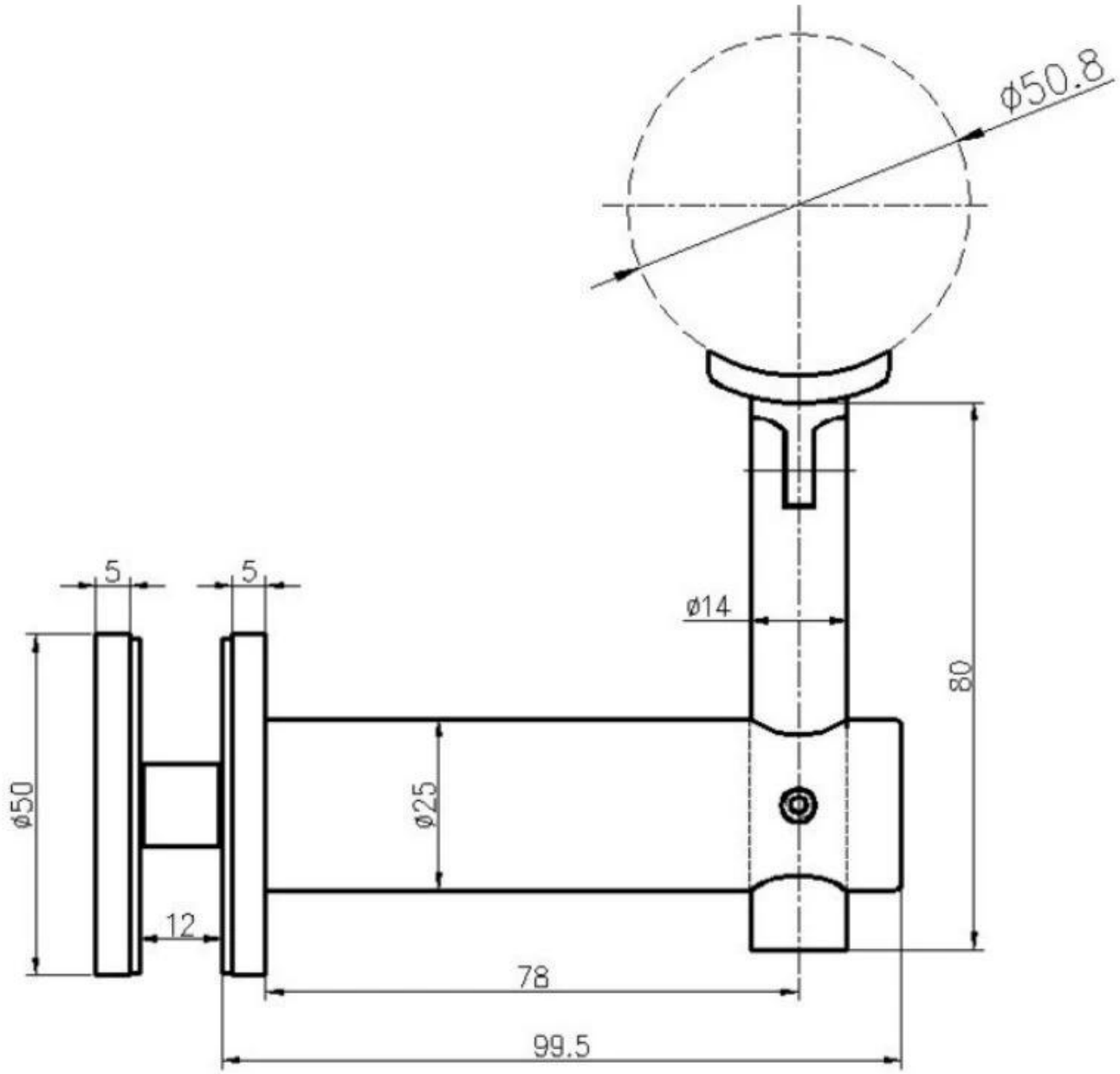

Foto de proyecto

Sostenga la barandilla plana

Sostenga la barandilla redonda

Otros tipos de barandilla Brakcet están disponibles

Si está interesado en ellos, no dude en contactarnos.

Frank fang sales02@launch-china.cn

Teléfono / WeChat / WhatsApp: +8615906261741