Descripción

--De acero inoxidable pesado bisagra para vidrio redonda pasamano de cristal frameless post semi
-Modelo No.:G-R2
--De cristal al poste de acero inoxidable de aluminio de diámetro 50.8mm
Método: fundición fabricación
--Puede contener ≤ 20 KG de vidrio (1000x1000x8mm)
--Embalaje: una pc en una bolsa de plástico, entonces en una caja. 12 PC en un cartón.
--MOQ: una pc
-Entrega: por el aire/por el mar
-Cerca de piscina aplicación: seguro, diseño baclony pasamano, vidrio post de redondos de acero inoxidable, vidrio a poste redondo de aluminio, pasamano de cristal frameless de la semi
--Para comercial y diseño de casas modernas casa
--Por tanto por mayor y por menor (somos fábrica)
--Muestra siempre está disponible

Detalles del producto

Acabado de Sarin

Final del espejo

Vidrio perforado agujero dibujo

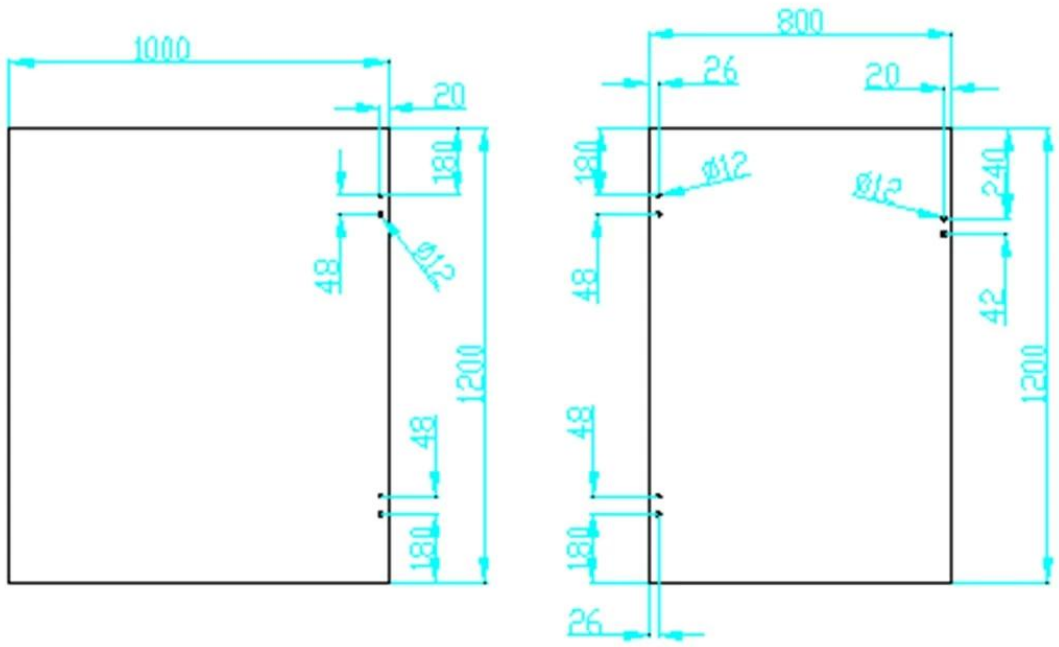

Proyecto

Bisagra de cristal se corresponde generalmente con la espita de cristal y cierre de vidrio

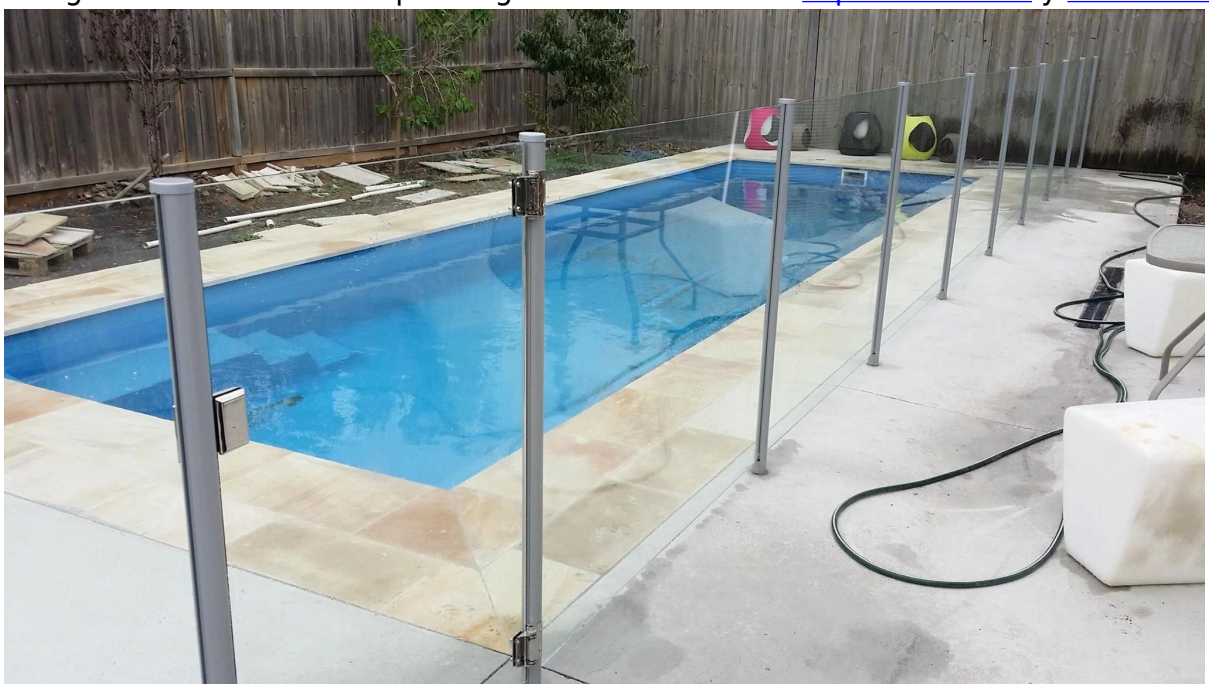

Para fotos de proyecto de la valla de piscina más preciosa, vaya aquí

& Delivery del embalaje

--Una pc en una bolsa de plástico, entonces en una caja.
: Plazo de ejecución regular: 10-15 días después del pago. Es de acuerdo a la cantidad.
-Tiempo del envío: por expreso de 5-7 días. 15-20 días por el mar.

packing	plastic bag+box+carton
production lead time	30-45 days ; also depending on your qty.
Shippment	DHL EXPRESS, TNT, UPS, EMS POCZTEX, FedEx Express, 中国邮政 CHINA POST
payment	HSBC 滙豐, WESTERN UNION FAST, RELIABLE, WORLDWIDE MONEY TRANSFER

Fábrica & certificación

Factory Audit
Alibaba.com Trade Audit Report

企业法人营业执照（副本）

launch.china.en.alibaba.com

Factory Audit
Trade Audit Report

PONY 检 验 报 告
(Test Report)

¿Necesita una cotización o preguntas? por favor deje un mensaje.
O ponerse en contacto conmigo como debajo del info. ¡responderemos cuanto antes!