Shenzhen Launch puede producir bisagras de vidrio con resorte para el vidrio de la piscina, un par de bisagras de vidrio puede llevar una puerta de vidrio de 30 kg, el grosor de la pared de la puerta prefiere 8-12 mm. Aquí se presentan a continuación varios tipos para su revisión. Bienvenido a sus consultas.

Presentacion de producto

Tipo de vidrio a vidrio

N º de Modelo.:G-G

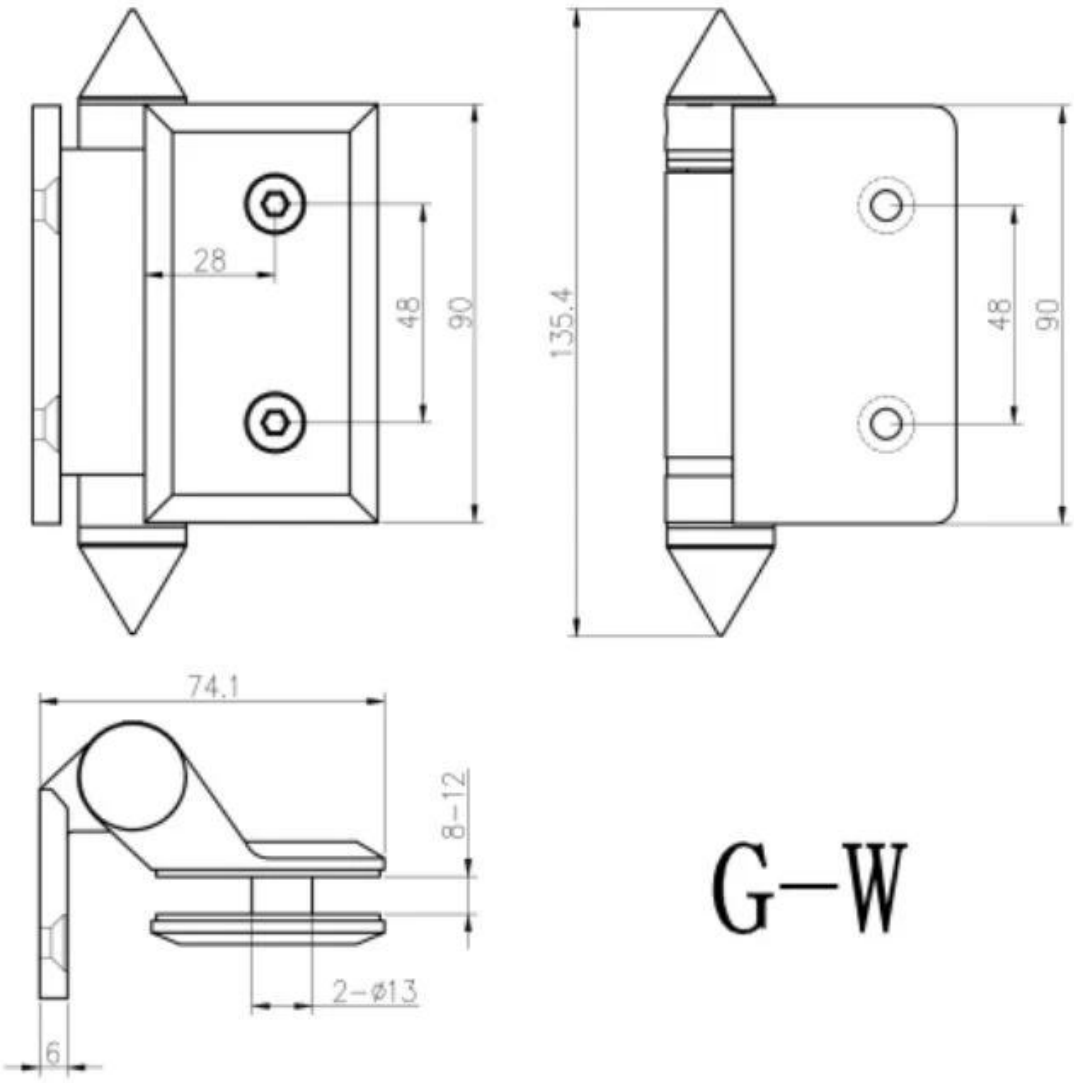

G-W

KEBIL科比奥
www.launch-china.cn

Instructions for adjusting tension on Glass to Glass hinge

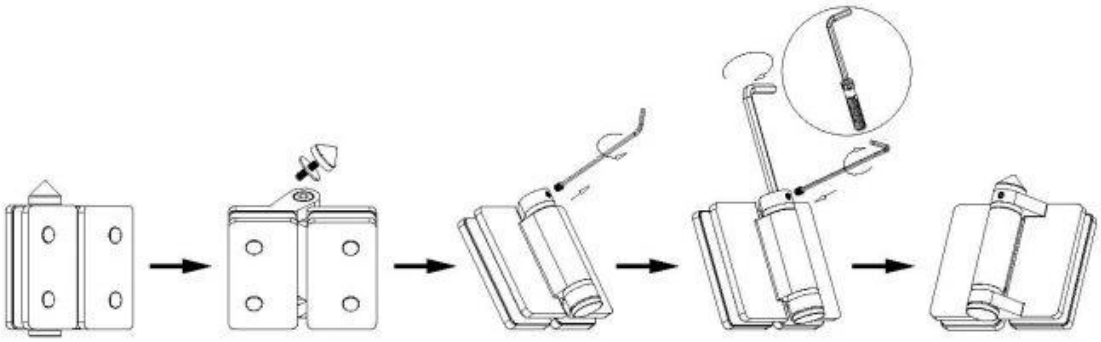

STEP 1
Remove cone and grub screw by turning anticlockwise to reveal tension pin.

STEP 2
Remove grub screw from side of hinge with Allen Key supplied.

STEP 3
Turn the tension pin clockwise to the next hole in tension pin,then tighten the grub screw, repeat this process a Maximum of three times or 360°, Do not over tension.

Tipo de vidrio a pared

N º de Modelo.:G-W

KEBIL科比奥®

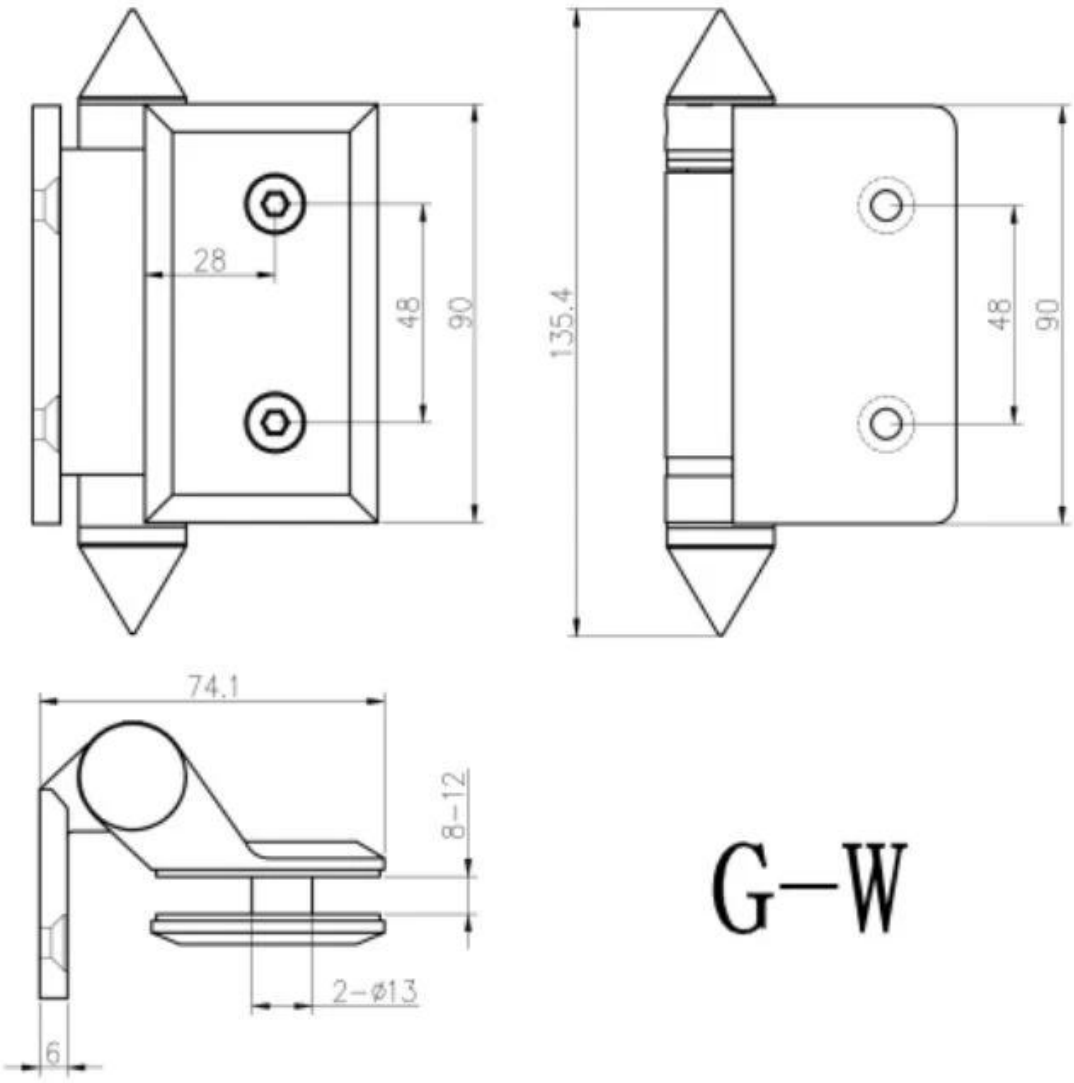

G-W

KEBIL科比奥
www.launch-china.cn

Instructions for adjusting tension on Glass to Wall hinge

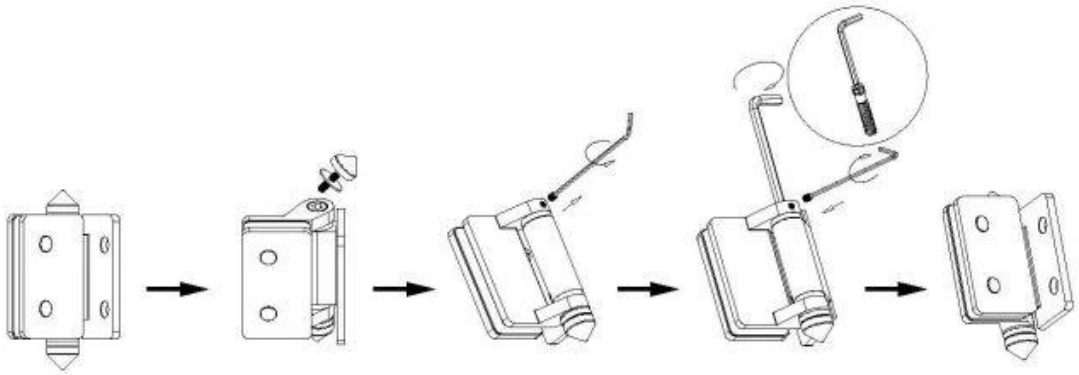

STEP 1
Remove cone and grub screw by turning anticlockwise to reveal tension pin.

STEP 2
Remove grub screw from side of hinge with Allen Key supplied.

STEP 3
Turn the tension pin clockwise to the next hole in tension pin,then tighten the grub screw, repeat this process a Maximum of three times or 360°, Do not over tension.

Vidrio a tipo redondo

N º de Modelo.:GRAMO

KEBIL科比奥®

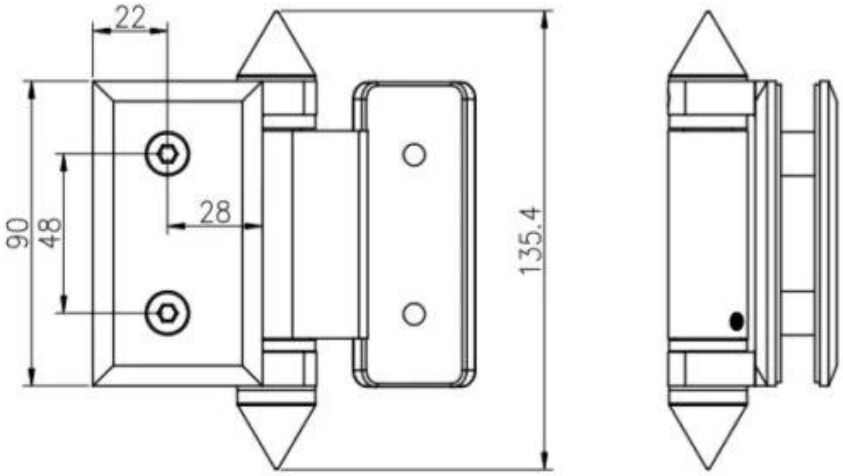

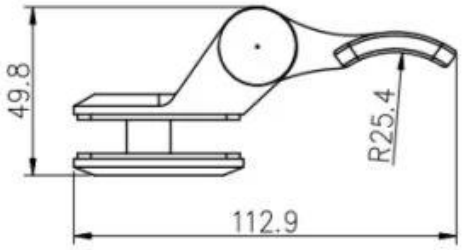

深圳市朗驰商贸有限公司 SHENZHEN LAUNCH CO.,LTD.				表面处理		比 例
设 计	Jacky	图号:G-R		材 料		1:1.5
校 对				未注实体尺寸公差		
工 艺				线性公差	X.	±0.1
审 核			版 次		X.X	±0.1
批 准			V001		X.XX	±0.1
				角度公差	X.	±1°
					X.X	±0.5°

KEBIL科比奥
www.launch-china.cn

Instructions for adjusting tension on Glass to Round post hinge

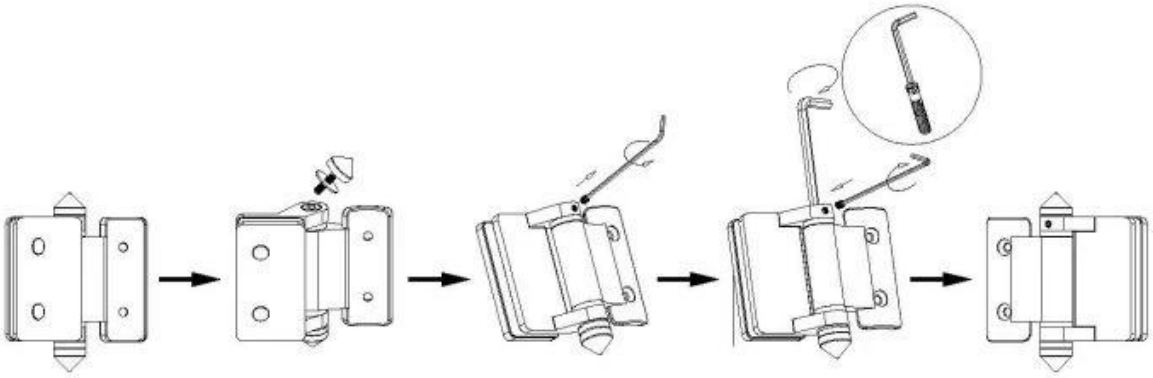

STEP 1
Remove cone and grub screw by turning anticlockwise to reveal tension pin.

STEP 2
Remove grub screw from side of hinge with Allen Key supplied.

STEP 3
Turn the tension pin clockwise to the next hole in tension pin,then tighten the grub screw, repeat this process a Maximum of three times or 360°, Do not over tension.

Producción en masa

EmbalajePicturer

Picturer de aplicación

Si tiene algún interés, no dude en ponerse en contacto conmigo.

Frank Fang

Teléfono / Wechat / Whatsapp: +8615906261741

Correo electrónico: sales02@launch-china.cn