VidriobisagrausópornadandopiscinaEsgrimaportónconmagnéticovidriopestillo

Productoshow

Dosplanoterminavidrioparavidriobisagra.Planoterminaestánla seguridaddiseño,evitarlosniñosderayadoporpuntiagudoterminacuandojugandoalrededorlospiscinaportón.

Técnicodibujo

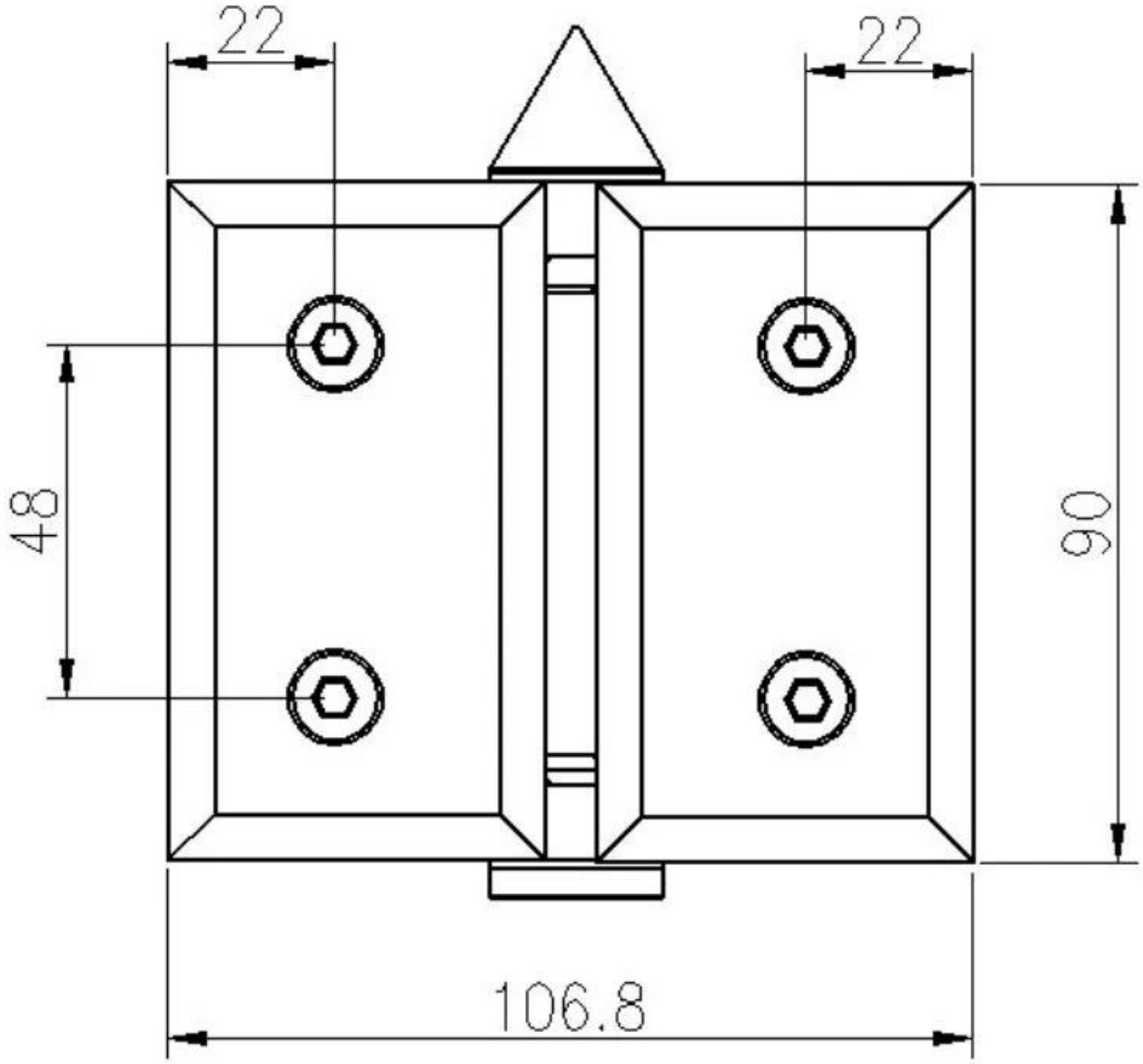
22
22
48
90
106.8

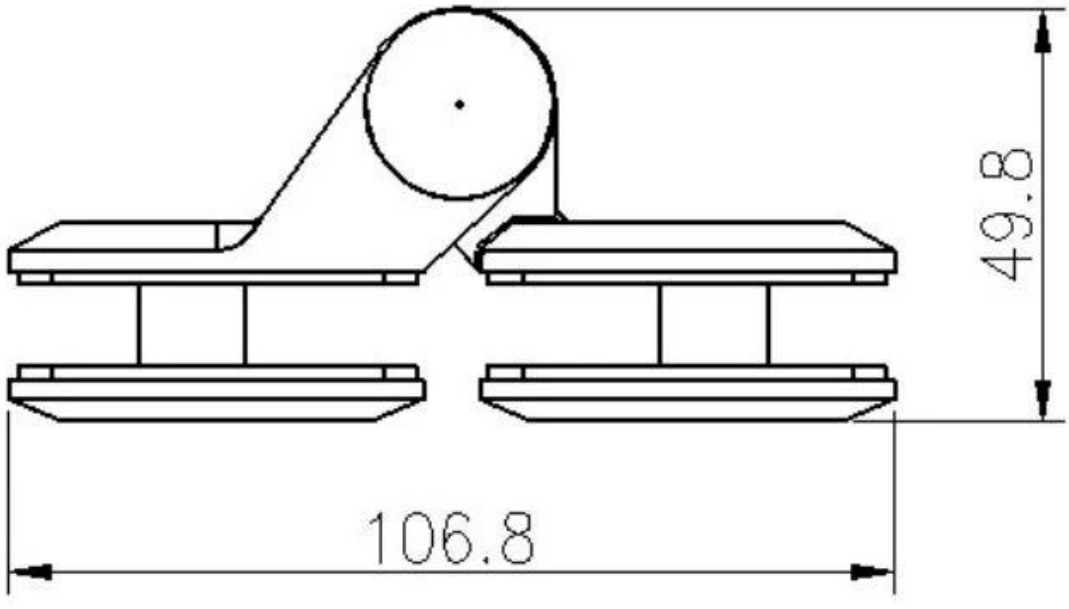
49.8
106.8

Masaproducciónyembalaje

Otrotiposdevidriobisagra

Vaso a cristal, vidrio a plano, vidrio a redondo. En diferentes dimensiones.

Emparejadomagnéticovidriopestilloporunopiscinaportón

Parte en plástico, la llave está disponible

180° glass to glass latch

90° glass to glass latch

glass to wall latch

135° glass to glass latch

Todo en material de acero inoxidable, sin llave.

ProyectoFoto

Siustedestáninteresadoenellos,por favorsentirgratisparacontactome.

FrancoColmillosales02@launch-china.cn

Teléfono / WhatsApp / Wechat:+8615906261741