**Escalera y cubierta de vidrio sin marco balaustrada con enfrentamiento vaso de acero inoxidable**

**Standoff SF-50**

SF-50

**Tamaño y dibujo:**

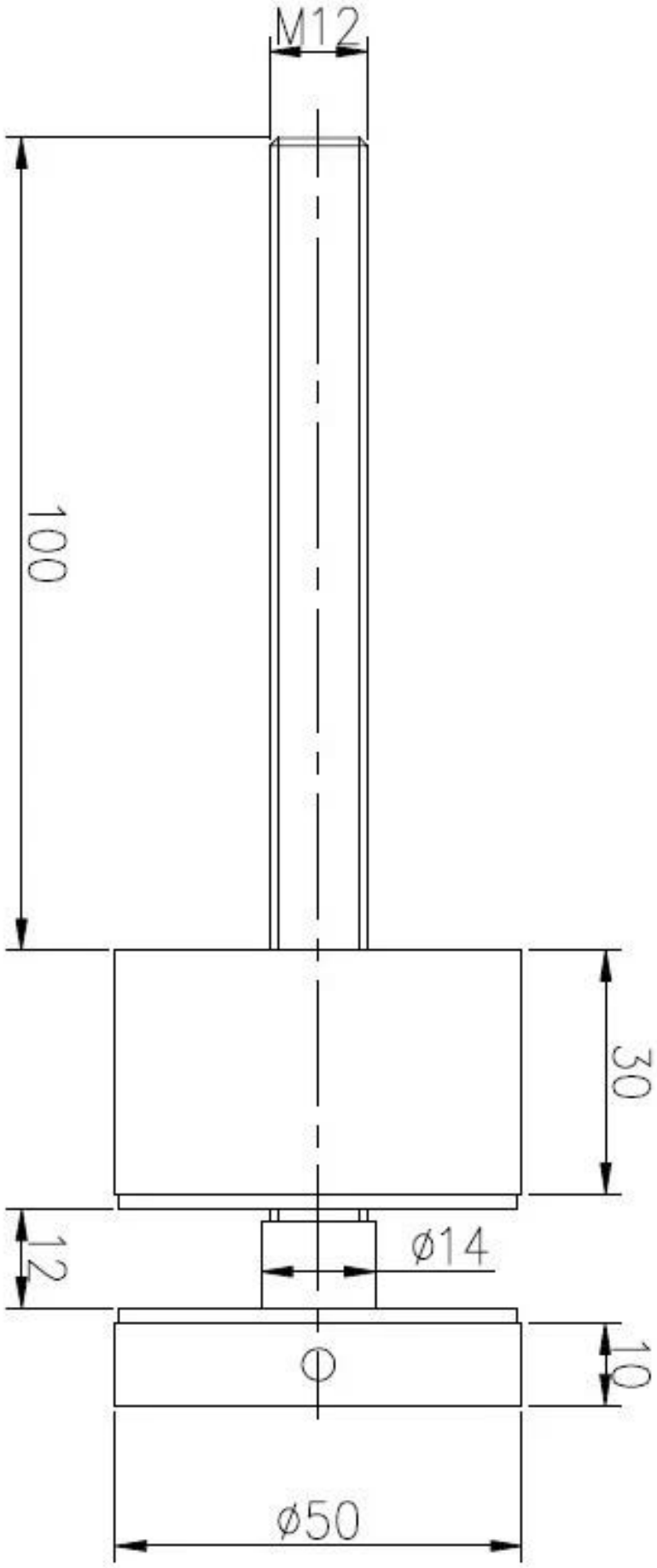
M12
100
30
12
ø14
10
ø50

**Ver más imágenes:**
**tornillo de madera**

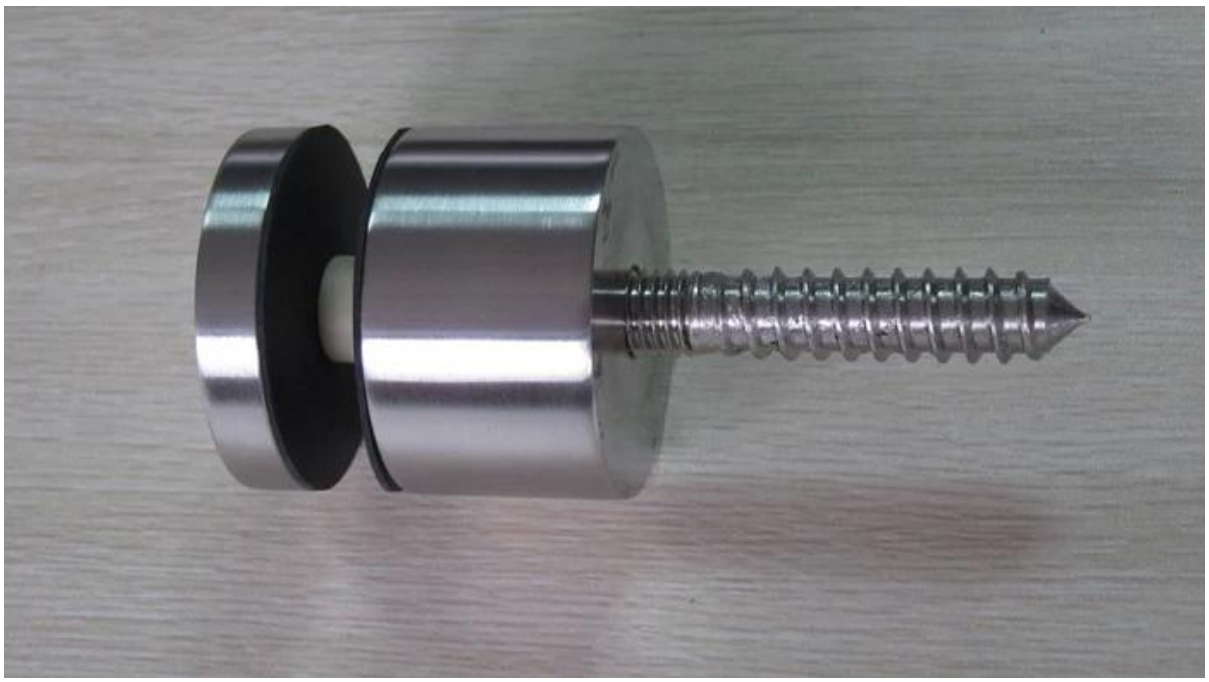

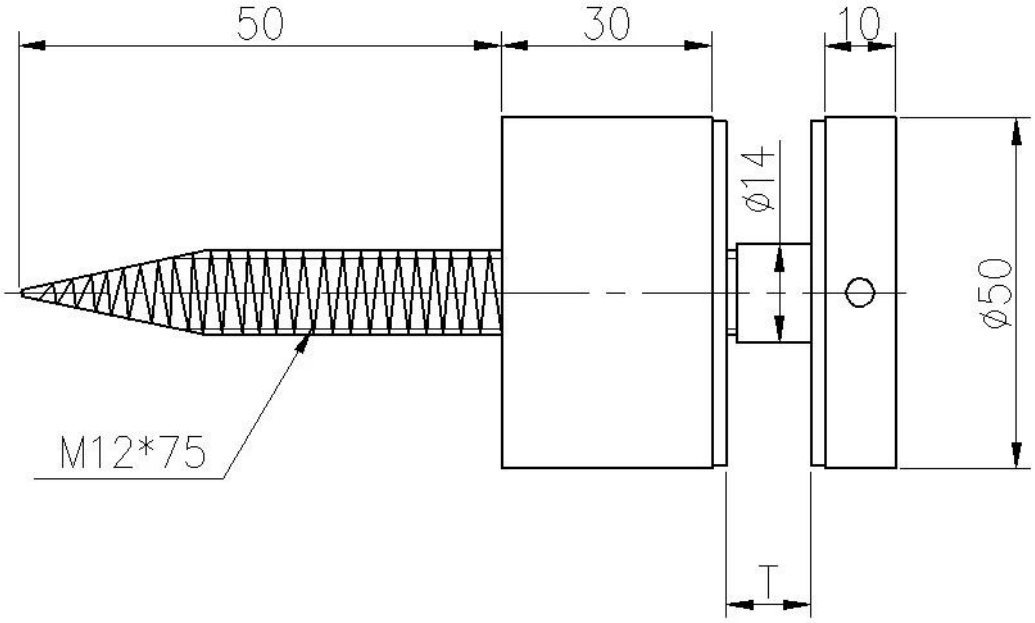


**Proyecto**
**Escalera interior**

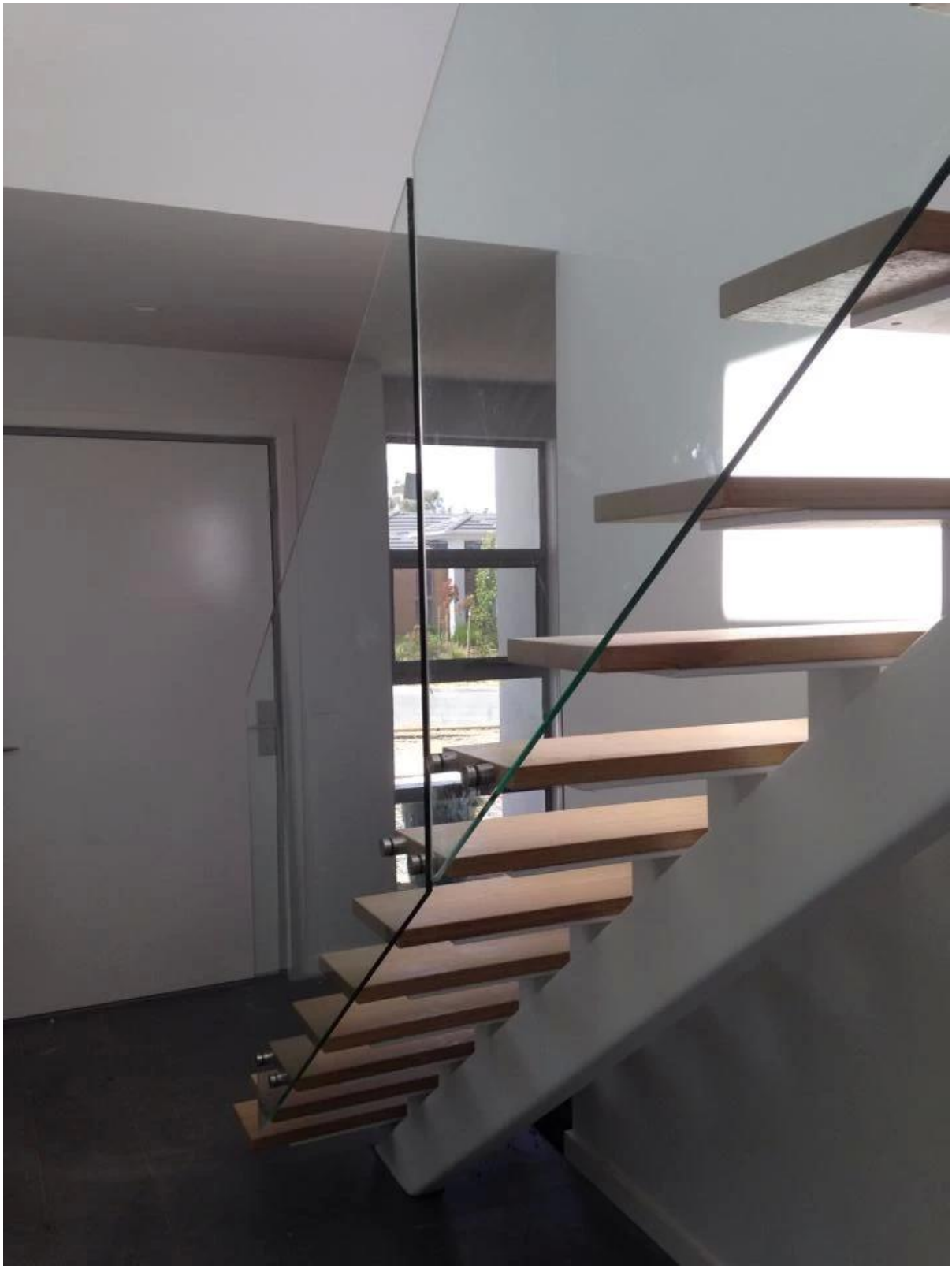

**Escalera al aire libre y balcón**

**Aquí tenemos otro tipo de fuerte enfrentamiento vidrio SF-5OT**

SF-50T