Shenzhen lanzamiento ofertas alto calidad venta al por mayor precios barandilla de escalera de separador de vidrio sin marco de 2 pulgadas de acero inoxidable cepillado , la barandilla de la escalera de vidrio sin marco es de diseño moderno y aspecto claro. Nuestros productos de soporte de vidrio para barandas de escaleras están aprobados por las inspecciones de SGS, también proporcionamos certificaciones de fábrica de los productos de soporte para nuestros clientes.

Especificaciones. para barandilla de escalera de vidrio sin marco-

ít	barandilla de escalera de vidrio sin marco
Dimensiones del enfrentamiento de vidrio sin marco	Tapa de 50 * 12 mm, cuerpo de 50 * 30 mm
Tamaño del perno	Montaje en concreto M12 * 120, o montaje en madera M12 * 72, la longitud del perno también se puede personalizar
Accessaries	sellos de goma + arandela de nylon
Tamaño del agujero de vidrio	16mm
Material	Acero inoxidable 304/316
Terminar	cepillado o pulido
MOQ	10-50 piezas
Tiempo de espera	1-3 semanas, dependiendo de la cantidad
Opciones de pago	T / T; Paypal

Separador de vidrio sin marco de montaje en hormigón SF-50 -

acabado satinado

acabado espejo

Dibujo -

Standoff with concrete bolt, # SF-50

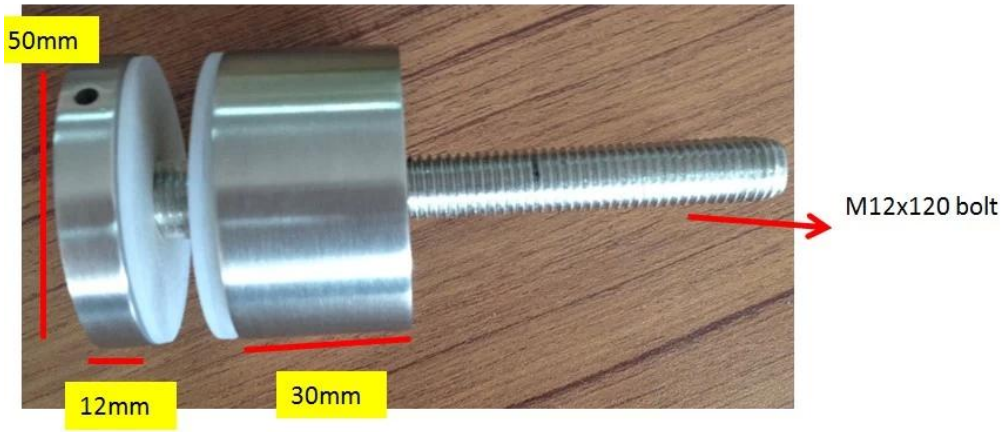

Standoff with wood screw , # SF-50A

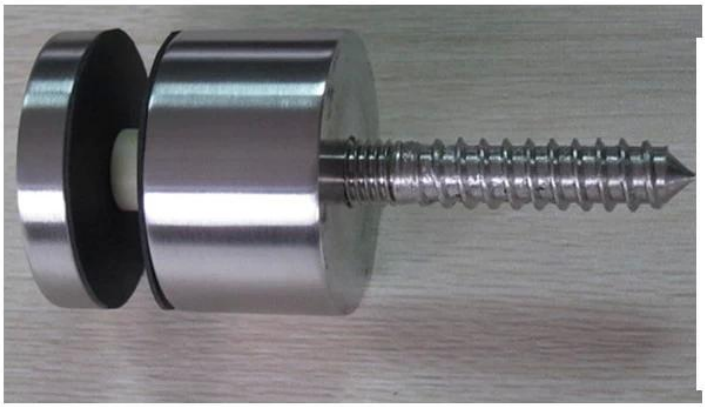

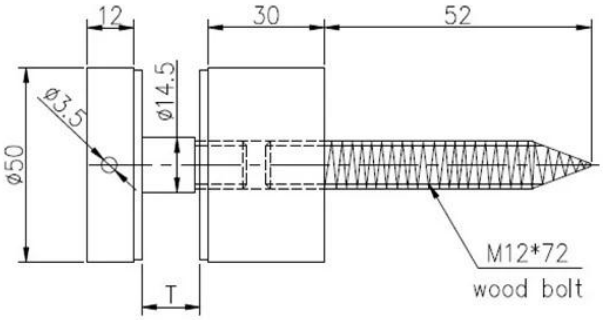

barandilla de escalera de vidrio sin marco de montaje en madera -

Fotos de producción en masa del enfrentamiento de vidrio -

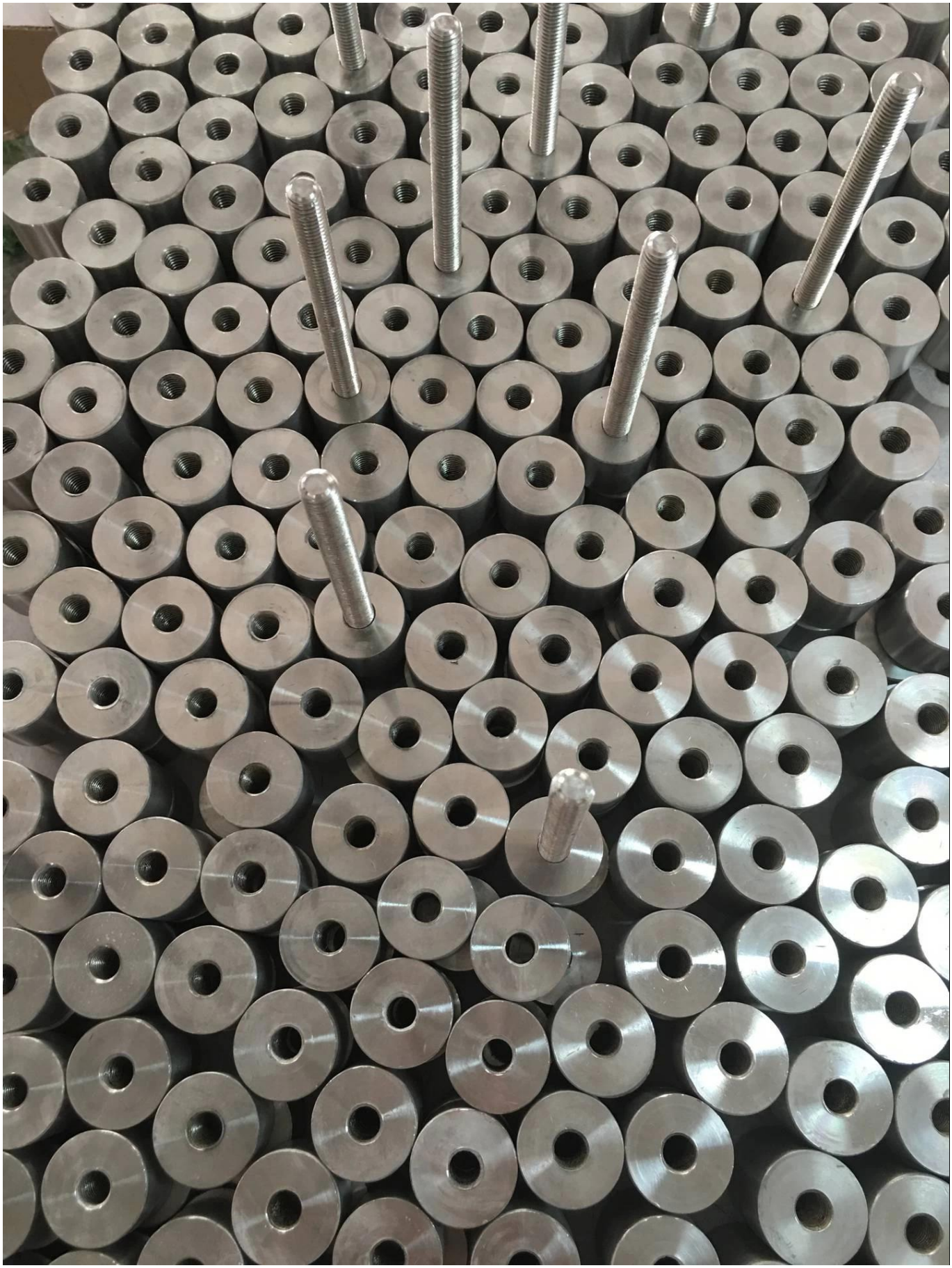

Fotos de embalaje de barandilla de escalera de vidrio sin marco -

13
2013/12/03

También tenemos disponibles otros tamaños de separadores de vidrio, haga clic modelos de separadores de vidrio para obtener más información

Fotos del proyecto de barandas de escalera de vidrio sin marco -

KEBIL科比奥®