abrazadera de cristal de acero inoxidable

pasamanos de la cubierta del balcón diseños de barandilla de sujeción de acero inoxidable T vidrio forma cuadrada

Especulación. :

Material: Acero inoxidable 304/316;

Para espesor del vidrio: 8-12 mm;

Acabado: satinado o pulido espejo.

Modelo No .: G102, G103, G104, G105 y G106.

1. Forma redonda lista abrazadera de cristal:

http://www.chinabalustrade.com

Material	Stainless steel 304/ 316
Finish	Satin / mirror polished
For glass thickness	6mm -13.52mm

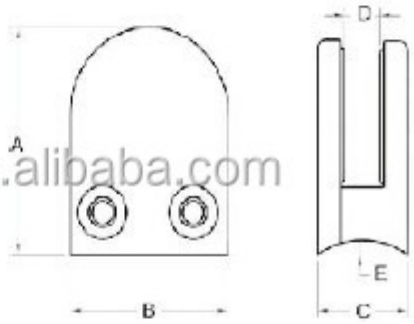

launch-china.en.alibaba.com

Model No.	A	B	C	D	E
G103	50	40	22	8	0
G104	50	40	26	12	0
G105	55	45	28	14	0
G103R	52	40	22	8	R-21.5
G104R	52	40	26	12	R-21.5
G105R	58	45	28	14	R-25.4

launch-china.en.alibaba.com

2. Forma cuadrada lista abrazadera de cristal:
javascript: void (0); / * 1465199197806 * /

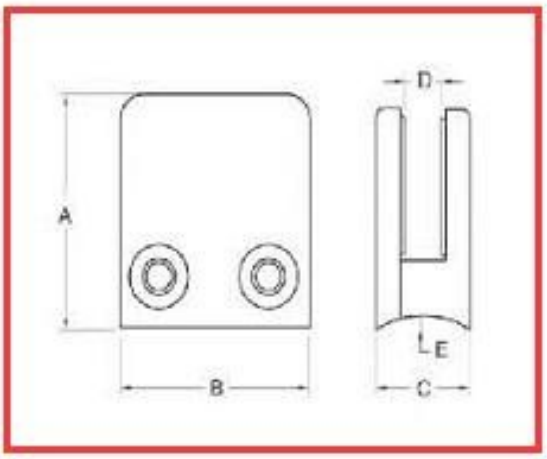

For glass thickness: 8-10mm

Model No.	A	B	C	D	E
G102	44	44	25	11	0
G102R	46	44	25	11	R-21.5

3. 90 grados abrazadera de cristal esquina:

javascript: void (0); / * 1464254509961 * /

4. 180 grados abrazadera de cristal medio:

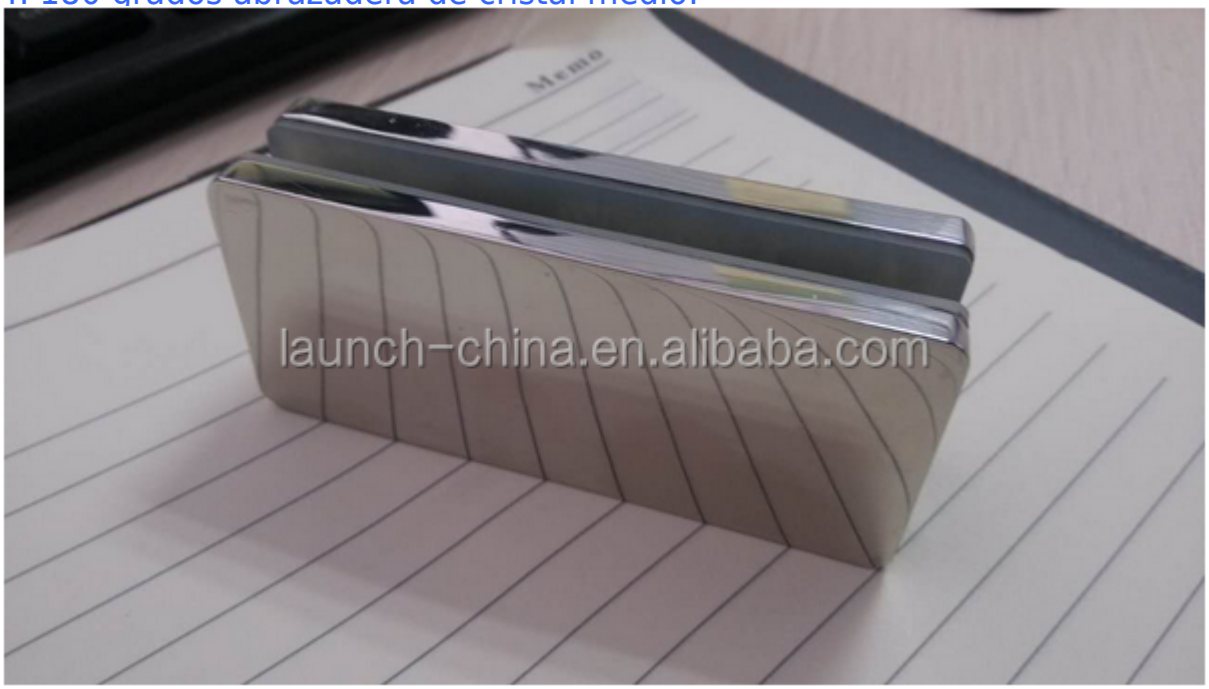

Gracias por su visita, cualquier interesado o necesidades, por favor ponerse en contacto conmigo libremente:

Contacto: Joey Lan
E-mail: sales02@launch-china.cn.
Skype: lanzamiento-02. Mob / WeChat / WhatsApp: 86-18707054903 .