precio de fábrica poste de aluminio para railin cristal de la terrazagramo

Material: aluminio 6063 T5
Acabado: anodizing, pintura en polvo
1265mm de alto o según su requieración

Tipo: 50 * 3mm
puesto onw forma redonda; redondo de 2 vías de 180 grados posterior; la ronda 2 manera del poste de 90 grados; redondo de 2 vías de 135 grados

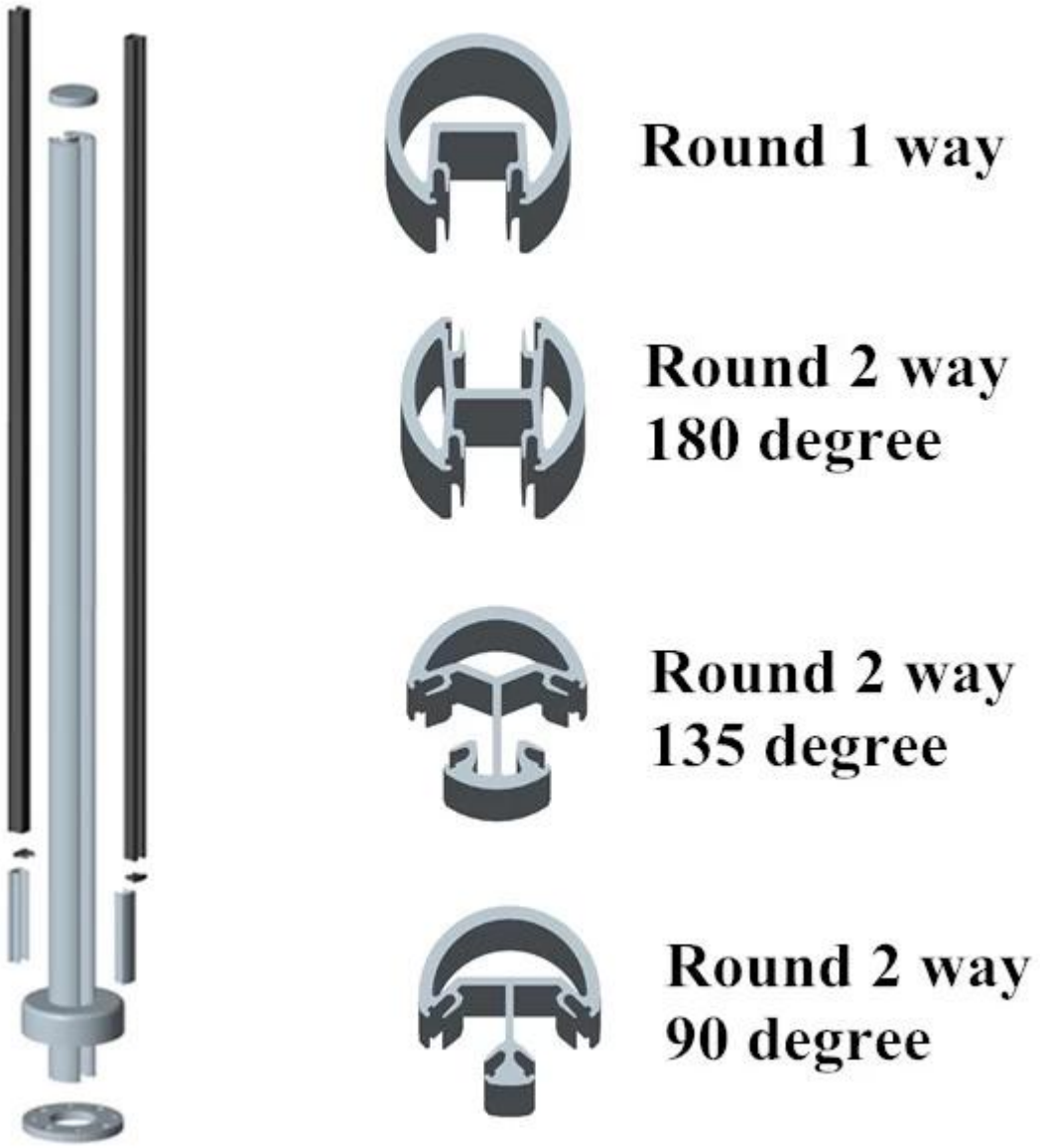

Tipo de plaza: 50 * 50 * 3 mm

puesto onw forma cuadrada; cuadrada de 2 vías de 180 grados post cuadrada de 2 vías 90 degree posterior; cuadrada de 2 vías posterior 135 grados

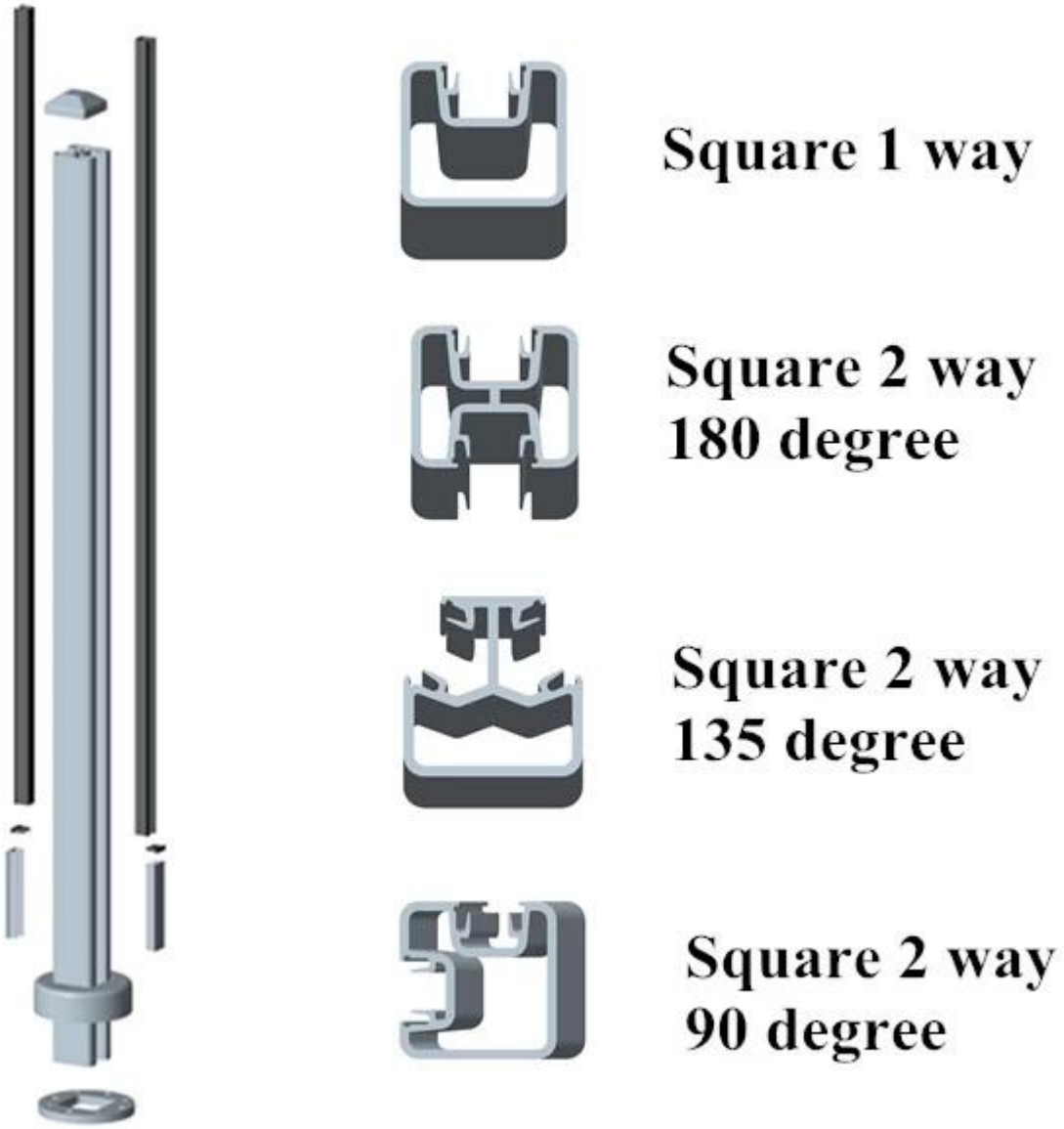

proyecto espectáculo