Embalaje	1) Plastic & nbsp; bolsa 2) Espuma & nbsp; Bolsa 3) Pequeña & nbsp; white & nbsp; Box. 4) 10PCS & nbsp; de & nbsp; un & nbsp; Carton; exterior & nbsp 5) de madera contrachapada & nbsp; caso 6) Pallet	o & nbsp; como & nbsp; por & nbsp; el & nbsp; solicitud
Envío	por & nbsp; sea & nbsp; de & nbsp; grande & nbsp; fin & nbsp; o & nbsp; pesado & nbsp; productos	
	por & nbsp; DHL, & nbsp; UPS, & nbsp; FEDEX, & nbsp; TNT & nbsp; etc & nbsp; de & nbsp; small & nbsp; para	
Pago & nbsp; plazo	T / T, & nbsp; L / C & nbsp; at & nbsp; la vista, & nbsp; Western & nbsp; Unión, & nbsp; Escrow	
Producto & nbsp; plomo & nbsp; tiempo	35 & nbsp; días	
Delivery & nbsp; tiempo	within one wk if stock available, about 40 days if no stock available	

== & Gt; Servicios:

1.Sample & nbsp; servicio

2.Custom & nbsp; servicio de & nbsp; (OEM & nbsp; o & nbsp; ODM)

3.Después-sale & nbsp; servicio

4.Drawing & nbsp; disponible

5.Stocks & nbsp; disponible

6.Instalación & nbsp; instrucción & nbsp; servicio

7.Fast & nbsp; retroalimentación

8.Timely & nbsp; responder

nbsp del fabricante y, garantía,

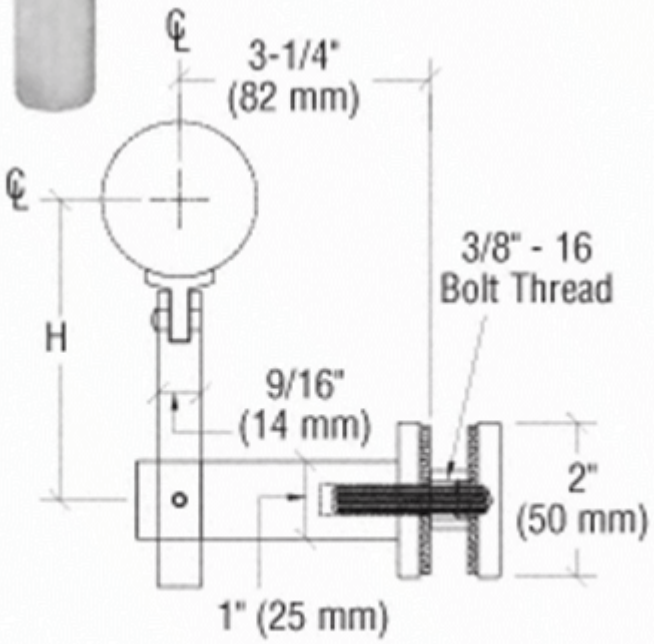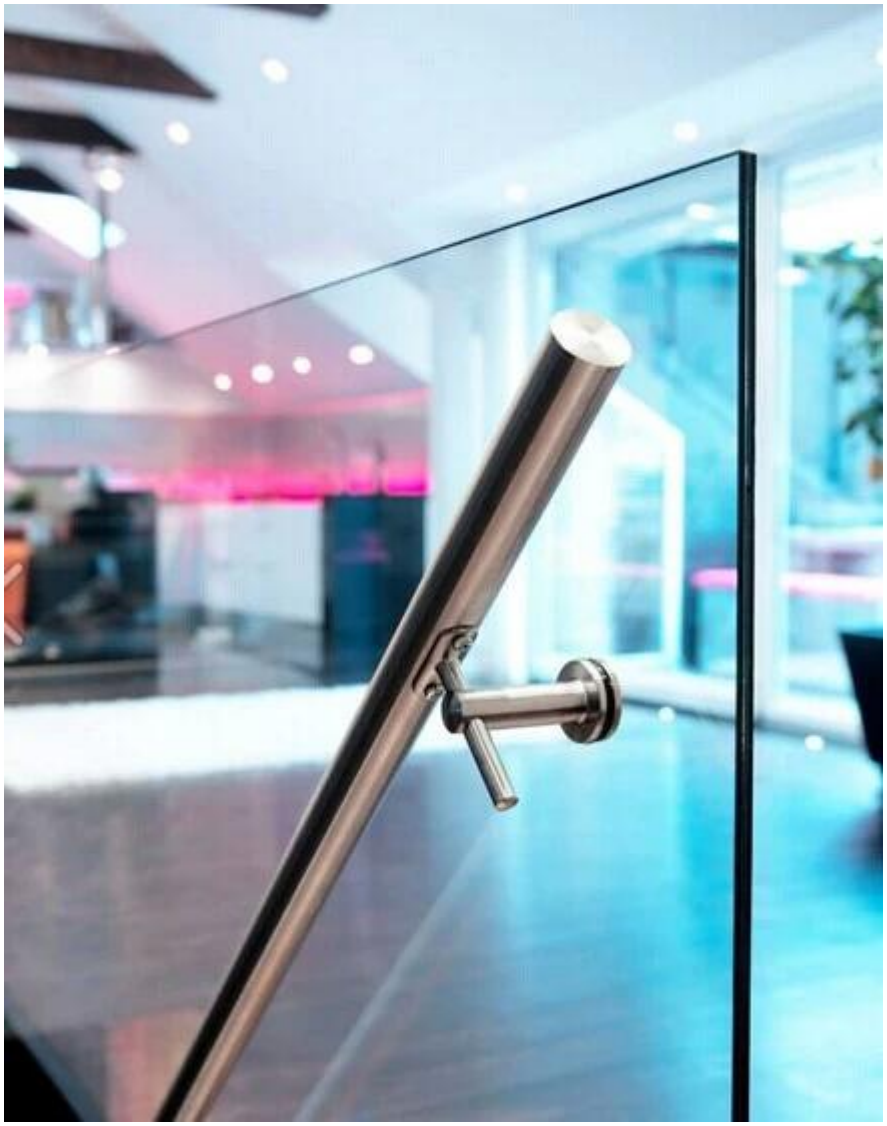
℄
3-1/4"
(82 mm)
℄
3/8" - 16
Bolt Thread
H
9/16"
(14 mm)
2"
(50 mm)
1" (25 mm)