Descripción
--Cuadrado poste/pared para cristal puerta resistente de la bisagra
-Modelo No.:G-W2
Método: fundición fabricación
--Puede contener ≤ 20 KG de vidrio (1000x1000x8mm)
--Cristal tamaño del agujero de perforación: diámetro 16mm
--Embalaje: una pc en una bolsa de plástico, entonces en una caja. 12 PC en un cartón
--MOQ: una pc
-Entrega: por el aire/por el mar
--Aplicación: nadar cerca de la piscina, pasamano de cristal, diseño baclony barandilla, puerta de cristal a cristal, puerta vidrio pesado
--Para comercial y diseño de casas modernas casa
--Por tanto por mayor y por menor (somos fábrica)
--Muestra siempre está disponible

Detalles de los productos

Fotos del proyecto

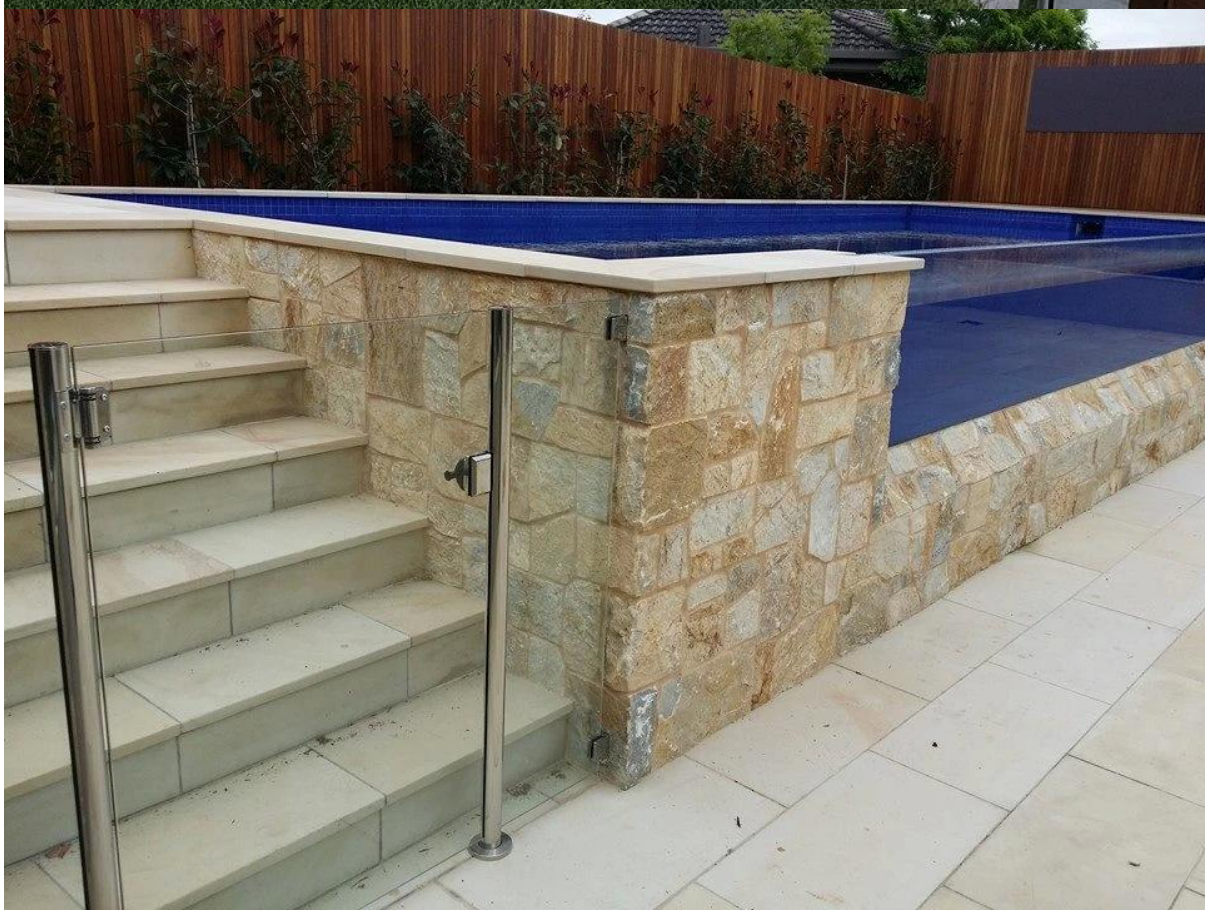

Dreawing

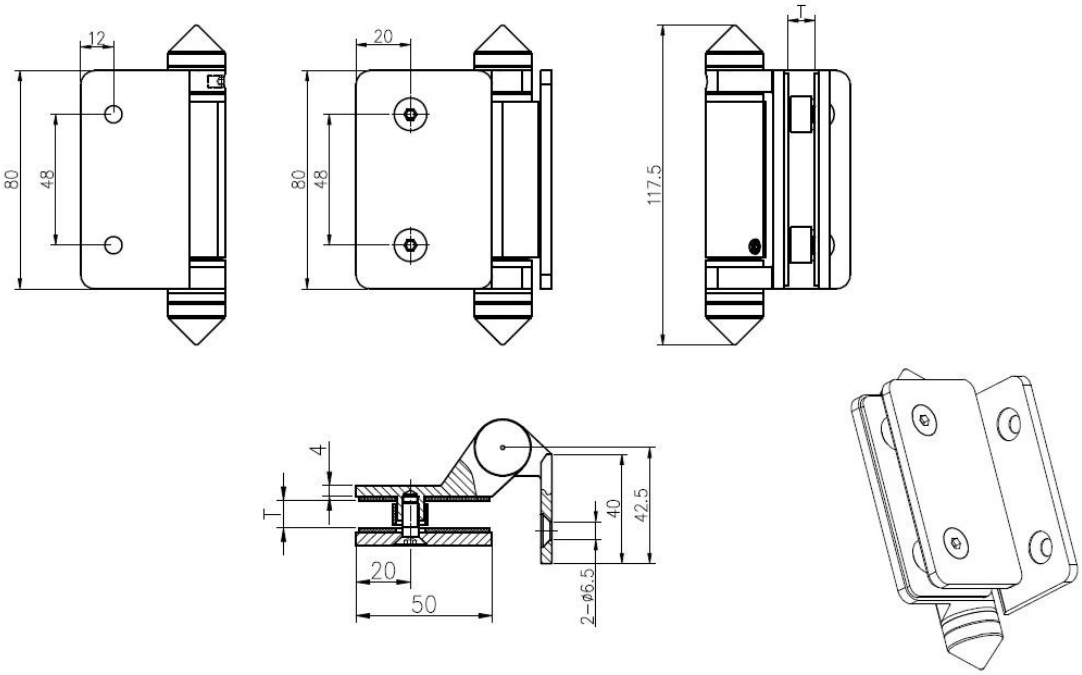

Certificación

Necesita un presupuesto o cualquier pregunta, por favor deje un mensaje.
O ponerse en contacto conmigo como debajo del info. ¡responderemos cuanto antes!

季敏 Merlin Ji
Senior Sales Representative
(86) 189 6294 5180

深圳市南山区南山大道1092号亿利达大厦B区3栋5003
Room 5003, Building 3, Yilida Building, No.1092 Nanshan Road, Nanshan District, Shenzhen, China postal code 518054

(86-755) 8603 7559
(86-755) 8637 2611
sales06@launch-china.cn
www.launch-china.com
www.chinabalustrade.com