Vidrio de seguridad templado semi-sin marco con el apoyo de todo el trabajo pesado de aluminio en posición vertical y postes cuadrados. Mensajes pueden ser recubiertos en muchos colores diferentes para satisfacer sus necesidades en polvo.

Dirección:

Una forma de mensaje final;

Dos vías de 90 grados de correos;

Dos vías de 180 correos grado;

Dos vías de 135 correos grado;

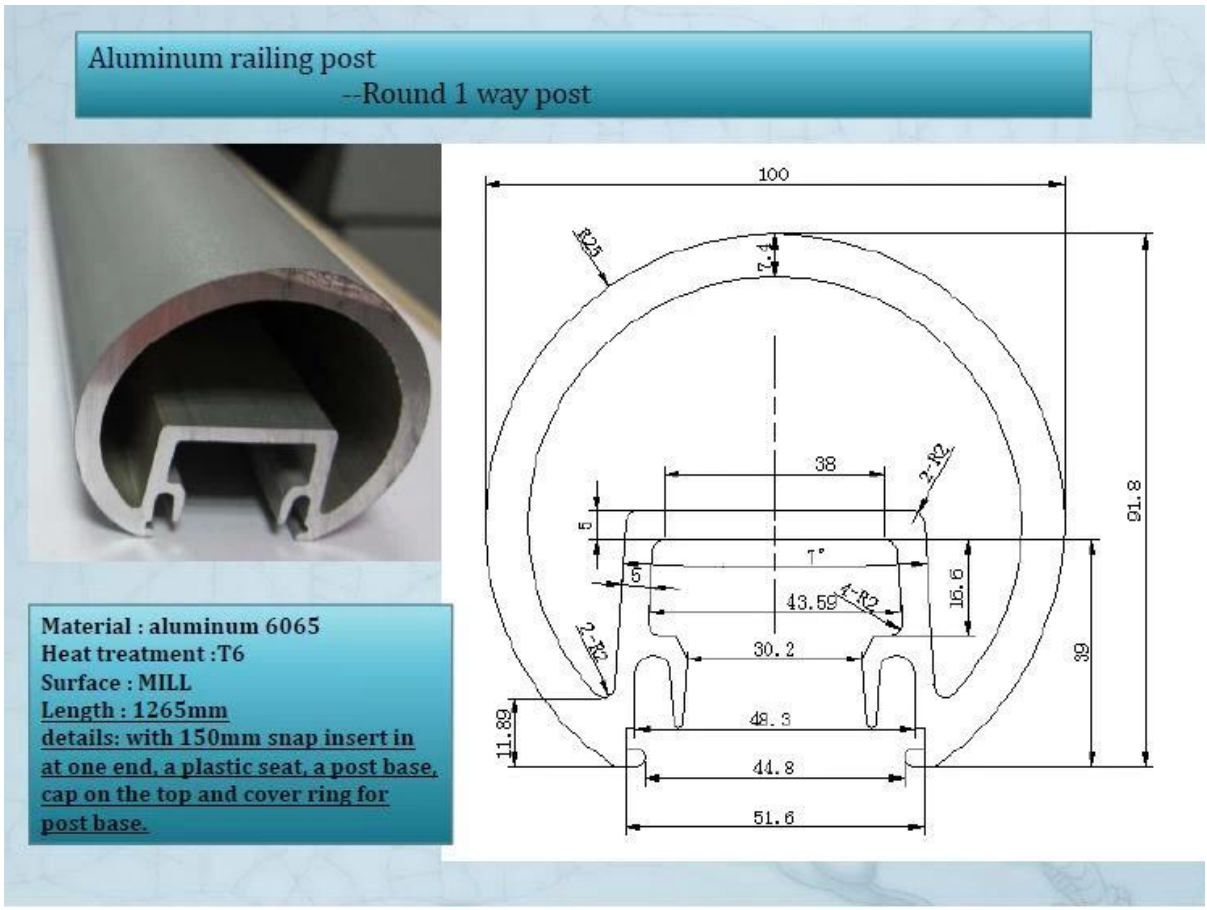

Aluminum railing post
--Round 2 way post

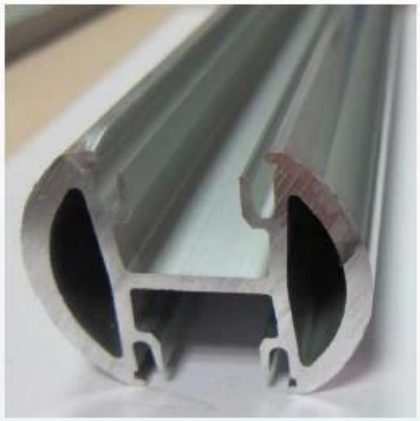

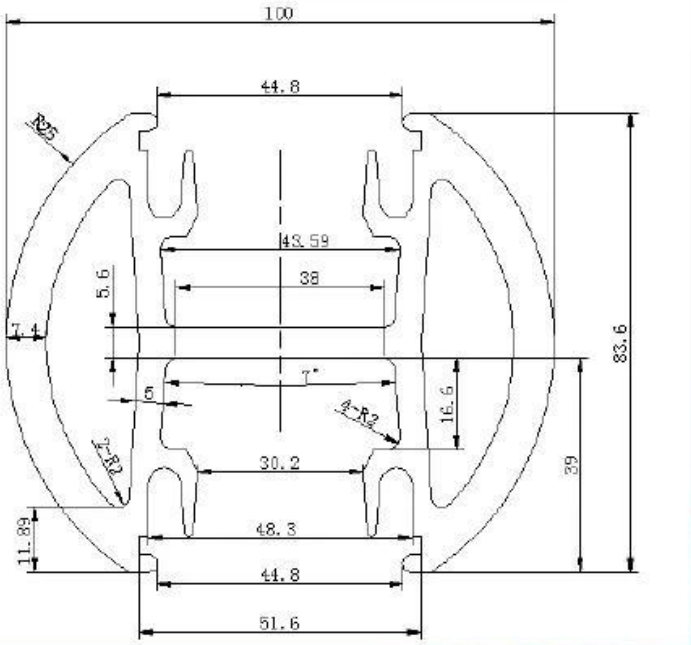

Material : aluminum 6065
Heat treatment :T6
Surface : MILL
Length : 1265mm
details: with 150mm snap insert in at one end, a plastic seat, a post base, cap on the top and cover ring for post base.

Aluminum railing post
--Round 135 degree post

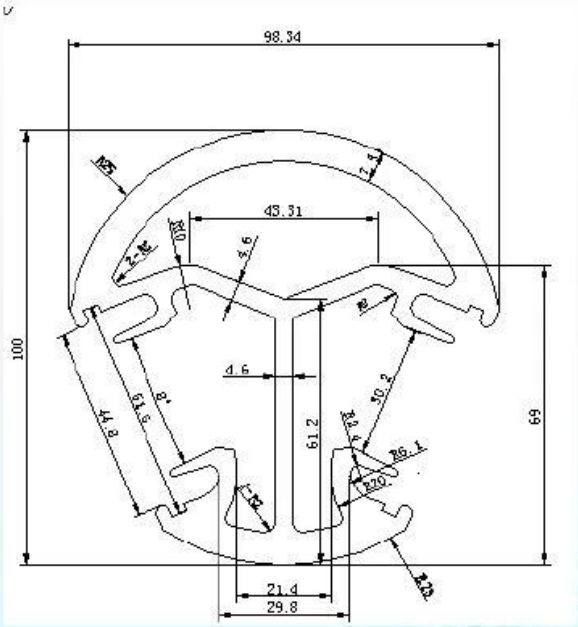

Material : aluminum 6065
Heat treatment :T6
Surface : MILL
Length : 1265mm
details: with 150mm snap insert in at one end, a plastic seat, a post base, cap on the top and cover ring for post base.

dispositivo cuadrado de aluminio