acero inoxidable 316 de vidrio soporte de montaje de barandilla

soporte de barandilla regulable
N º de Modelo. P708
316 de acero inoxidable para uso al aire libre;
304 de acero inoxidable para uso en interiores;
interior o aplicaciones exteriores
Montaje de cristal o de montaje de pared disponibles
Cantidad mínima de pedido: 1 pieza;
el puerto marítimo de Shenzhen
Producido por el lanzamiento de Shenzhen

vidrio P708 soporte de montaje de la barandilla;

Dibujo tamaño como abajo:
brecha betweem pasamanos y el vidrio es de 75 mm;
38.1mm tamaño pasamanos, 42.4mm, 50.8mm o el tamaño del cuadrado de medidas Varity / rectangular;

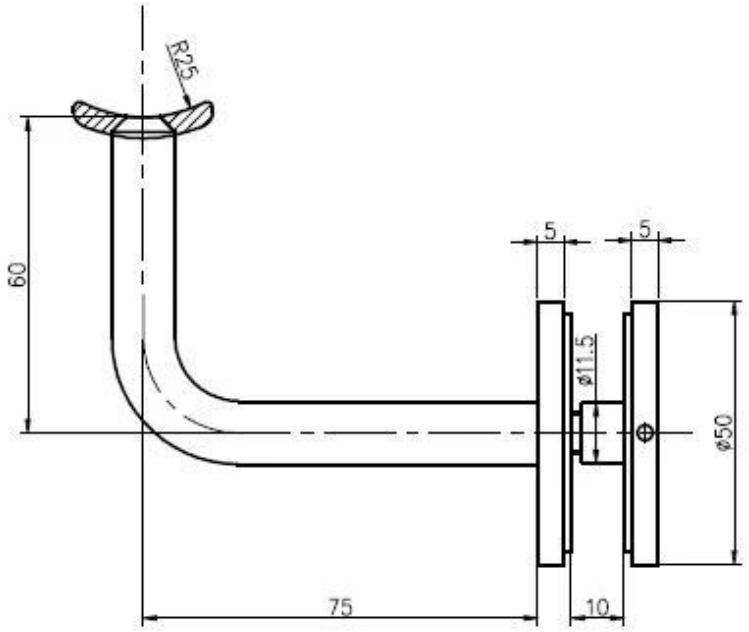

partes P708, abrazadera de cristal, barra, soporte de barandilla;

Favor enviar la investigación para **sales04@launch-china.cn**