abrazadera de cristal de acero inoxidable para el post balaustrada

material: acero inoxidable 304/316
Acabado: satinado o mirror pulido
Tipo: abrazadera de vidrio con rounD de base; abrazadera de cristal con base plana
MOQ: 1 PC

Modol: G105

Modelo No .: G105R

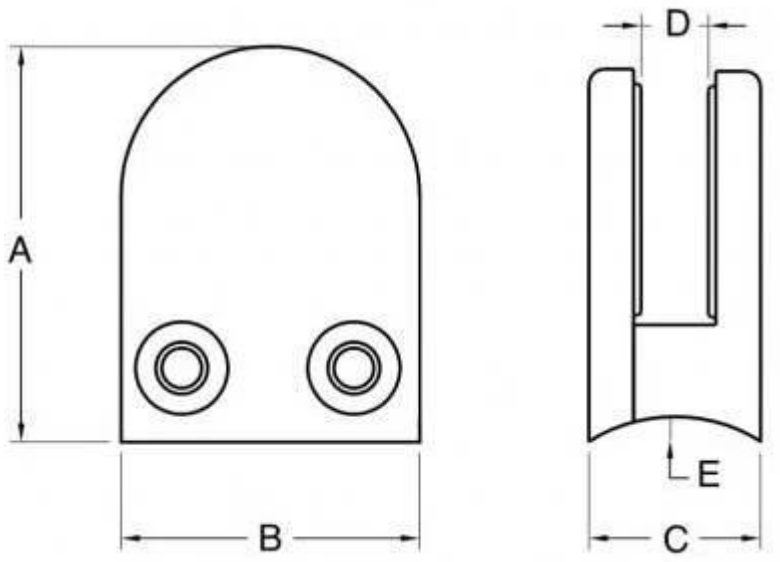

N º de Modelo.	UN	segundo	do	re	mi
G105	55	45	28	14	0
G105R	58	45	28	14	R-25.4

Si usted tiene alguna pregunta sobre nuestros productos, visite nuestro página principal o póngase en contacto conmigo para more detalles.
Dirección de correo electrónico: sales03@launch-china.cn