Ángulo ajustable del soporte del tubo de la barandilla del acero inoxidable

Especificaciones.
1. Material acero inoxidable 304/316
2. cepillado
3. Modelo # NCF-40X
4. para apoyar los tubos cuadrados de la barandilla 40x40 / 50x50mm, montados en los postes del acero inoxidable 4x40x1.5mm
5. Hecho por el bastidor de precisión

Fotos para Ángulo ajustable del soporte del tubo de la barandilla del acero inoxidable

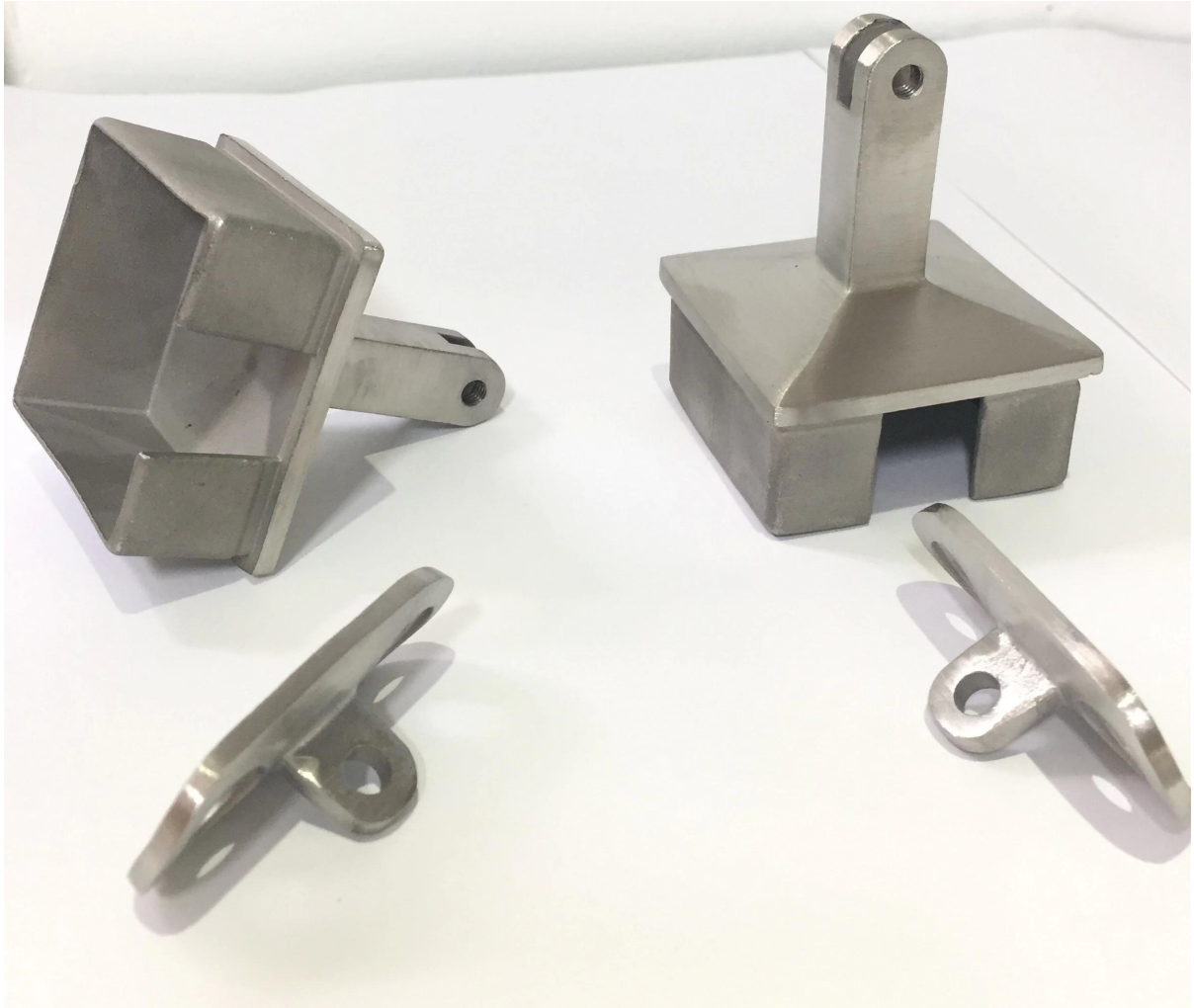

Dibujo para el corchete de acero inoxidable soporte del tubo ángulos ajustables

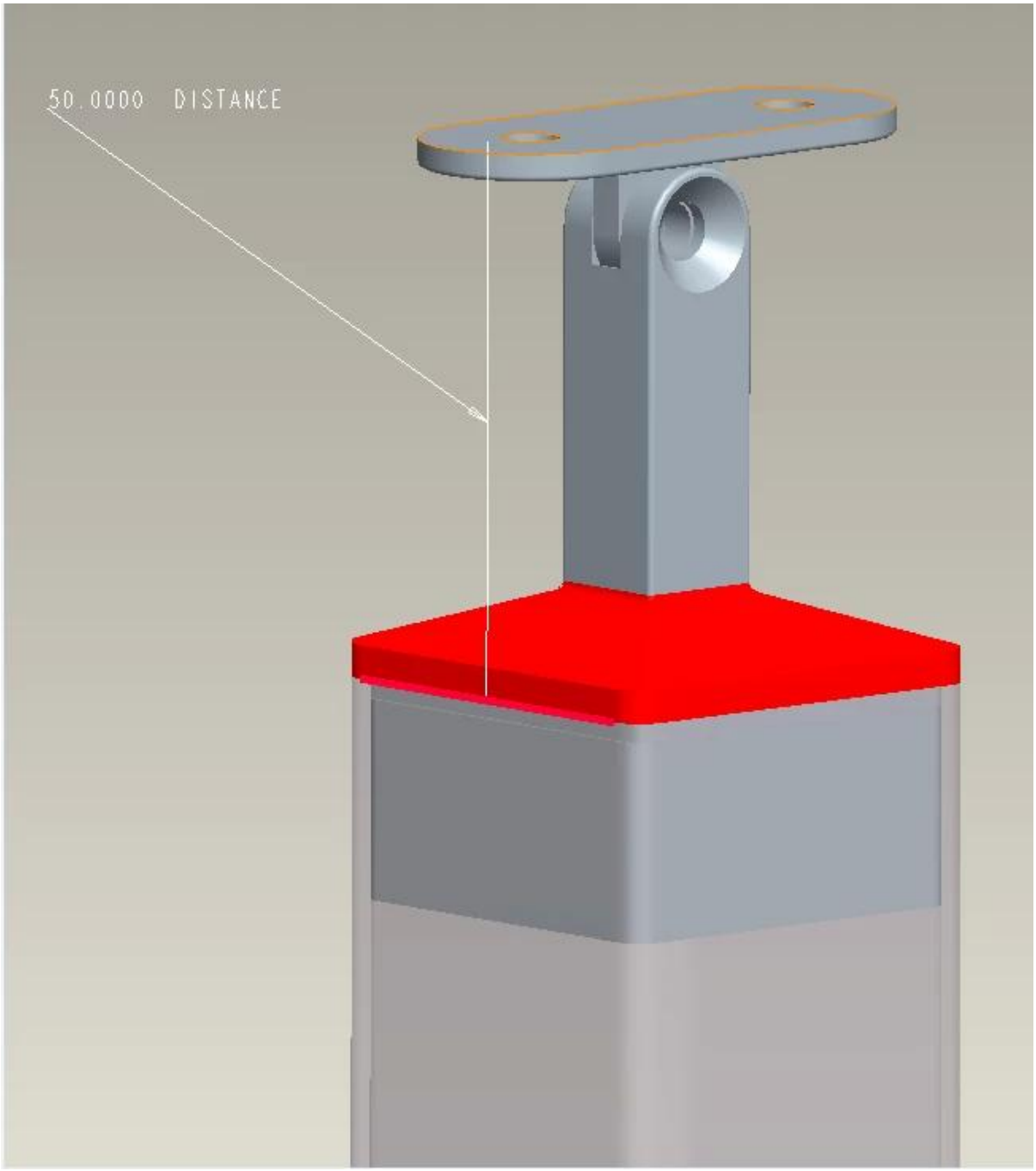
50.0000 DISTANCE

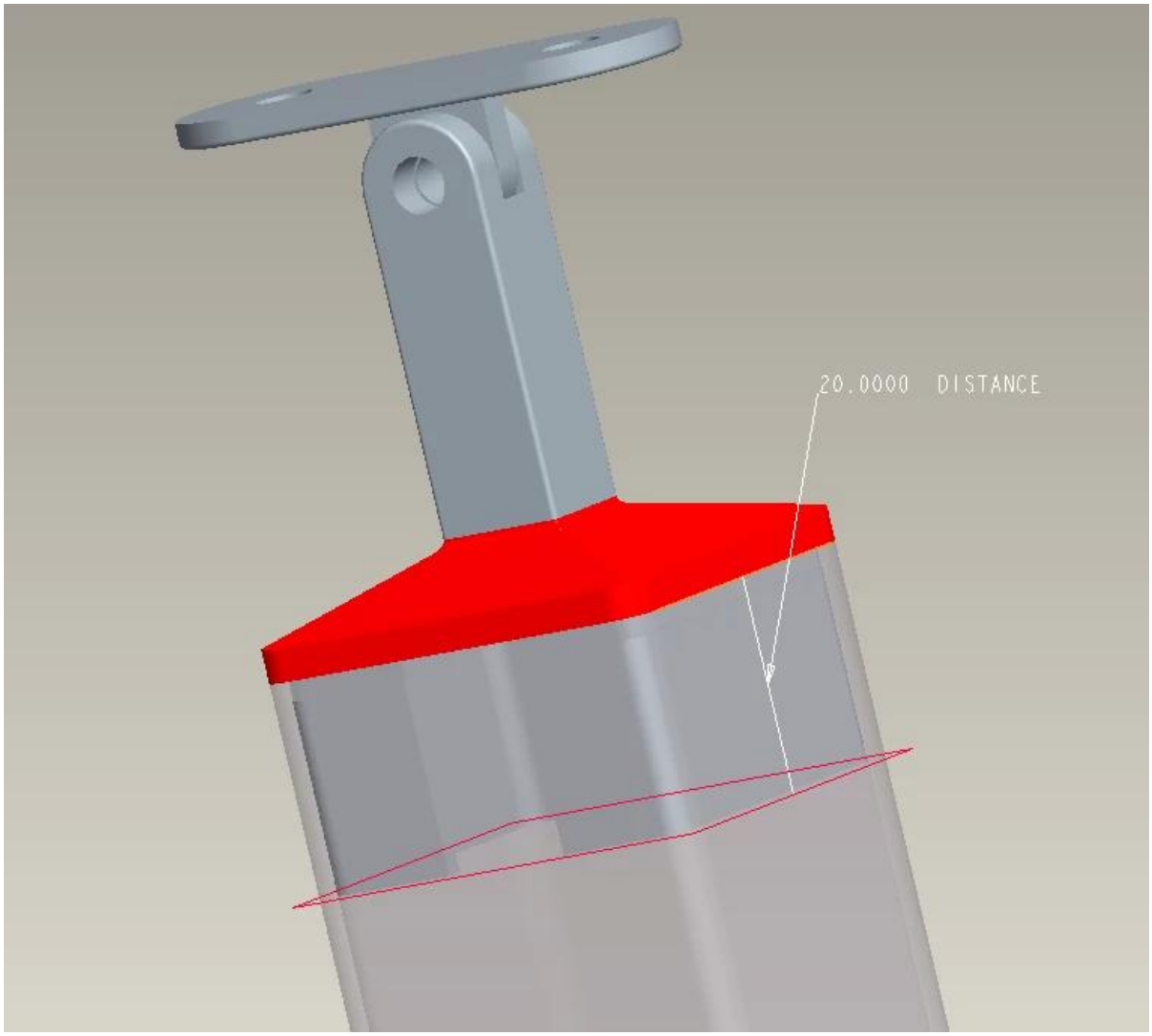
20.0000 DISTANCE

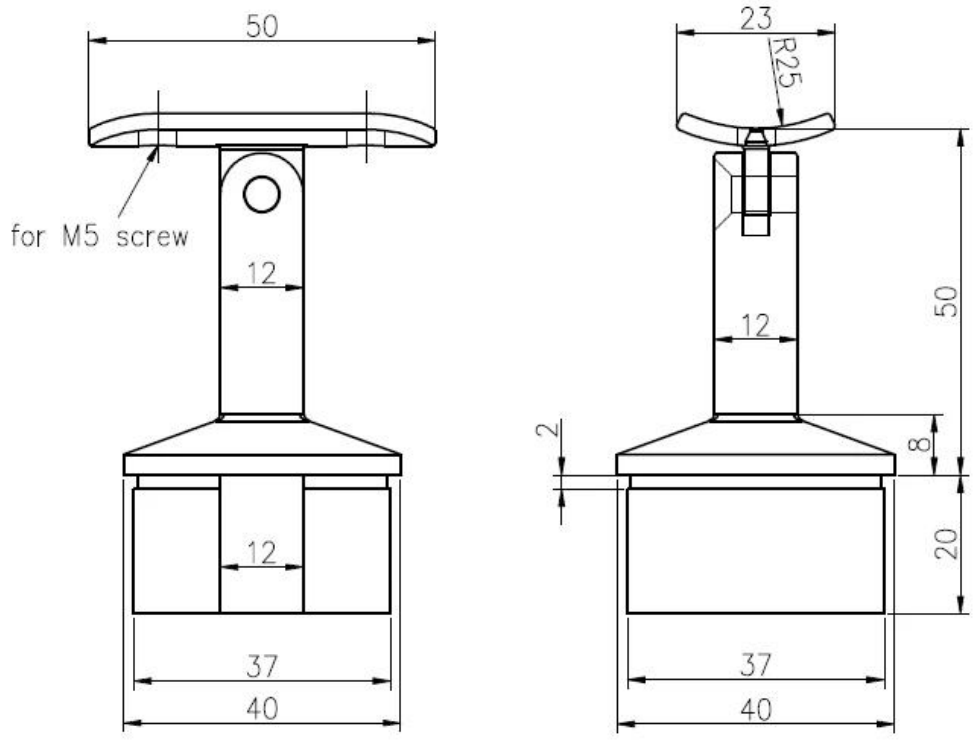

¡Si usted está interesado en los ángulos ajustables del soporte del tubo de la barandilla del acero inoxidable, sienta libre de enviar el enquiy!