barandillas de poste corto de montaje lateral de acero inoxidable

1. Especificaciones:

- Material: acero inoxidable 304/316 o aluminio 6063 T5

--Terminar:
1). Para acero inoxidable: espejo / satinado
2). Para aluminio: anodizado / recubrimiento en polvo

-Tamaño de poste cuadrado de acero inoxidable: Tubo cuadrado de 50x50x1.5mm, placa de 50x5mm

-Tamaño de poste cuadrado de aluminio: Tubo cuadrado de 50x50x3 mm, placa de 50x5 mm

- Para vidrio de 8-16 mm, o más grueso, personalizado disponible.

- Aplicación: balcón, terraza, etc.

- La muestra siempre está disponible

2. Acero inoxidable y & Fotos de poste de aluminio:

poste corto de aluminio en polvo negro y poste corto de acero inoxidable satinado

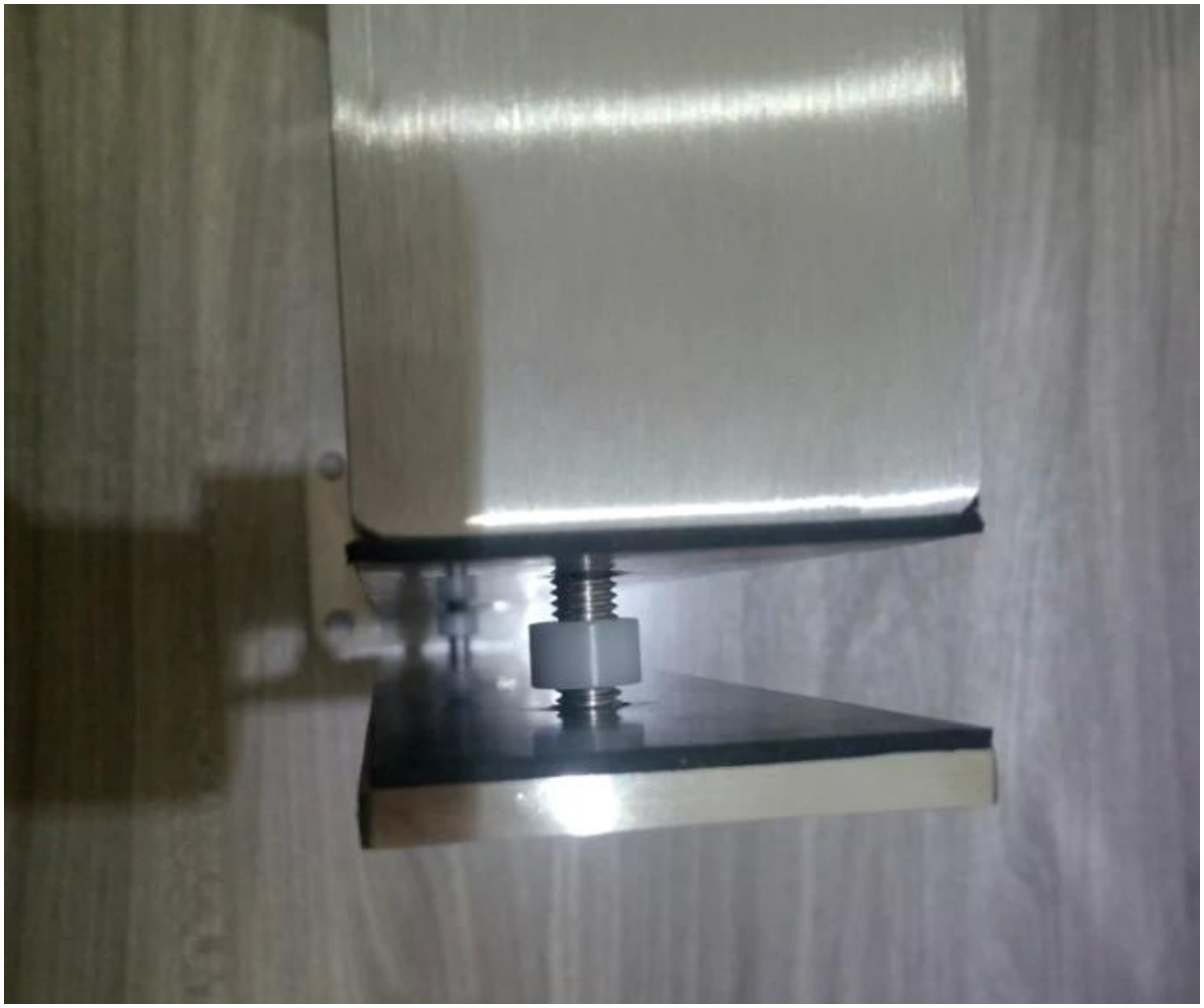

Dibujo de dimensiones:

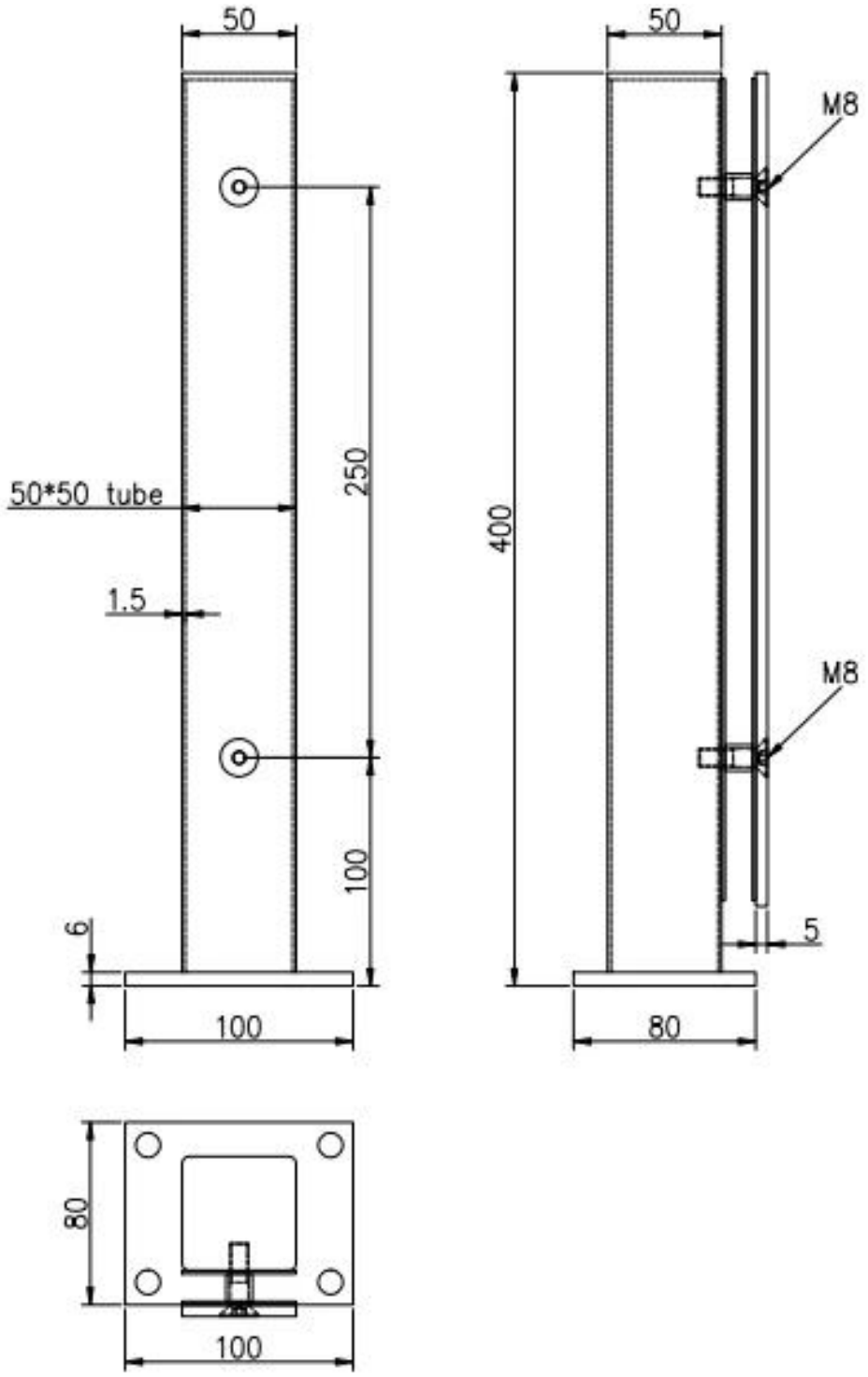

3. Proyecto para su referencia:

Gracias por su visita Cualquier interesado, por favor póngase en contacto conmigo libremente:

Email: sales02@launch-china.cn . Skype: lanzamiento-02 .