Hemos pasado mucho tiempo y recursos el desarrollo de nuestro nuevo mini poste espita.
La espiga está
disponible ahora. Si usted son buscando para un espita que es estéticamente a gradable, es fuerte y exclusivo, entonces este es la espita para usted.
Podemos también suministro usted con un completo alcance de piscina puerta hardware Incluyendo pivotes, parches,
pestillo guarniciones; piso muelles con intercambiable husillos y inoxidable acer o cemento cajas.
Contacto nosotros para adicional información

Espita están con acabado elegante y forma, los paneles de vidrio se puede cortar a la medida y banda de seguridad pulido.

Áreas de aplicación de espiga estén ampliamente:
- Valla de la piscina
- Baranda del balcón al aire libre
- Terraza barandilla
- Balaustrada escalera
- U otros lugares te gustan

Núcleo Plaza espiga de perforación (modo No.SCM)
Espita taladro de base redonda (modo No.RCM)
Placa base cuadrada espiga (modo No.SBM)
Placa base redonda grifo (modo No.RBM)

Posición espita para barandilla de vidrio sin marco, la espita para barandilla de vidrio sin marco

Salesman		Project name	

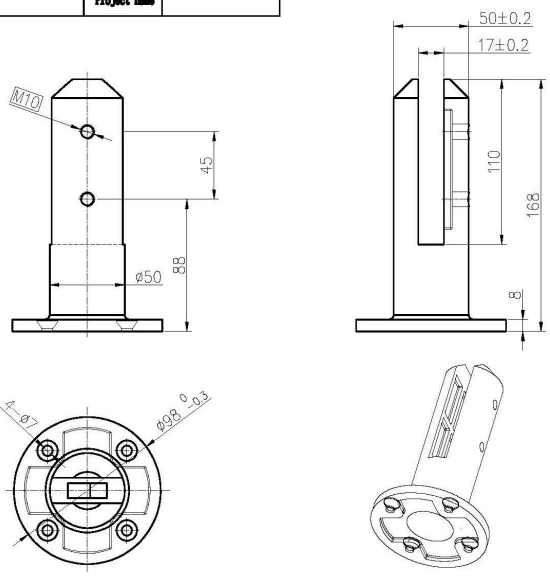

深圳市朗驰商贸有限公司 SHENZHEN LAUNCH CO.,LTD.			表面处理		比 例
设 计	裴佳辉	图号:RBM	材 料	316	1:2.5
校 对			未注实体尺寸公差		
工 艺		名称:Spigot	线性公差	X	±0.1
审 核				XX	±0.1
批 准		版 次 V001		XXX	±0.1
			角度公差	X	±1°
				XX	±0.5°

数 量	共 页	第 页

A4

RBM

Mirror

Satin

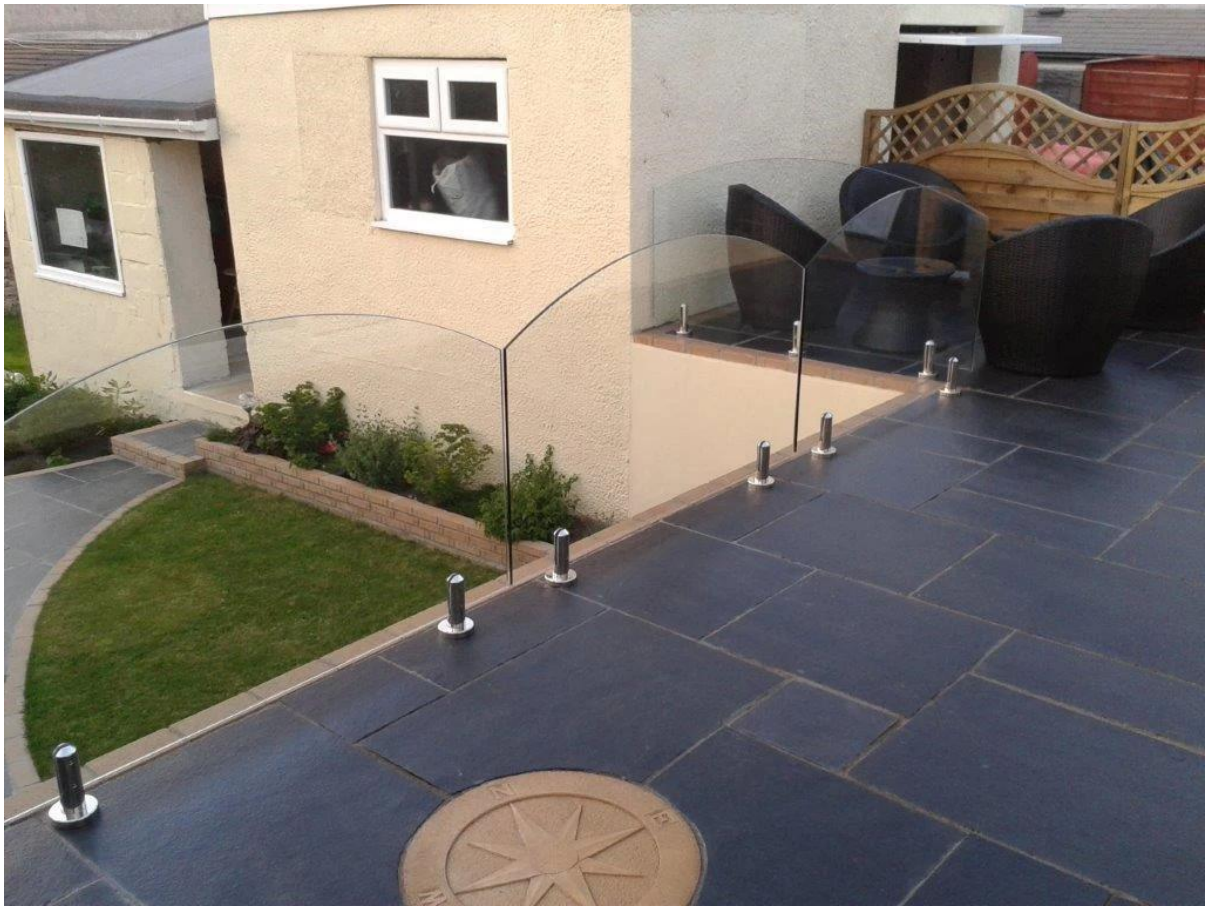

Gracias por su visita!
Cualquier consulta o pregunta, por favor déjeme mensaje. Usted recibirá retroalimentación dentro de las 24 horas.