Edificio de gran altura 304 Acero inoxidable tamaño grande 100 * 80mm Slot Balustra Post para barandas de terraza.

- Custom Big Size Balustra Post 100 * 80 * 2mm;Publicaciones de 1 vía y 2 vías con insertos de plástico para vidrio de 12 mm de espesor.
- Diseño personalizado Forma Oval Top Pasamanos 100 * 150mm

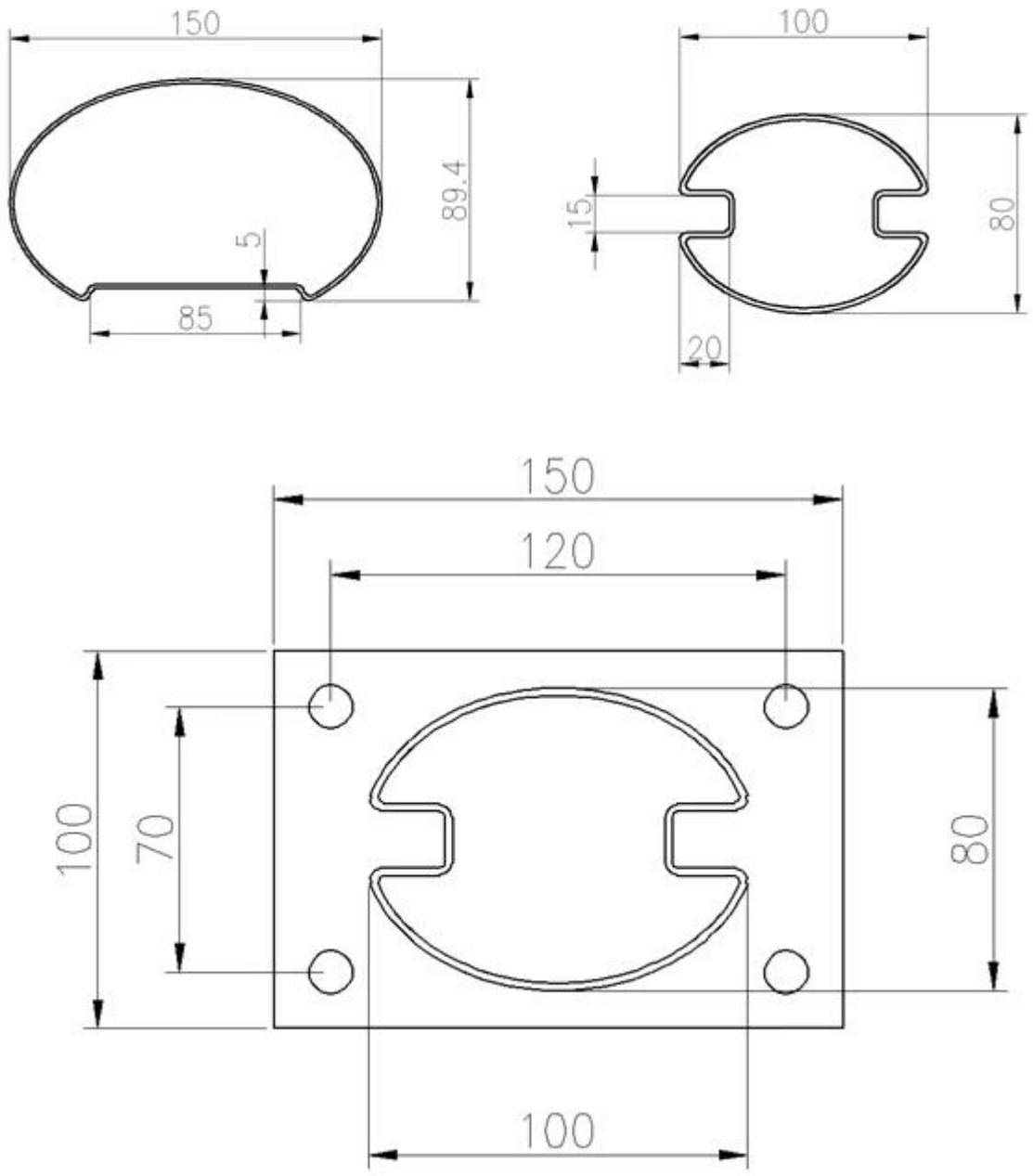

Por favor, póngase en contacto con nosotros para más detalles y precios.

Sitio de trabajo del cliente -

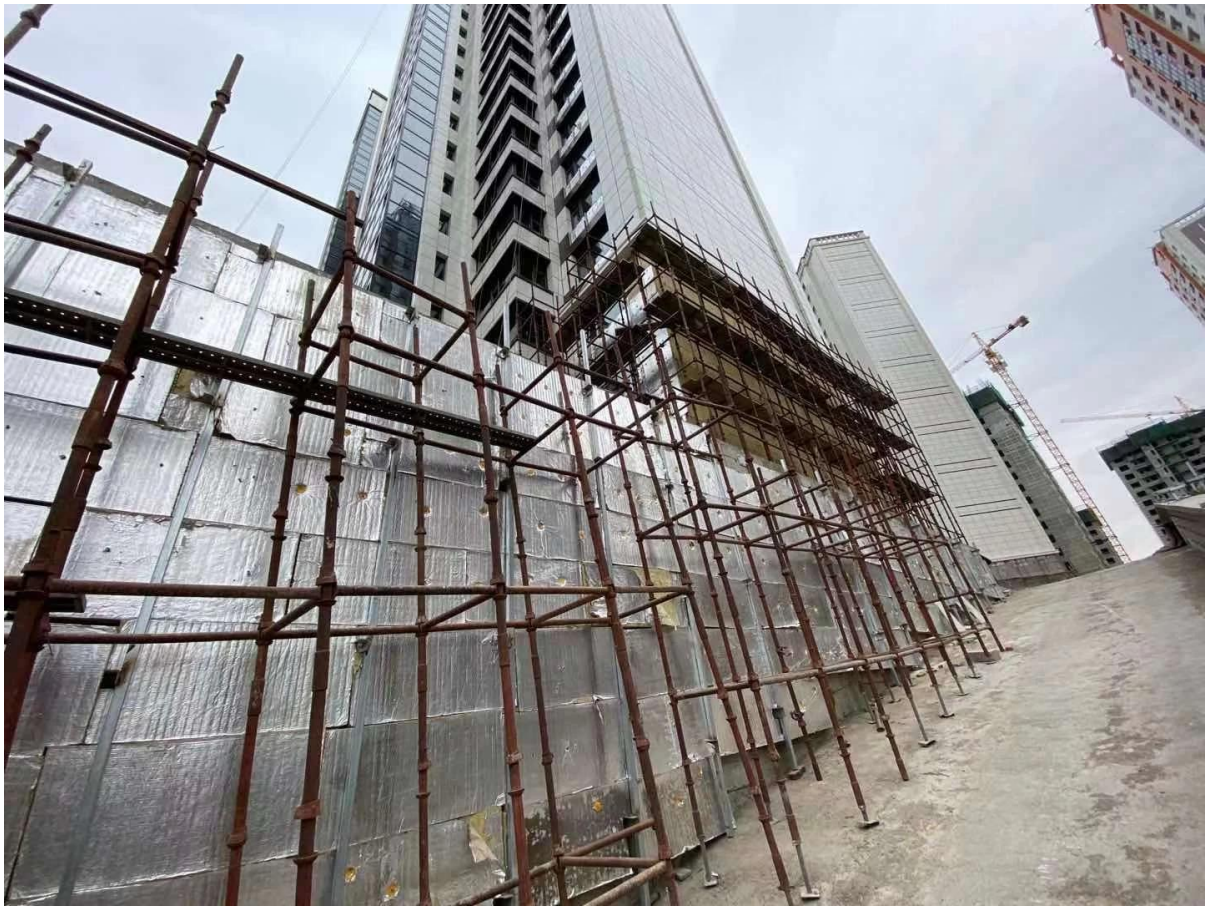

Producción de pasamanos de balaustrada de tragamonedas y paneles de vidrio.

Conectores para pasamanos de balaustrada.

barandillas de ranura -

vidrio clara