Inoxidable acero cable barandilla hardware swageless tipo cable adecuado para escalera cable barand illas .

Características del hardware de la barandilla del cable

1. Modelo # T803
2. Cable tipo SWAGELESS, no necesita engarzadores hidráulicos
3. para cables de 4mm 5mm 6mm
4. 1 juego T803 = 2 PC, 1 PC con hilo normal, la otra PC con hilo inverso
5. MOQ 10 pares
6. Acero inoxidable 316
7. acabado satinado o espejo

Fotos de hardware de barandilla de cable -

Dibujo del hardware de la barandilla del cable T803

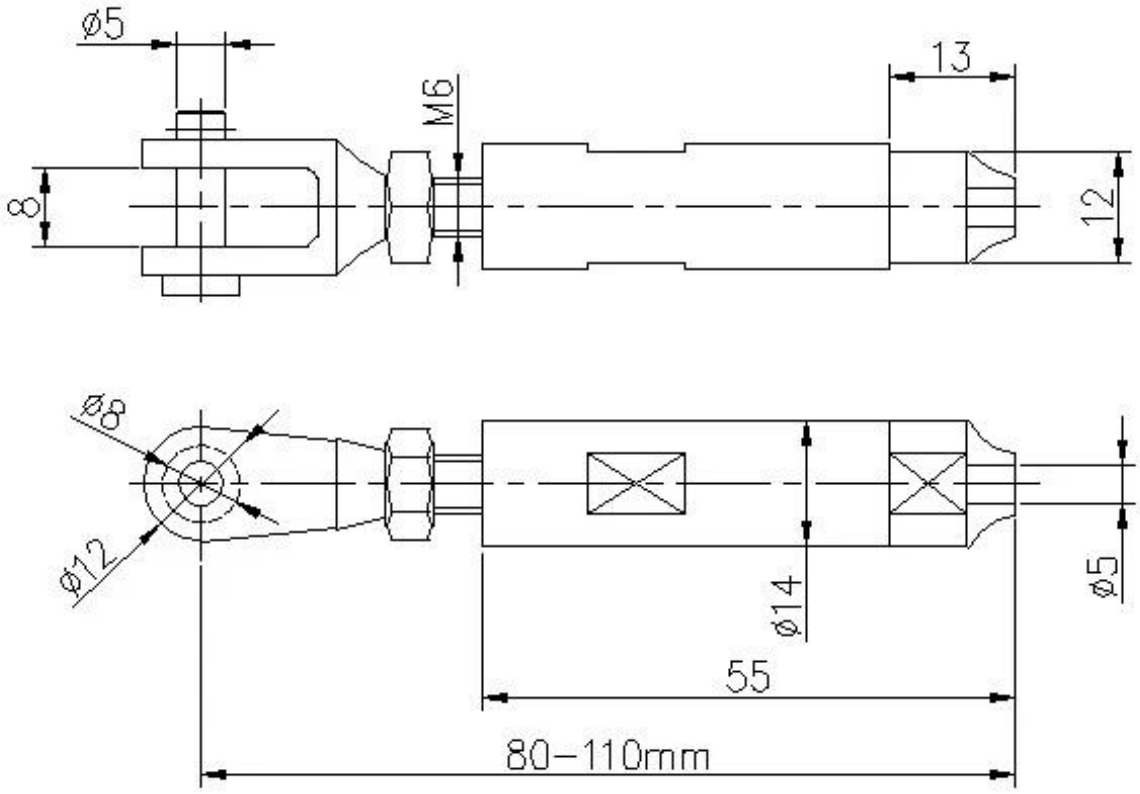

Embalajes de cableado de ferrocarriles-

Packing

Proyecto show-
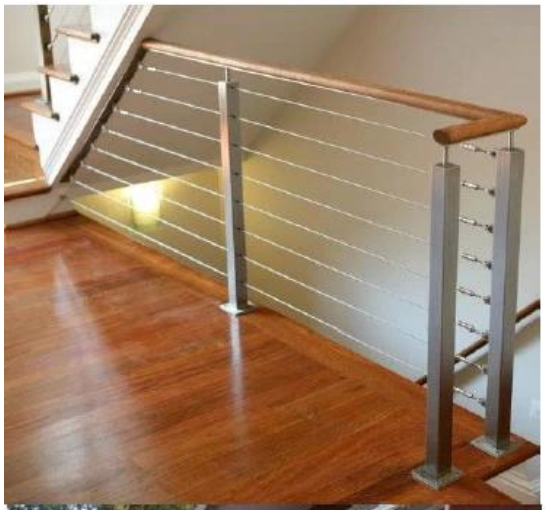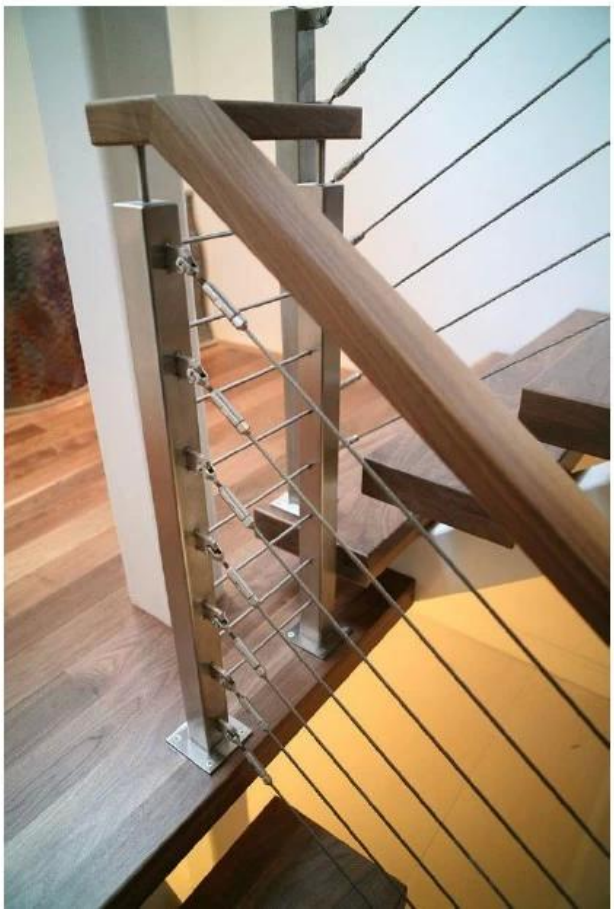
Project Photos