316 ruostumattomasta teräksestä valmistettu kestävä CRL-lasikiskoputki, kiinnityslevyllä, suunniteltu puu- tai betoniasennukseen.

Ominaisuudet -

1. Mallinumero SF-50T
2. Paino noin 3,5 kg / kpl
3. Lasin paksuudelle 10 mm - 21,52 mm
4. voidaan asentaa puu-, betoni- tai teräsalustalle

Kuvia ja piirustuksia CRL-lasikiskojen erillisistä kiinnityslevyistä -

SF-50 T

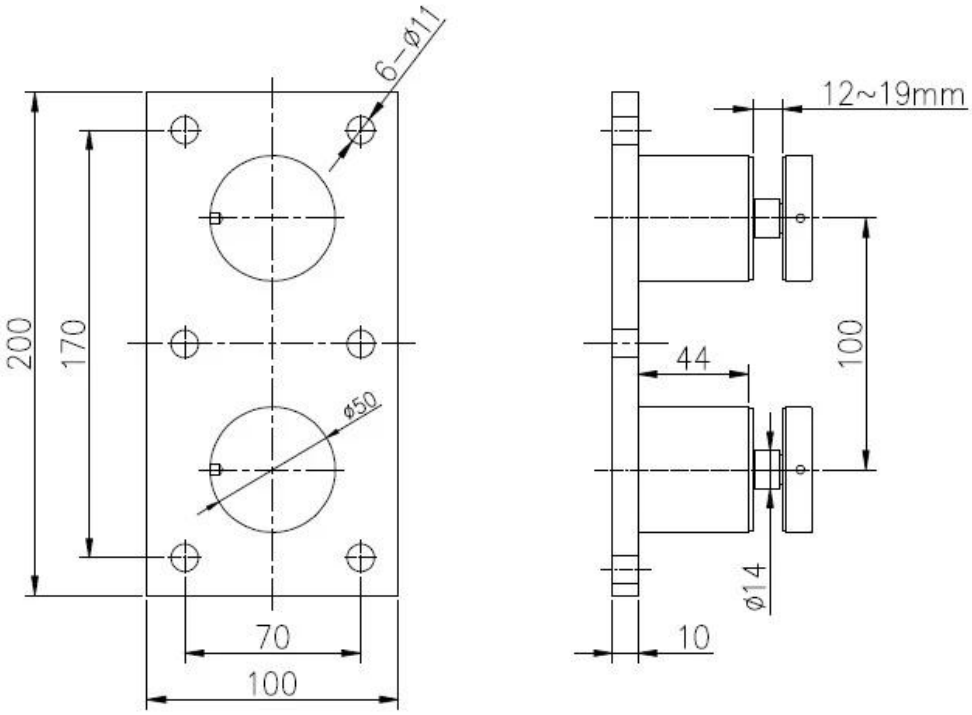

Vastaavia tuotteita -
Karkaistu lasi lasikaiteille, napsauta kuvaa saadaksesi lisätietoja-

Lasihana lasikaiteille-

Glass spigot

MODEL # SBM

MODEL # SCM

MODEL # RBM

MODEL # RCM