Räätälöity ruostumattomasta teräksestä valmistettu 316L-pyöreä kaidehylly, napa 50,8 mm

Materiaali: Ruostumaton teräs 316 / 316L / Duplex 2205
Pintamaali: satiini / harjattu, peili / kiillotettu
Mitat: 55 * 57,6 * 29,4 mm
Lasipaksuus: 10-12mm
Pyöreän sauvan halkaisijan liittämiseen: 50 mm tai 50,8 mm
Suuret markkinat: Pohjois-Amerikka, Eurooppa & Australia
Näyte: Saatavana
Maksuehto: T / T 30% talletus kehittynyt, tasapainoinen ennen lähetystä
Sovellus: Portaiden kaiteet, Kaiteet
Special OEM / ODM: hyväksytty

Tuote näyttää:

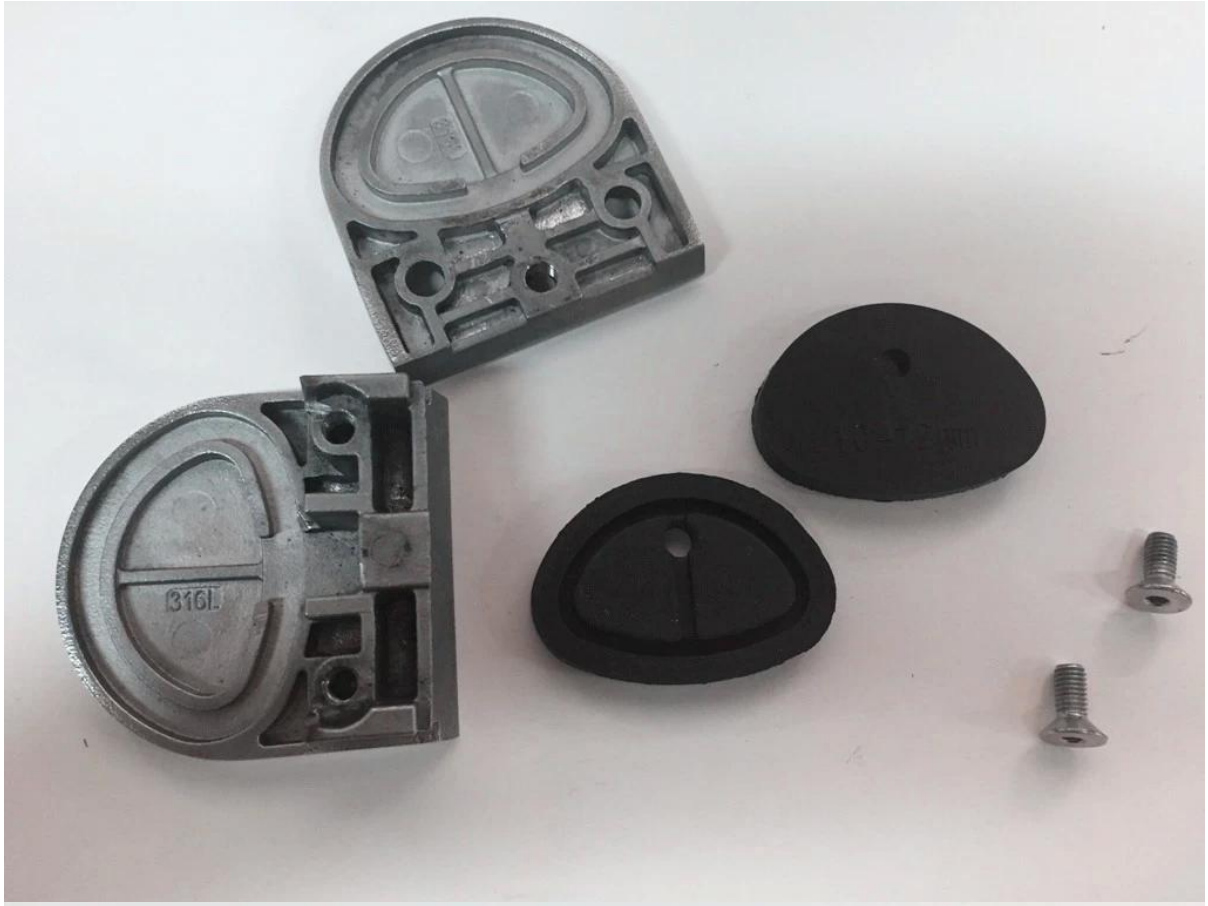

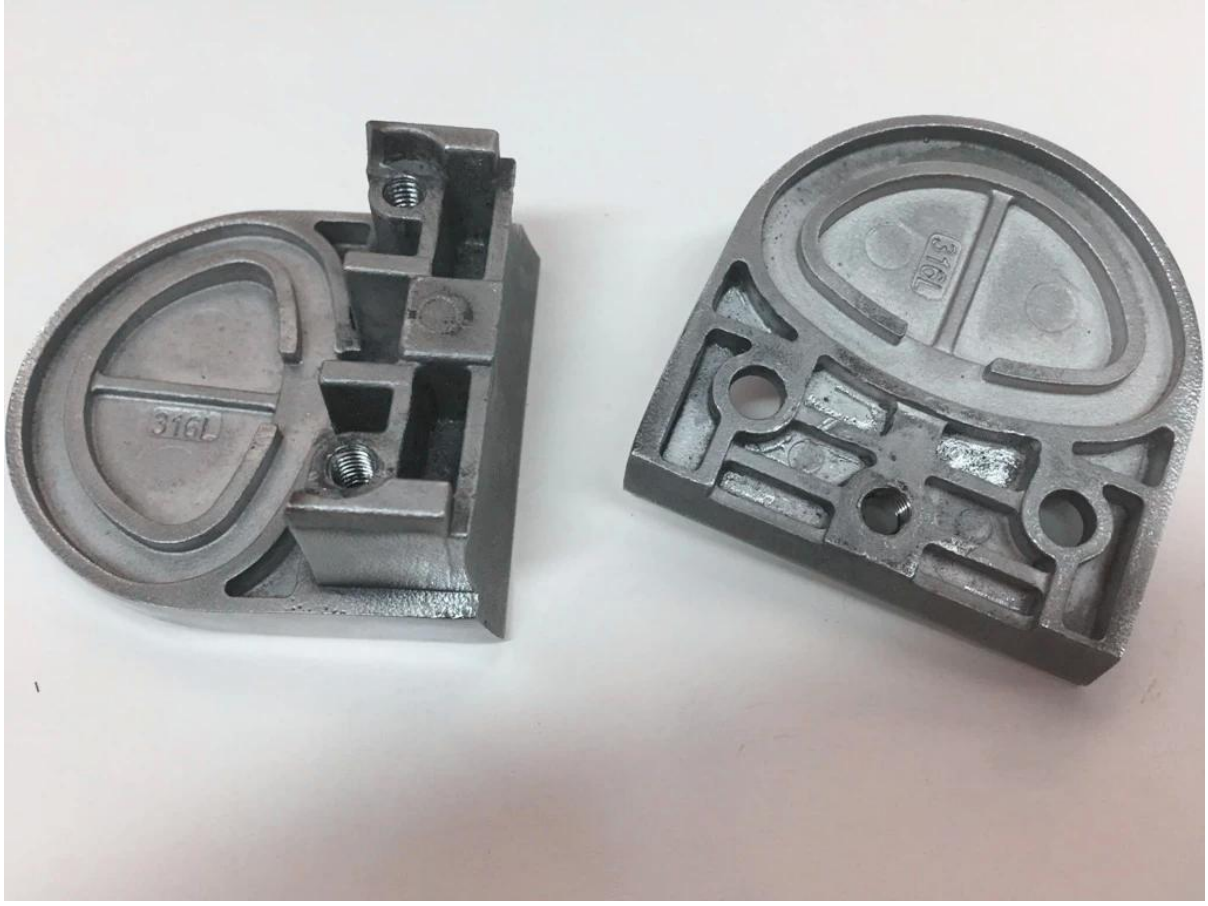

Tuotekuvaus:

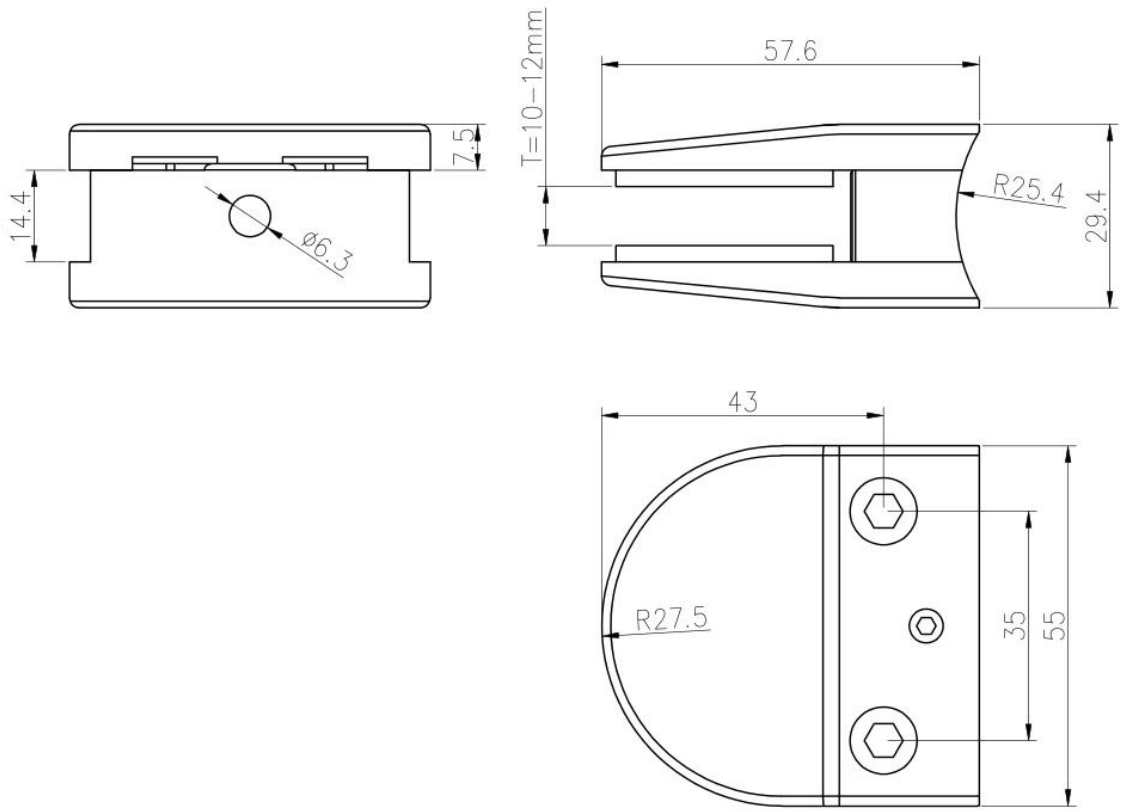

sovellus:

Ota yhteyttä saadaksesi lisätietoja:

Sähköposti: sales03@launch-china.cn
Mobile: +8615907334556

KEBIL科比奥® SHENZHEN LAUNCH CO.LTD
LAUNCH INTERNATIONAL LIMITED

Eve Chow

Sales representative

M : +86 159 0733 4556
T : +86 755 8603 7559
E : sales03@launch-china.cn
A : B5-5003, Yilida Bldg, Nanshan District, Shenzhen