Tehtaan alumiiniprofiilin U-kanava, alumiinilasikanava parveketerassilleKansi Metallikaiteiden suunnittelujärjestelmät

Alumiinilasikaiteiden tekniset tiedot:

RAUTAOSA - KELTAINEN	MATERIAALI	MITTA (MM)	PINTA VALMIS	KÄYTETTY LASIN PAKSUUS (MM)
U-kanava / U-profiili	Alumiini Aseos	102 * 62	Anodisointi / ruiskumaali	12-13,52
		102 * 67		8 + 1,52 + 8
		102 * 70,5		10 + 1,52 + 10
Sisällä järjestelmä ja pultti	3 tai 4 metriä pituudelta			

Verhous	SUS 304 / SUS 316	102	Harjattu / Peili	/
Kumi	Muovi	Eri	Musta	Kaikki

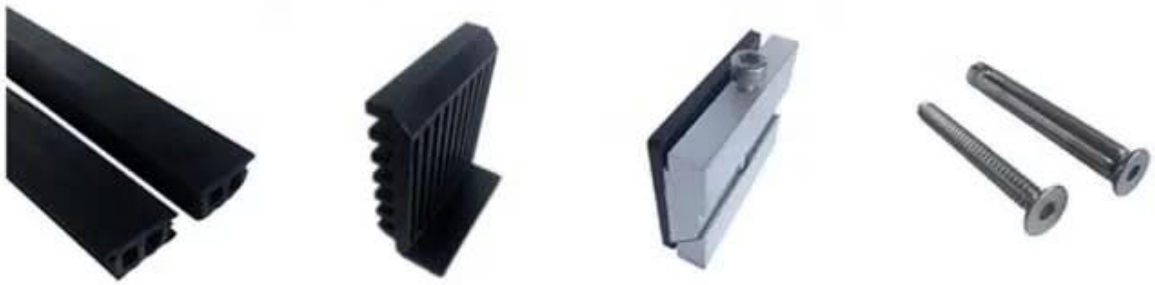

Alumiinipohja U-profiili lasikaiteiden kaiteelle, musta väri:

Saatavilla olevat mallit:
LCH-A01 / A02: ilman verhoa / verholla käytettäväksi 20-21,52 mm lasin kanssa

LCH-B01 / A02: ilman verhoa / verholla käytettäväksi 16 mm - 17,52 mm lasin kanssa

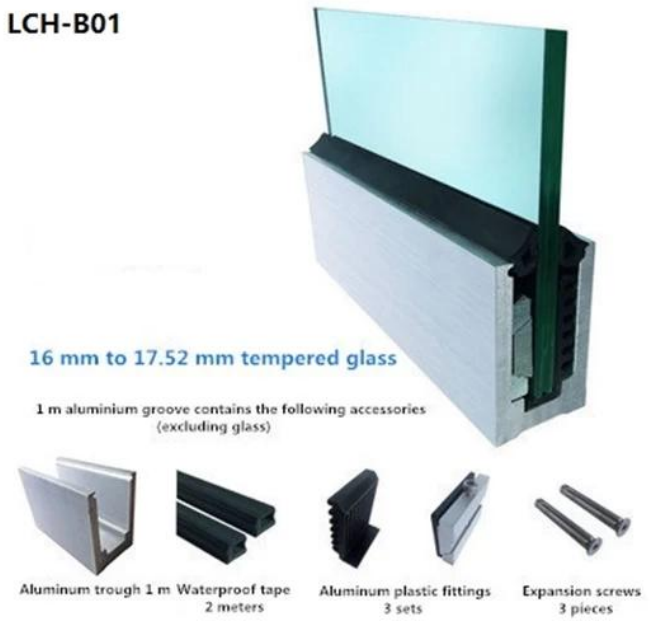

LCH-C01 / A02: ilman verhoa / verholla käytettäväksi 12 - 13,14 mm lasin kanssa

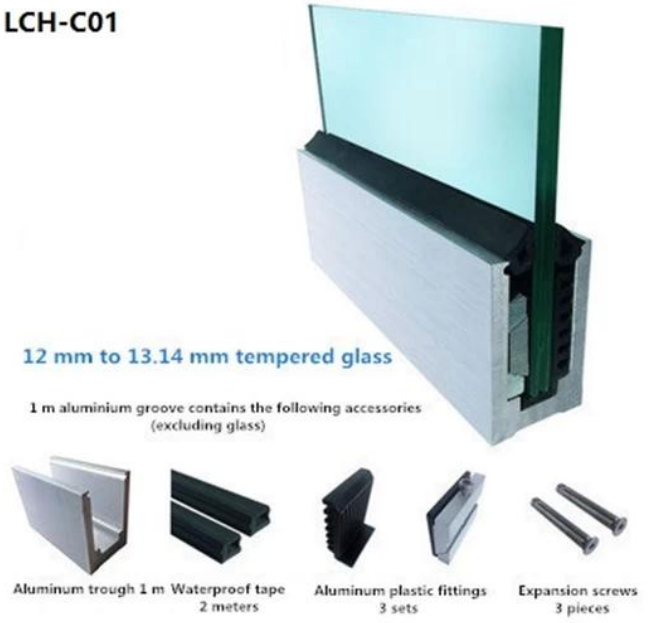

LCH-D01 / A02: ilman verhoa / verholla käytettäväksi 12-13,14 mm lasin kanssa

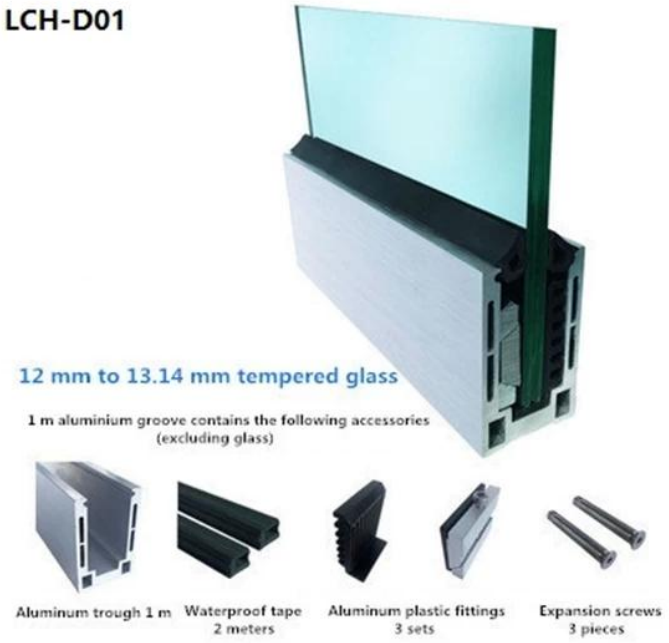

Sekä kaupallisiin että asuinrakennuksiin, ftai sekä tukku- että vähittäiskauppa (olemme valmistaja)
Alla on joitain projektikuvia:

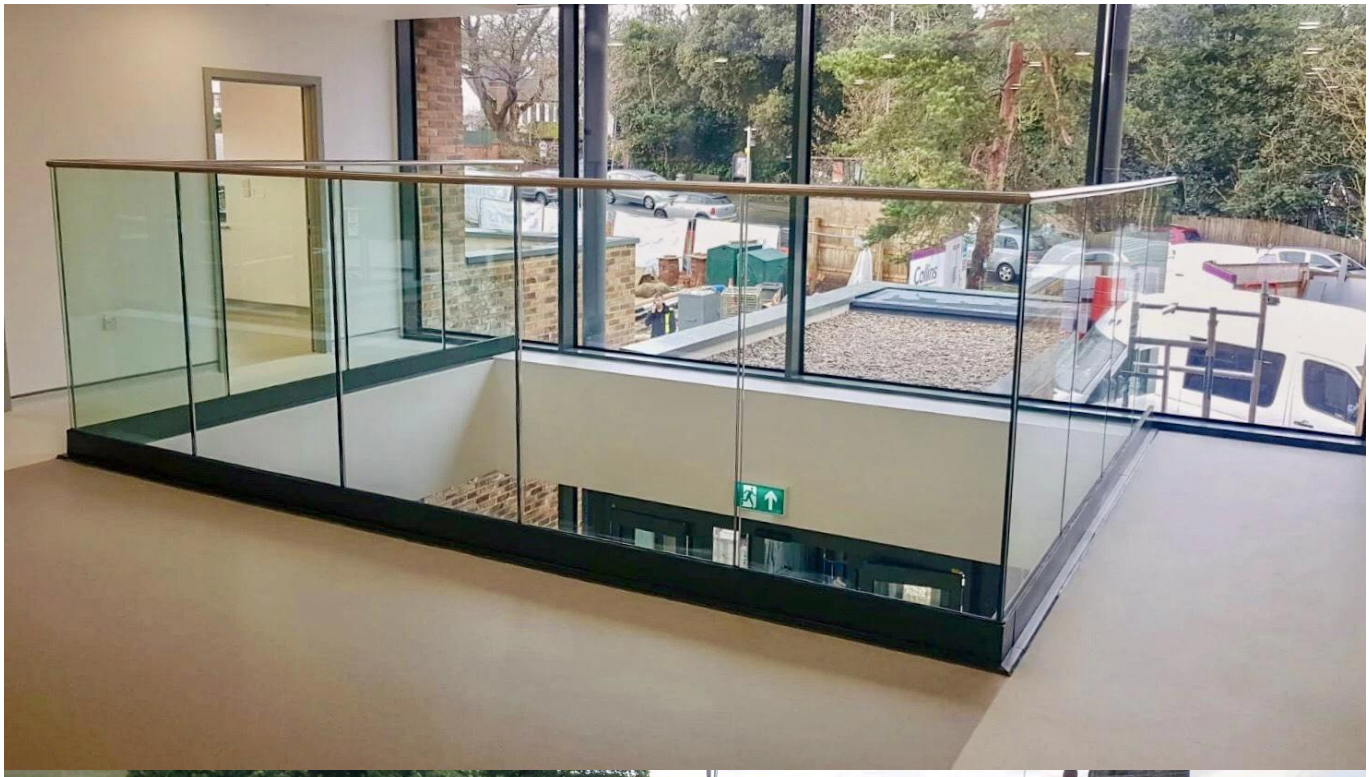

ENEMMÄN TYYPPITÄ ALUMINIUM U-KANAVAA LASIEN RAISOINTIIN:

Small profile: for glass thickness **10-12.76mm**

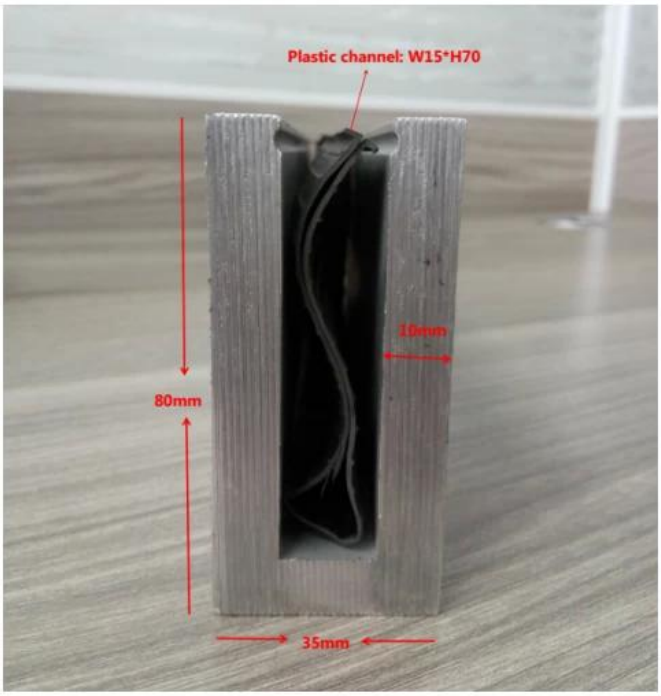

Big profile: for glass thickness 20-30mm

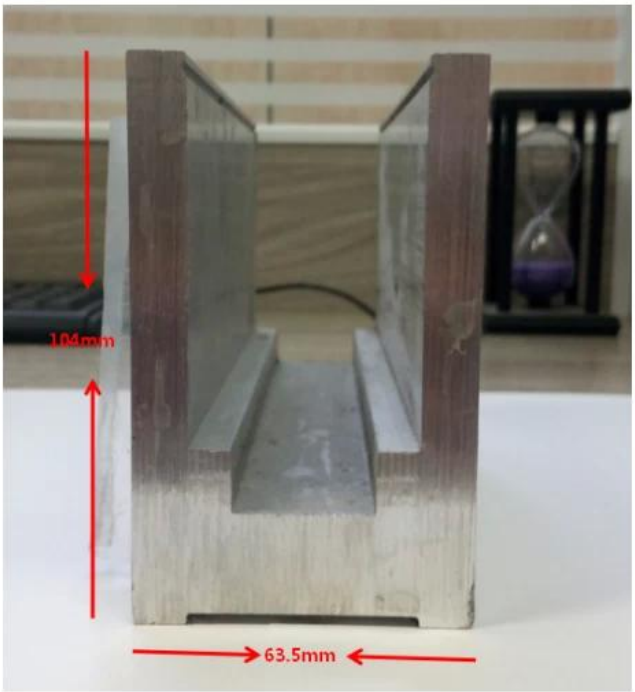

Liittyvät tuotteet:
- uraputken kaide.

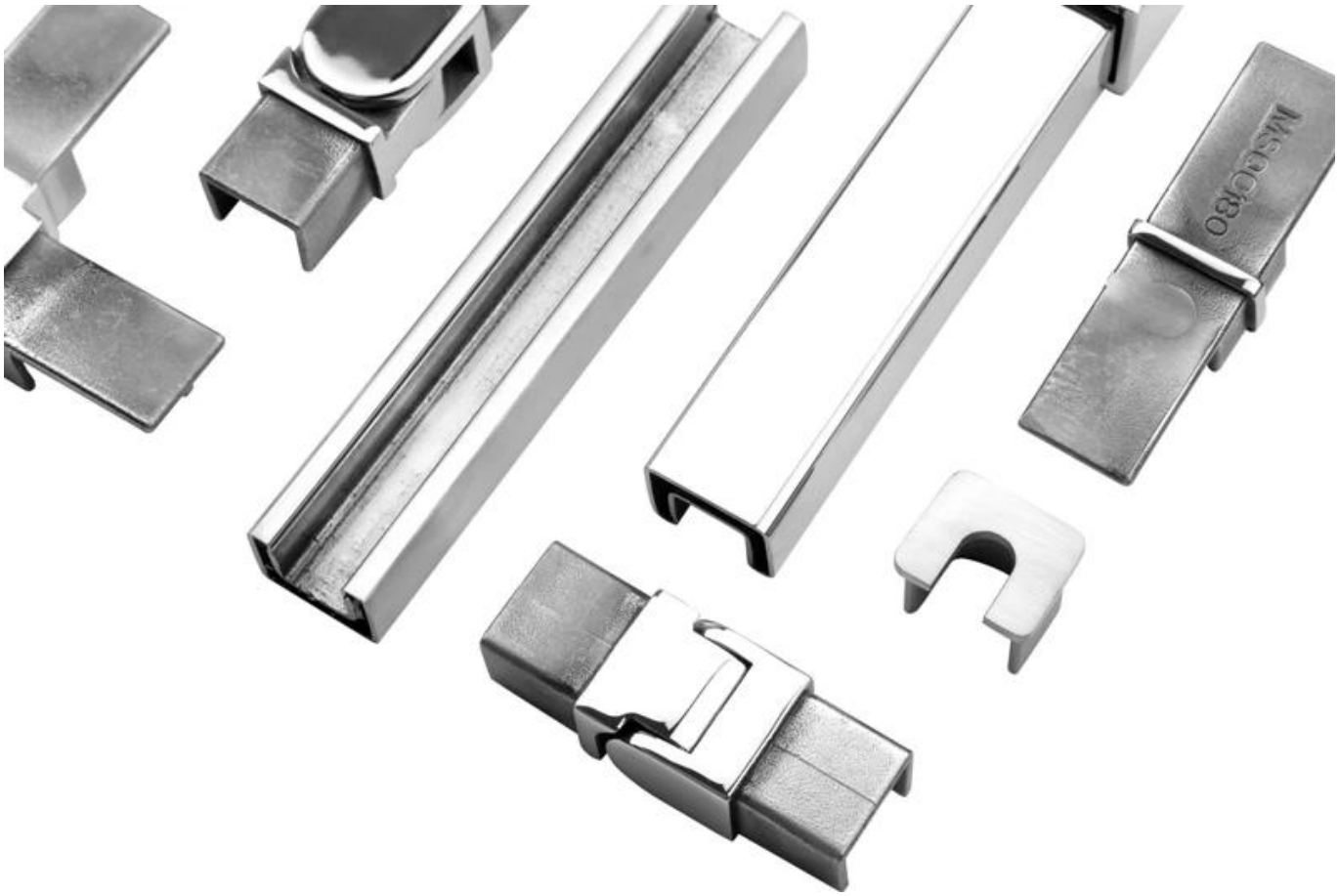

Ota yhteyttä nyt saadaksesi lisätietoja:
Wendy: sales04@launch-china.cn
Matkapuhelin / Whatsapp: +86159 8933 9827