Kehyksetön parvekekaiteen kaide ruostumattomasta teräksestä valmistettava kiinnityslasi

tuotteen nimi	Kehyksetön parvekekaiteen kaide ruostumattomasta teräksestä valmistettava kiinnityslasi
Malli nro.	SF-50T
materiaali	Ruostumaton teräs 304/316
Viedä loppuun	Peili kiillotettu tai satiinipintainen
Lasin erotuskoko	50x12mm korkki, 50x44mm runko, 200 * 100 * 10 pohja
Lasin paksuudelle	12-19mm tai asiakkaan vaatimusten mukaan
Porattu lasireikä	Lasissa tarvitaan halkaisija 14mm
Nettopaino	3236g / kpl
asennus	puinen, teräs- tai betonialusta
MOQ	Yksi kappale
Näyte	Saatavilla
OEM- ja ODM-palvelu	hyväksyttävä
hakemus	Sisä- ja ulkotilojen portaikkojen suunnittelu, parvekekaiteet, kannen kehyksetön lasikaide, Juliet-parvekkeen suunnittelu, kelluva portaikko
Tehontarkastus	Saatavilla
Standoff-pakkaus	Yksi pala yhdeksi kuplapussiin, sitten yhteen valkoiseen laatikkoon, 12 kappaletta yhteen pahvilaatikkoon tai pakkaaminen asiakkaan vaatimusten mukaisesti

Tuote-esitys:

KEBIL科比奥®

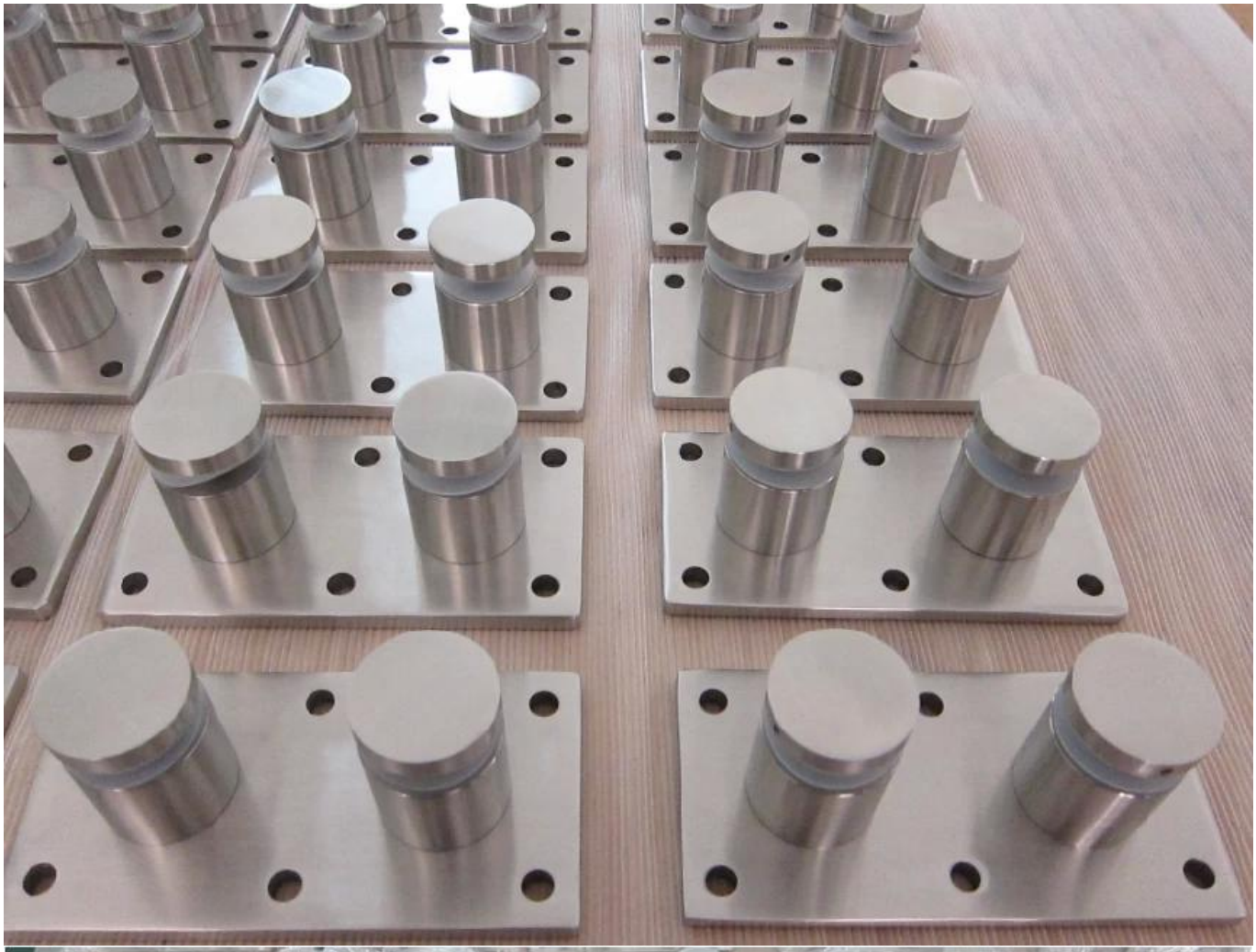

Tekninen piirustus:

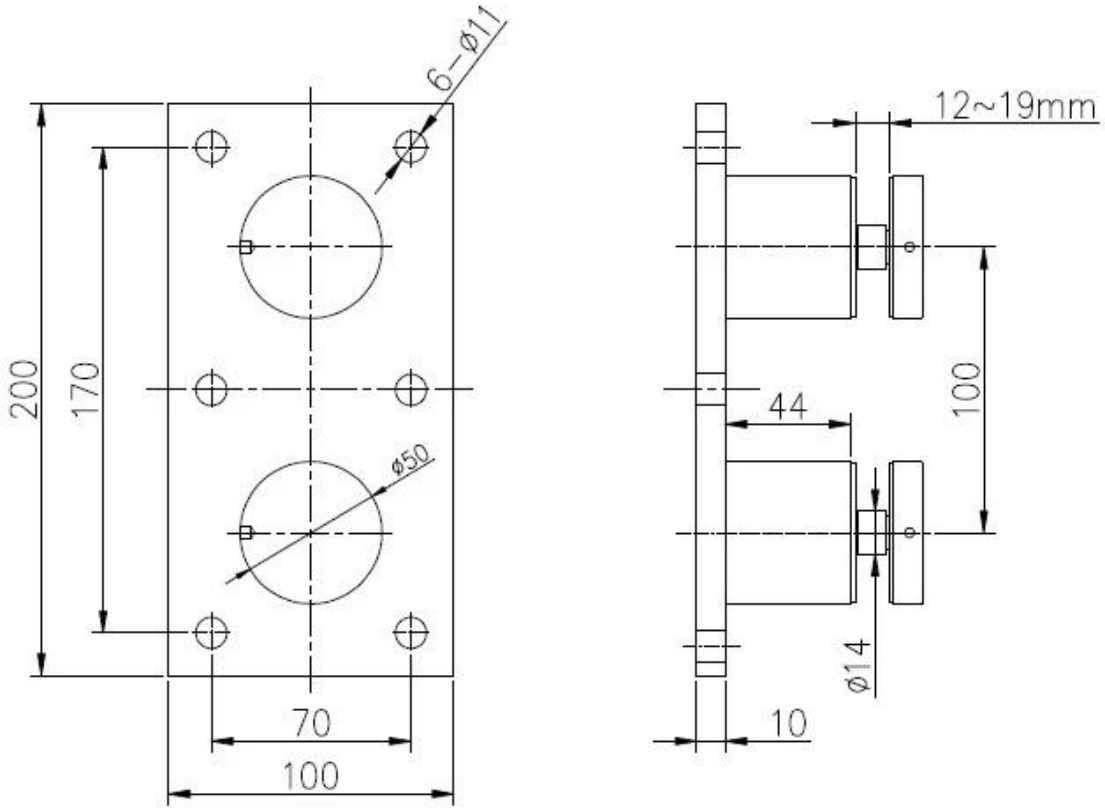

Projektikuvat:

MUUT TYYPIT SAAVUTETTAVAT LASIKAIHTOEHDOT:

SF-50T

SF-50A

SF-50

SF-38

SF-38Z

SF-30

Dia 50mm Lasi Standoff sisään **Peili / Satinviimeistelymalli SF-50**:

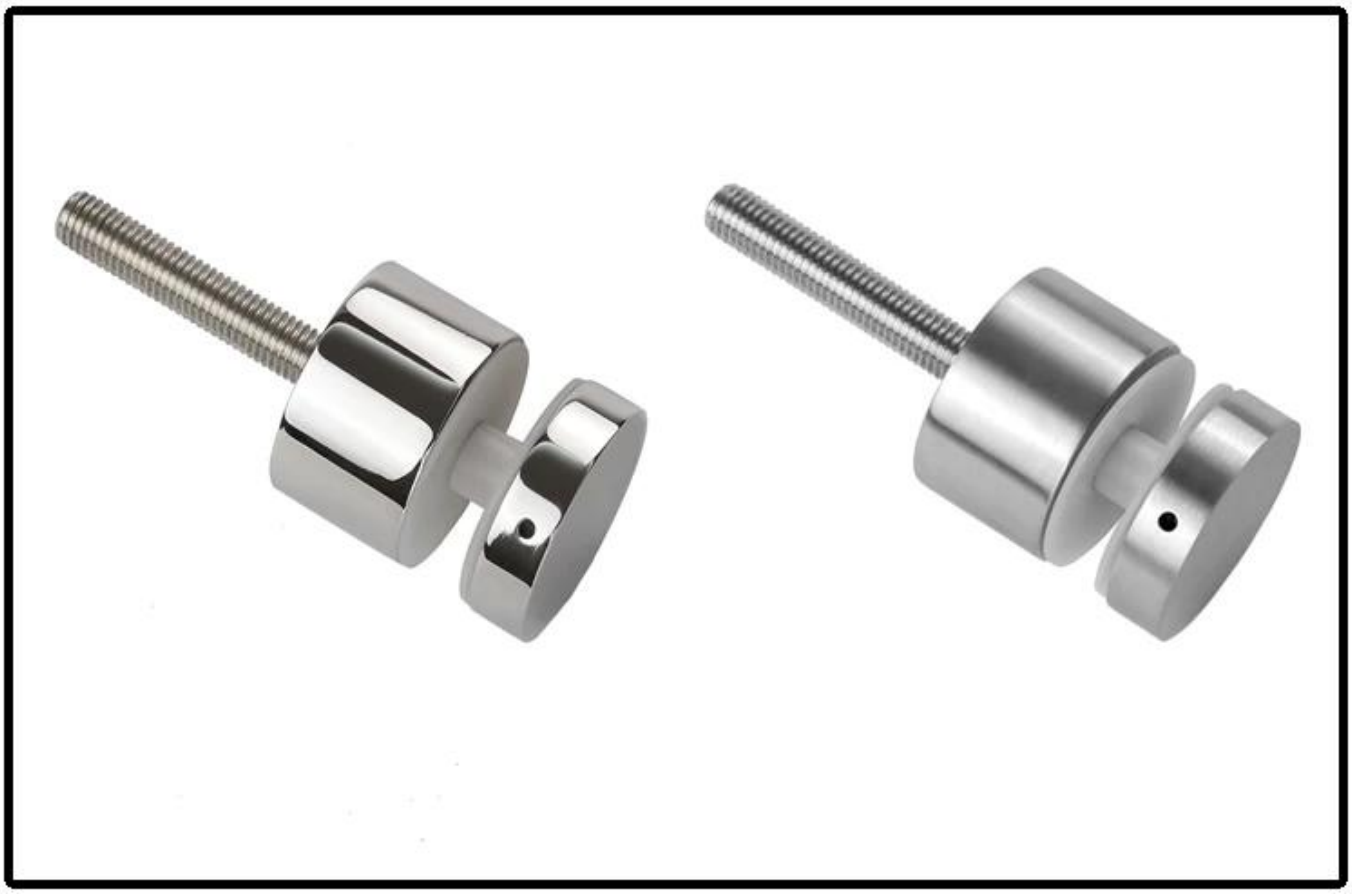

Betonipultilla ja puuruuveilla Malli SF-50W:

Tekninen piirustus:

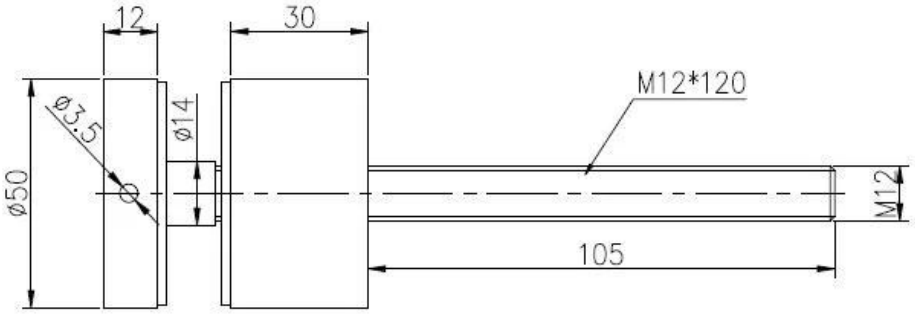

Salesman		Project name	

深圳市朝驰商贸有限公司 SHENZHEN LAUNCH CO.,LTD.			
Design	Jacky	Drawing NO:	
Check			
Craft		Name:Standoff	
Audit			Revision
Approve			V001

Quantity	Total	Page

Surface treatment		Propotion
Material	SS 316	1:1
No note of outity size tolerance		
Linear tolerance	X.	±0.1
	X.X	±0.1
	X.XX	±0.1
Angle tolerance	X.	±1°
	X.X	±0.5°

A4

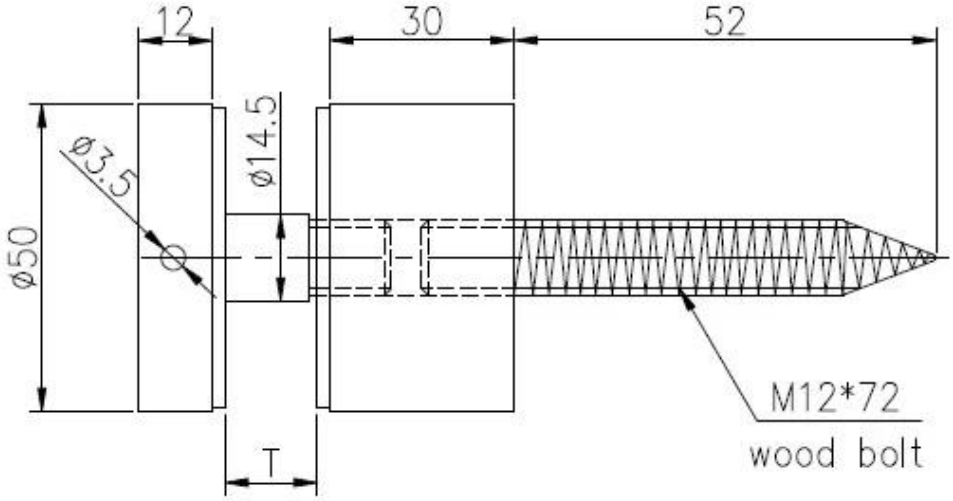

			深圳市朗驰商贸有限公司 SHENZHEN LAUNCH CO.,LTD.				Surface treatment		Propot
			Design	Jacky	Drawing NO:SF-50		Material		1:1
			Check				No note of entity size tolerance		
			Craft		Name:Standoff		Linear tolerance	X.	±0.1
Quantity	Total	Page	Audit			Revision		X.X	±0.1
								X.XX	±0.1
			Approve			V001	Angle tolerance	X.	±1°
								X.X	±0.5°

Projektikuvat:

ulkokäyttöön ja sisätiloihin tarkoitetut lasit, kehyksetön erotuslasikaiteet, ruostumattomasta teräksestä valmistettu lasitettu pidike, lasinen lukitustappi

Ruostumattomasta teräksestä valmistettu lasi erottuu kehyksettömästä lasikoristeesta

ruostumattomasta teräksestä valmistettu kiinnike lasikattoihin

Ota yhteyttä nyt saadaksesi lisätietoja!
Sähköposti: sales03@launch-china.cn
Mob: +8613686807796