Lasikaitelaitteiston neliö Lasin ja lasin pidin

Tuotteen Kuvaus

Tuote Naminulle	Lasikaitelaitteisto neliönmuotoinen lasi lasinpidikkeeseen
materiaali	Ruostumaton teräs 304 tai 316
Suorittaa loppuun	Peili / satiini viimeistely
Manufacture Menetelmä	CNC-työstö tai -valu. Riippuu määrästä.
Lasin paksuus	10-12mm lasi tai asiakkaan vaatimukset
Räätälöity lasipuristin	Käytettävissä. Olemme tehdas
Käyttö	Käytetään lasista lasiin
hakemus	Lasikaide parvekkeelle, portaat, kansi, uima-aita ,
Asennus	Lasi asennus
Näyte	Käytettävissä tarkistettavaksi laatu ennen tilausta
Tehontarkastus	Käytettävissä
Turvapakkaukset	Kuplapussi - pahvilaatikko - laatikko
varmennettu	Kyllä (Materiaalitestiraportti voidaan toimittaa)
OME & ODM-palvelu	vailable

Lasipuristimen yksityiskohdat

(1) Suorakulmainen lasi-lasipuristin BC-80X35

KEBIL科比奥® SHENZHEN LAUNCH CO.LTD
LAUNCH INTERNATIONAL LIMITED

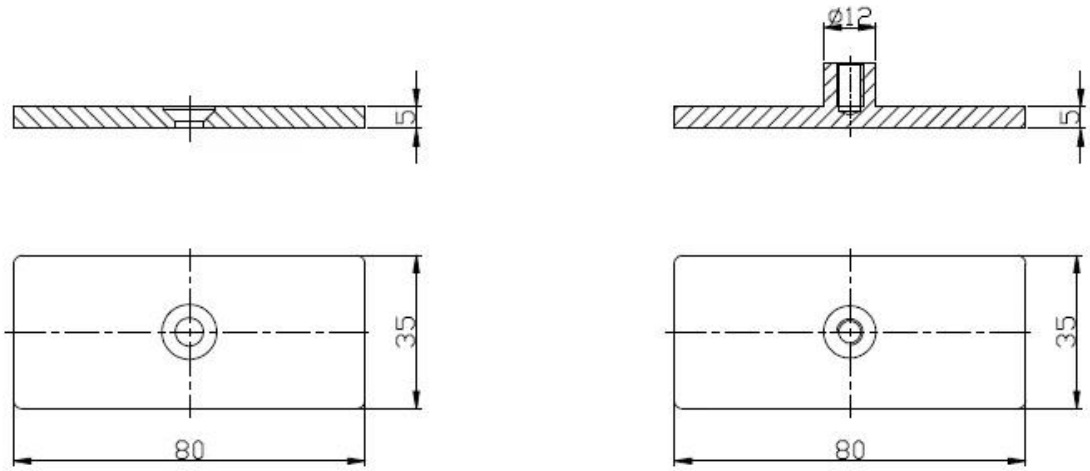

(2) Muu tyyppinen lasipuristin Toimittaja

STAINLESS STEEL BALUSTRADE AND FITTINGS

KEBIL 科比奥 SHENZHEN LAUNCH CO., LTD

http://www.chinabalustrade.com

GLASS CLAMP

Part No.	Material	Finish	Size	Glass thickness
• G102 • G102R	• AISI 304 • AISI 316	• Satin • Mirror	• 44x44x25mm • 48x44x25mm	• 8-10mm

Part No.	Material	Finish	Size	Glass thickness
• G103 • G103R	• AISI 304 • AISI 316	• Satin • Mirror	• 50X40X22mm • 52X40X22mm	• 6-8mm

Part No.	Material	Finish	Size	Glass thickness
• G104 • G104R	• AISI 304 • AISI 316	• Satin • Mirror	• 50X40X26mm • 52X40X26mm	• 8-10mm

Part No.	Material	Finish	Size	Glass thickness
• G105 • G105R	• AISI 304 • AISI 316	• Satin • Mirror	• 55X45X28mm • 58X45X28mm	• 10-12mm

Part No.	Material	Finish	Size	Glass thickness
• G106 • G106R	• AISI 304 • AISI 316	• Satin • Mirror	• 50X40X25mm • 52X45X25mm	• 6-8mm • Used at corner

Part No.	Material	Finish	Size	Glass thickness
• G107 • G107R	• AISI 304 • AISI 316	• Satin • Mirror	• 63x45x28mm • 68x45x28mm	• 10mm

Part No.	Material	Finish	Size	Glass thickness
• G108 • G108R	• AISI 304 • AISI 316	• Satin • Mirror	• 55x55x25mm • 58x55x25mm	• 10-12mm

Part No.	Material	Finish	Size	Glass thickness
• BC-60	• AISI 304 • AISI 316	• Satin • Mirror	• Dia 60mm	• 8-12mm

Part No.	Material	Finish	Size	Glass thickness
• BC-80x35	• AISI 304 • AISI 316	• Satin • Mirror	• 80x35mm	• 8-12mm

Part No.	Material	Finish	Size	Glass thickness
• CB-180	• AISI 304 • AISI 316	• Satin • Mirror	• glass to wall	• 8-12mm

Part No.	Material	Finish	Size	Glass thickness
• CB-90	• AISI 304 • AISI 316	• Satin • Mirror	• 52x52x25mm	• 8-12mm

Part No.	Material	Finish	Size	Glass thickness
• PV-90	• AISI 304 • AISI 316	• Satin • Mirror	• 50x51.3mm	• 8-12mm

Part No.	Material	Finish	Size	Glass thickness
• PV-180	• AISI 304 • AISI 316	• Satin • Mirror	• 60X25mm	• 10-12mm

15/16

BC-80x35

- Square 80x35mm clamps
- To hold 180° glass panels
- For 8-12mm glass

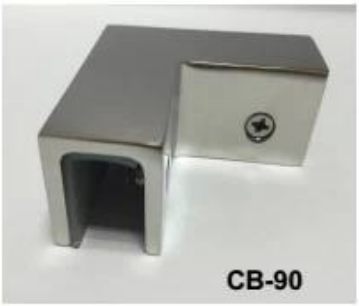

CB-90

- Corner glass clamp
- To hold 90° glass panels
- For 8-12mm glass

BC-60

- Round φ60mm clamps
- To hold 180° glass panels
- For 8-12mm glass

PV-90

- Corner glass clamp
- To hold 90° glass panels
- For 12-15mm glass

CB-180

- Glass to wall clamps
- For 8-12mm glass

PV-135

- Corner glass clamp
- To hold 135° glass panels
- For 8-12mm glass

(3) Lasinpuristimet, jotka teimme asiakkaillemme.

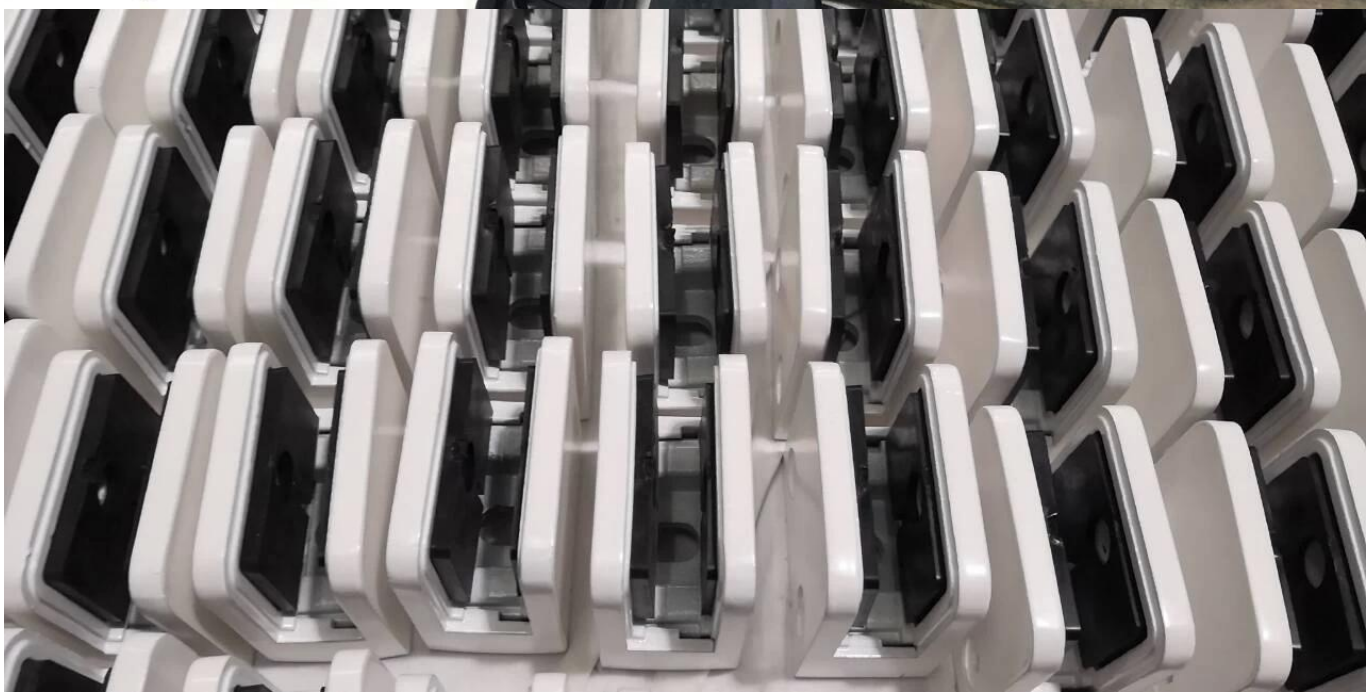

Lasipuristin projekti

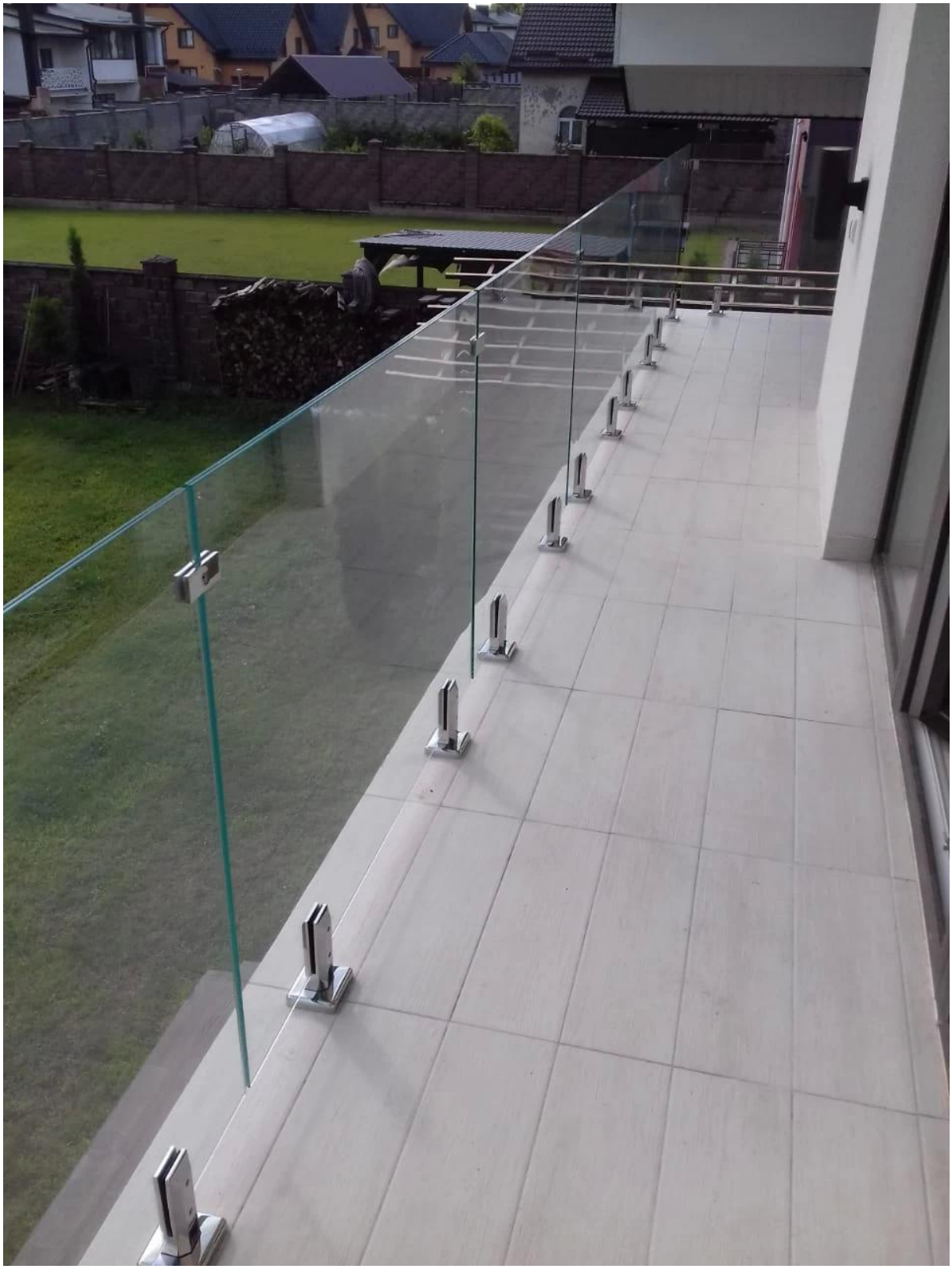

Lasipuristimet

1. Kuplapussi - pahvilaatikko - pahvilaatikko
2. Tai pakkaaminen asiakkaiden vaatimuksena.

Ohje

1.Oletko tehtaalla?

Kyllä, olemme tehtaalla.

2.Tarjoatko ilmaisia näytteitä?

Kyllä, tarjoamme ilmaisia näytteitä, mutta asiakkaiden on maksettava pikakulut.

3.Mitä materiaaleja sinulla on?

Materiaalina on ruostumaton teräs 304, 316, 316L ja Duplex 2205.

4.Mikä on sinun MOQ?

Vaadittavan tilauksen MOQ on 1 kpl.

5.Millaisen maksun hyväksyt?

Hyväksymme T / T, LC, PayPal, West Union jne. Maksun.

6.Mikä on maksuaikasi?

Maksuaika on T / T 100% tai 30/70 tai L / C näkyvissä.

7.Mikä on toimitusaika?

Toimitusaikamme on 5 päivästä 30 päivään määrän perusteella.

8.Onko tarjota OEM & ODM-palvelu?

Kyllä, tarjoamme OEM & ODM-palvelua.

9. Tarjoatteko huoltopalvelua?

Kyllä, tarjoamme myynnin jälkeistä palvelua. Kaikki tilauksia koskevat valitukset käsitellään ajoissa 12 tunnin kuluessa.

Ottaa yhteyttä

Jos sinulla on kysyttävää tai kysyttävää, jätä viesti. Palaamme sinuun 24 tunnin sisällä!
Jos sinulla on kiireellisiä tutkimuksia, ota yhteyttä alla olevalla tavalla:

-Sähköposti: sales04@launch-china.cn
-Tel: (86-755) 8603 7559
-Tyyppi: käynnistä_04
-Mob / mikä APP: + 86-1353050626

KEBIL科比奥®

深圳市朗驰商贸有限公司
SHENZHEN LAUNCH CO., LTD.
朗驰国际有限公司
LAUNCH INTERNATIONAL LIMITED.

董 萍 Doris Dong

Senior Sales Representative

(86) 135 3050 6265

深圳市南山区南山大道1092号亿利达大厦B区3栋5003

Room 5003, Building 3, Yilida Building, No.1092 Nanshan Road, Nanshan District, Shenzhen, China postal code 518054

(86-755) 8603 7559

(86-755) 8637 2611

sales04@launch-china.cn

www.launch-china.com

www.chinabalustrade.com