316 ruostumattomasta teräksestä valmistettua lasiaidan allasporttivarustusta lasista lasisaranaan.

Ominaisuudet lasista lasiin sarana -

Tyyppi	Lasi lasista sarana
Toiminto	jousikuormitteinen tyyppi
Malli nro.	G-G
Materiaali	316 ruostumatonta terästä
Suorittaa loppuun	jauhemaali musta väri
Lasin paksuuteen	8-12mm
Maks. ovilehden paino	30kg / pari
Maks. oven leveys	1200mm
MOQ	1 pari
Lasialtaiden aidat	tappi, salpa, sarana, kiinnittimet, pylväät jne.

Meillä on kolme lasisaranamallia sovelluksiisi-

#lasista lasiin sarana, jossa kartiomainen korkki toisessa päässä-

Lasi lasiin sarana, jossa on tasainen korkki molemmissa päissä-

Mitat lasista saranaan -

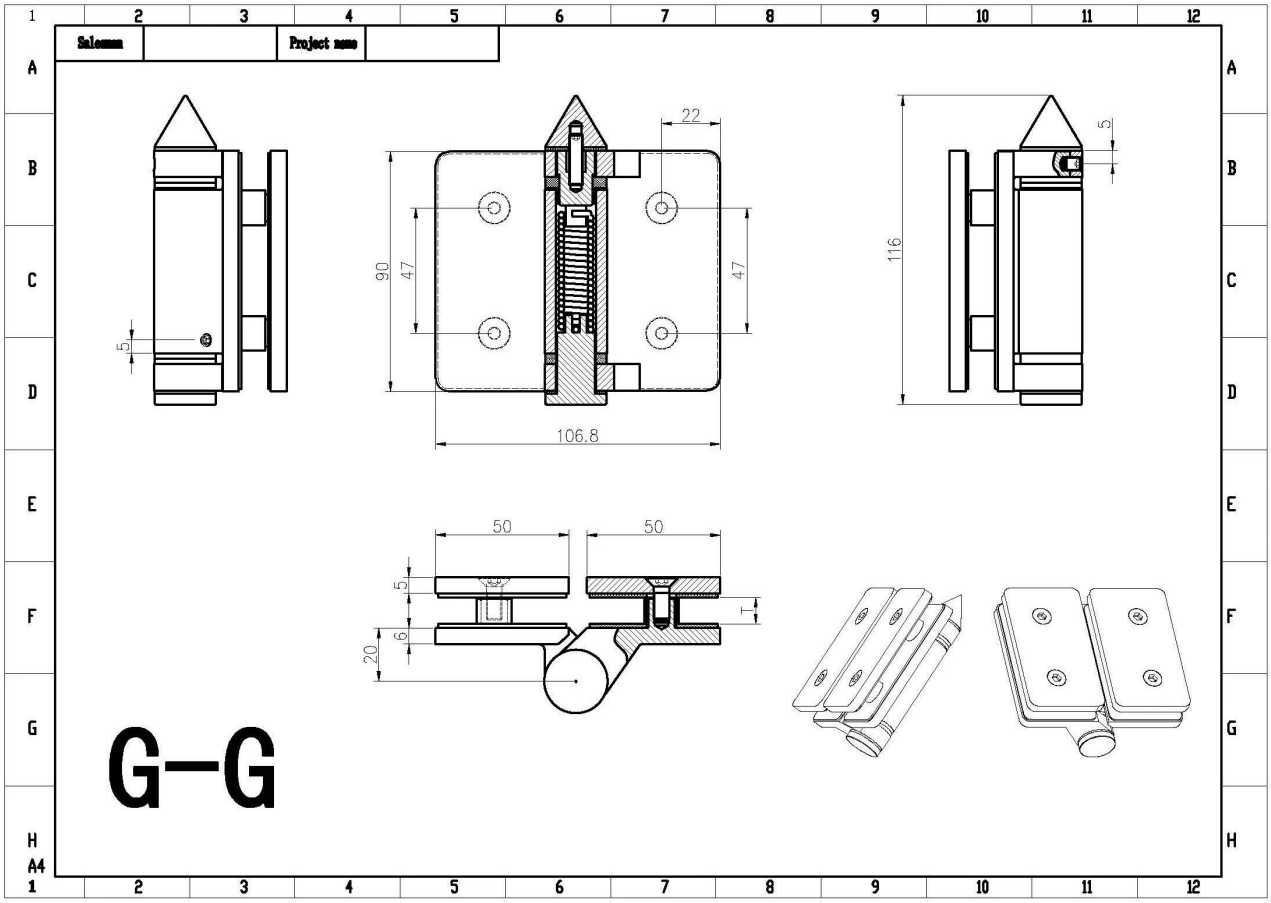

Lasi seinään sarana, kartionkärki molemmissa päissä-

G-W2

Lasi seinään sarana tasaisella korkilla molemmissa päissä-

#Lasi pyöreään pylvässaranaan, kartiomaisella korkilla molemmissa päissä-

G-R2

Lasinen pyöreä pylvässarana, jossa on litteä korkki molemmissa päissä-

Lasi-lasi-saranan asennusohjeet

KEBIL科比奥
www.launch-china.cn

Instructions for adjusting tension on Glass to Round post hinge

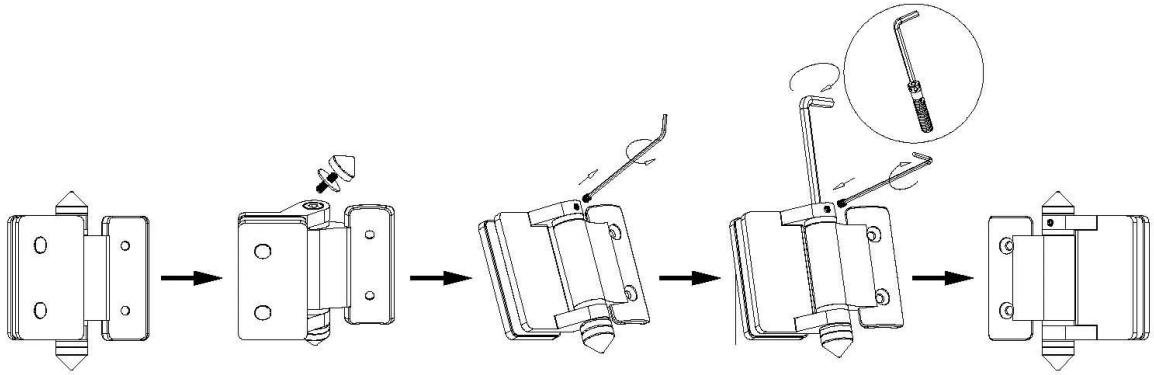

STEP 1
Remove cone and grub screw by turning anticlockwise to reveal tension pin.

STEP 2
Remove grub screw from side of hinge with Allen Key supplied.

STEP 3
Turn the tension pin clockwise to the next hole in tension pin,then tighten the grub screw, repeat this process a Maximum of three times or 360°, Do not over tension.

Lasi reikäpiirustus lasiovien saranoille ja salvoille

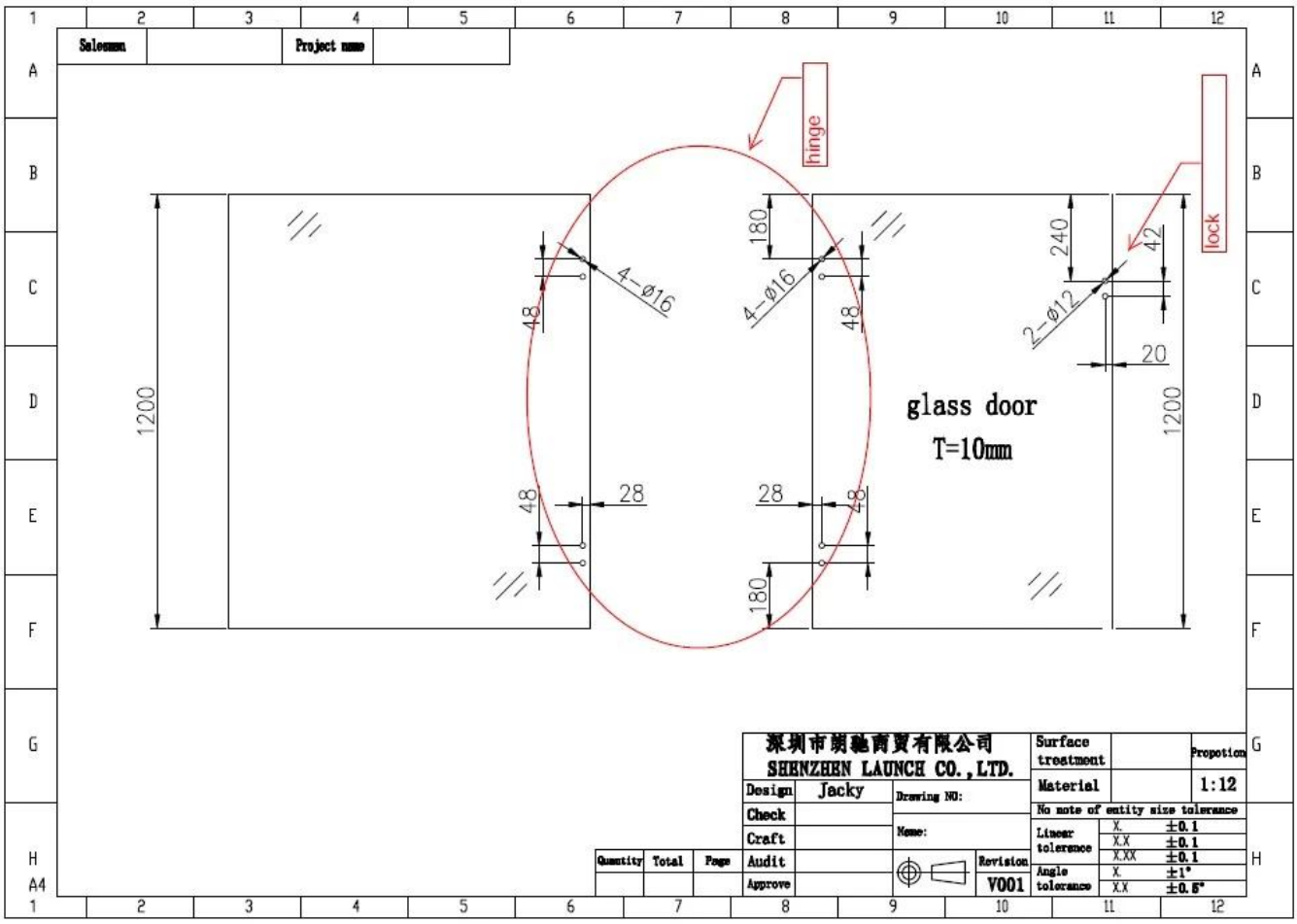

Tuotantovalokuvat lasisaranoista-
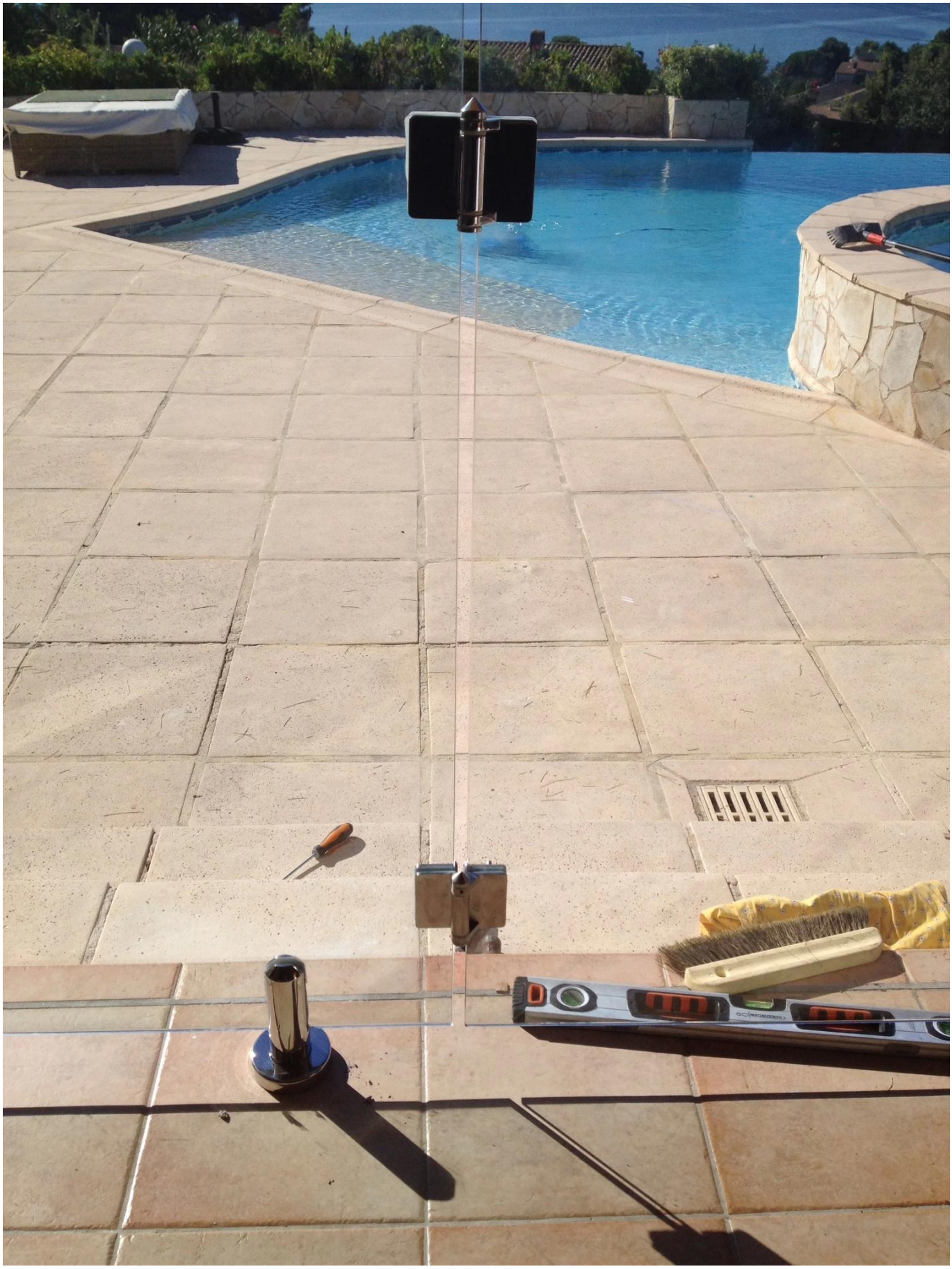
Projektikuvat uima-altaan aidasta lasisaranoilla-