Kulta Väri Electro Plated Duplex 2205 Lasi Spigot-kiinnikkeet kehyksetön uima-altaan aidan tai parvekkeen lasin kaiteet.

Ominaisuudet -

1. Malli SBM
2. Materiaali Duplex 2205
3. Viimeistele kultainen väri Elctro Plated
4. Käytetään 10-13,52 mm paksu lasi
5. Ei tarvetta lasi reikiä, kitkaa
6. Säädettävä liput tasoituslevyllä

Piirustus kullattua duplex 2205 lasilevy-

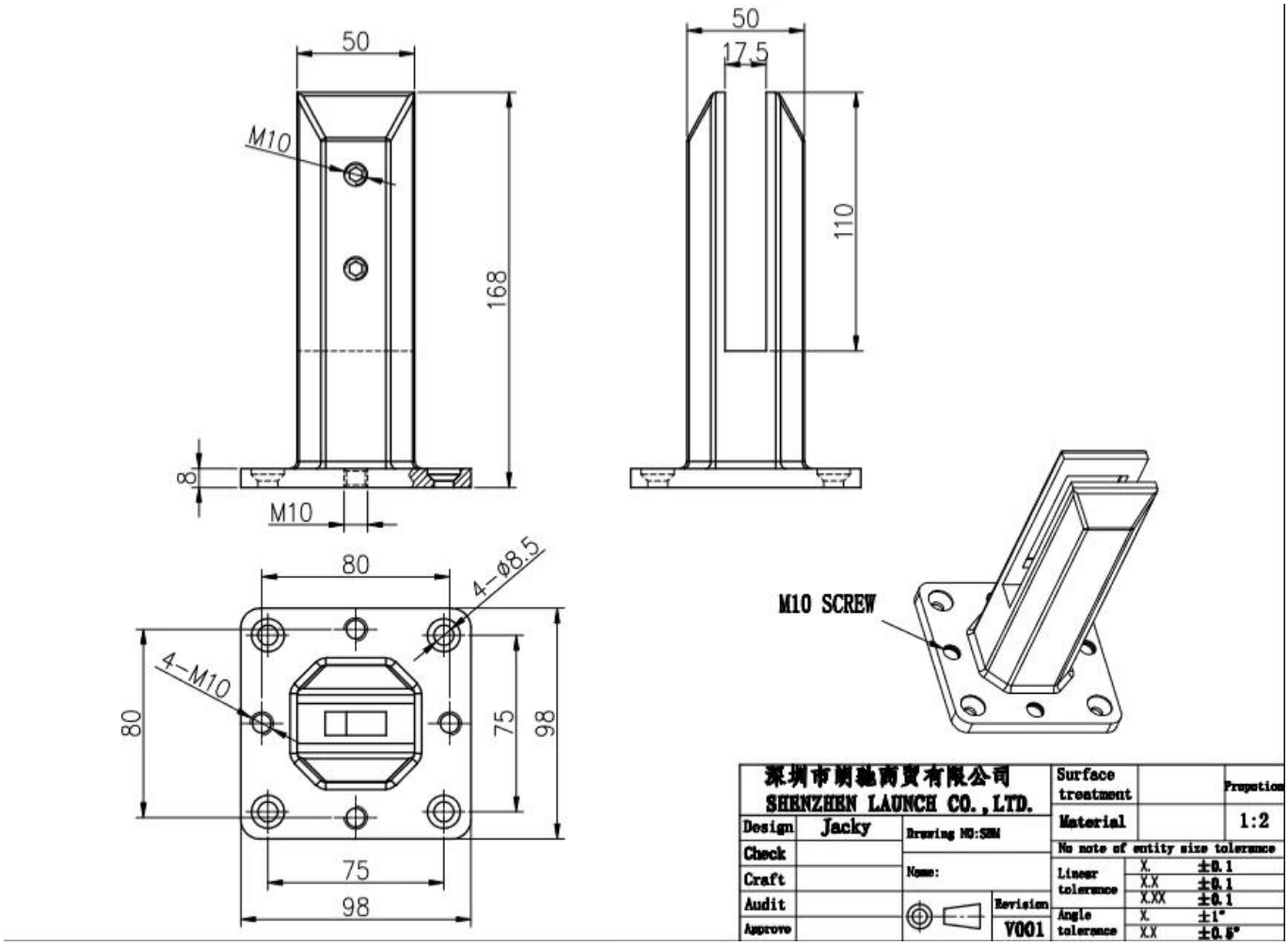
50
M10
168
8
M10
50
17.5
110
80
4-Ø8.5
4-M10
80
75
98
75
98
M10 SCREW
深圳市朗驰商贸有限公司
SHENZHEN LAUNCH CO.,LTD.
Design
Jacky
Check
Craft
Audit
Approve
Drawing NO:SHM
Name:
Revision
V001
Surface treatment
Material
Proportion
1:2
No note of entity size tolerance
Linear tolerance
X. ±0.1
X.X ±0.1
X.XX ±0.1
Angle tolerance
X. ±1°
X.X ±0.5°

Matte Musta

Satin-viimeistely-