Sarana kuvaus:
Allasportti Lasi jousi Sarana
Malli: Lasi Lasi sarana
Malli nro.: G-G2
Uima-allas Gate-laitteistosarja sisältää 1 X Magnetiikka salpa ja 2 X itsestään sulkeutuvaa saranaa, kaikki ruuvit ja vapaa asennusols.
Marine-luokan ruostumattomasta teräksestä valmistettu 316 upealla peilillä tai SATIN kiillottaa.
Sopii 8mm/ 10mm / 12mm karkaistu lasiportti
Malli G-G2 Lasi Lasiallas Portti Sarana
2 itsesulkeutuvaa jousta sarana sopivaksi Lasi / Lasisovellukseen

G-G2 Saranan mitat:
1 lasia lasi- sarana 80mm LEVEYS
1 lasia lasi- sarana 106.3mm PITUUS
1 lasista lasisaranaan 21mm PAKSUUS

Kahden ruuvin välinen etäisyys 48mm
Etäisyys ruuvista saranan reunaan: 20mm
Katso alla oleva mittapiirustus:

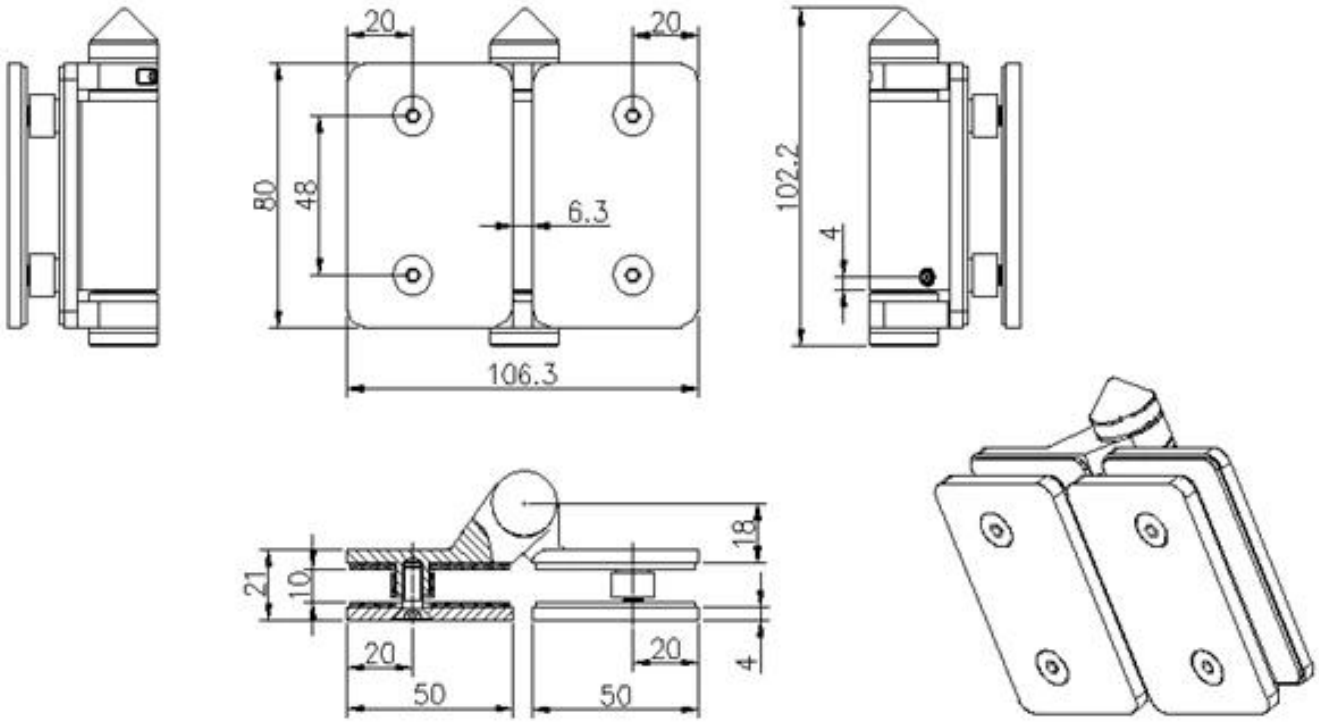

G-G2 Saranan tekniset tiedot:
Lasi-portti-aukko 18 mm, sopii 8/ 10/12mm karkaistua lasia, sopii 10 / 12mm kiinteään lasiin
1 lasia lasi- sarana kanssa 2 RUUVIN VÄLI 42 mm
Allasportin lasipaneelin reikä - 20mm sisäänpäin lasin reunasta, 42 mm: n etäisyydellä toisistaan.
Lasi-portti-aukko 18 mm, sopii 8/ 10/12karkaistua lasia
lataa tekninen piirustus täältä:

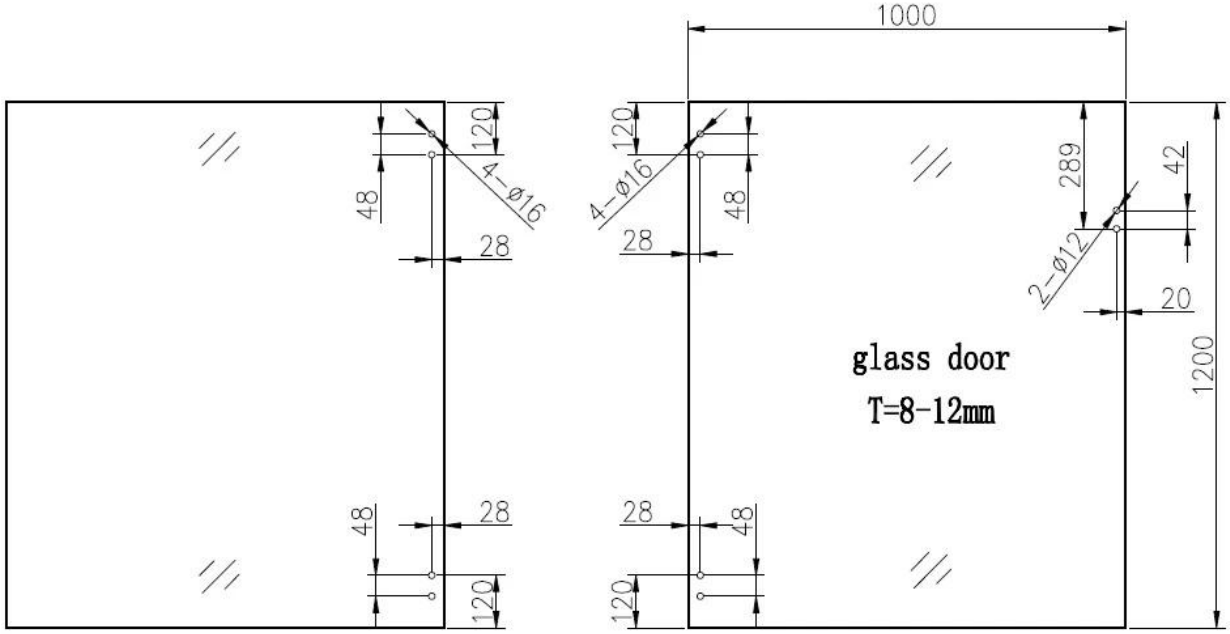

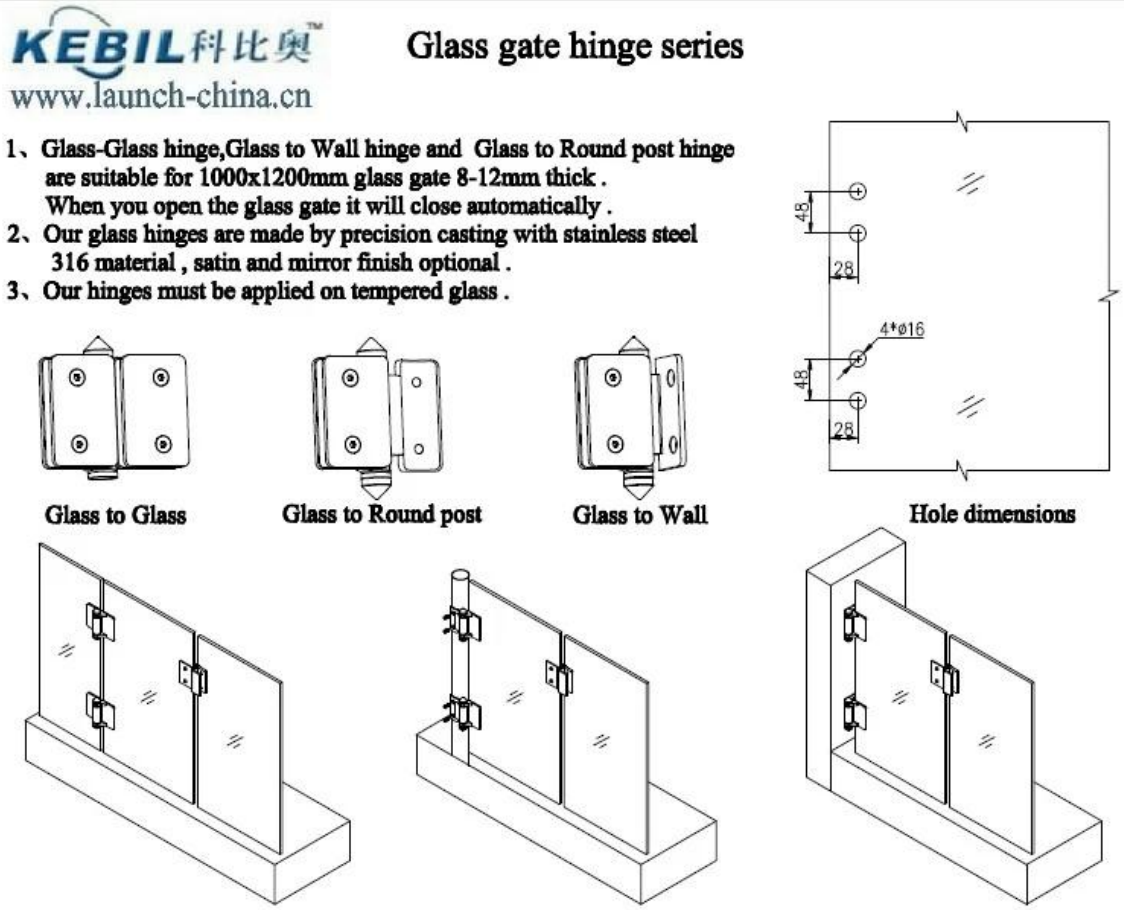

Sillä Lasi-altaan portti Sarana & Asennus, Katso alla oleva vedio-linkki:
https://www.youtube.com/watch?v=DKZlF0cAt1M

Sillä Lasiallasportti sarana Pakkaus, Ole pakattavien valokuvien alapuolella:

Sillä Lasiallasportti sarana projekti, Ole hyvä ja alla olevat projektikuvat:

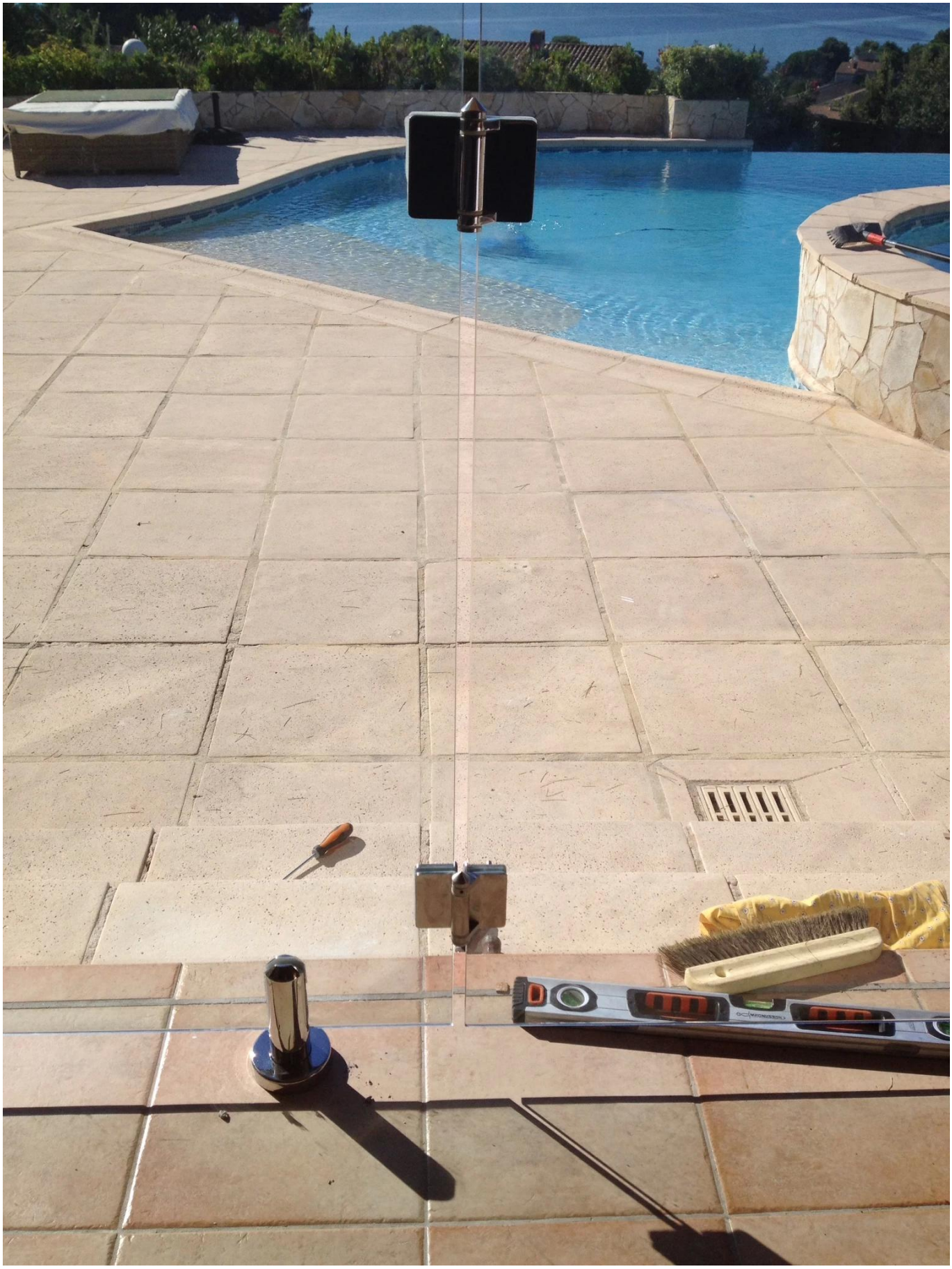

LisääLasiallasportti sarana tyypit, Ole hyvä ja alla olevat kuvat:

Tervetuloa ottamaan yhteyttä Wendyyn (sales04@launch-china.cn) Lisätietoja varten.