Itse sulkeminen raskas ruostumattomasta teräksestä valmistettu lasin sarana lasi portin ovi

Ruostumattomasta teräksestä valmistetun lasin sarana-

- Alblass pyöreä postitse raskas sarana, jousikuormitettu tyyppi

--Model No.:G-R

- Materiaali: Ruostumaton teräs 304/316

--Finish: peili / satiini / musta

- lasin paksuus: 8-12,76mm

--Maximum Ovi Leaf Paino: 30 kg / pari

--Maximum Ovi leveys: 900mm

--Spring voidaan säätää nopeuden säätöjen sulkemiseen

- Valmistusmenetelmä: Valu

- Lyhyt porauslasi reikä Koko: halkaisija 16 mm

--Pakkaus: Yksi tietokone yhdeksi muovipussiksi, sitten yhteen ruutuun. 12 kpl yksi kartonki.

- sekä kaupallinen että moderni talon muotoilu

- sekä tukku- että vähittäiskaupan (me tehdas)

Kuvia lasin sarana, g-r

Lasi pyöreä postin sarana,Kanssa korkki päissä

Lasi pyöreä postin sarana,Litteä korkki päissä

Muutmallitvartenlasi-sarana,G-g

Kanssa korkki päissä satiinin viimeistelyssä

Kanssa korkki päissä peilin viimeistelyssä

Litteällä korkilla päissä satiinin viimeistelyssä

Litteä korkki päissä peilissä

litteällä korkilla päissä mustalla jauhemaalalla

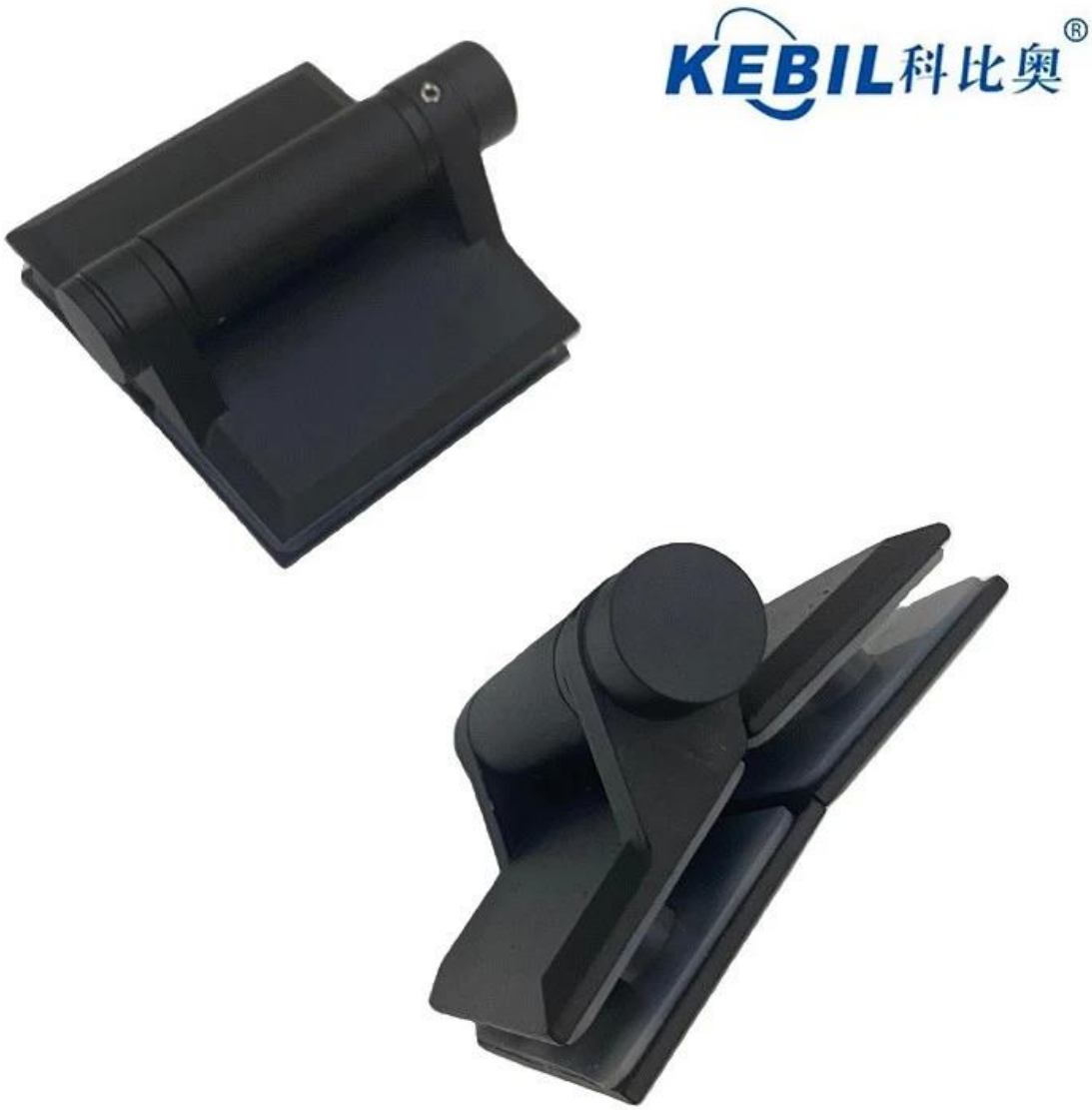

Lasi neliö post / seinään sarana, g-w

Ruostumaton teräslasin sarana
G-G-lasit lasille

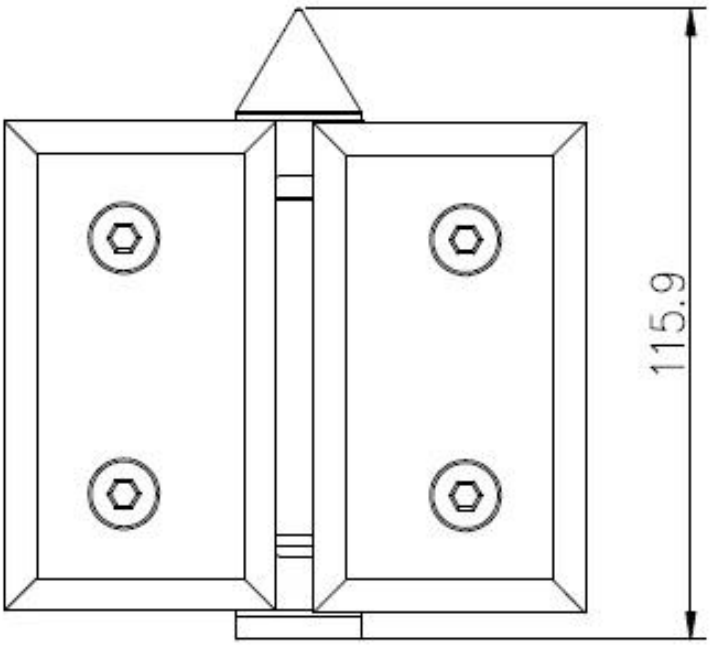

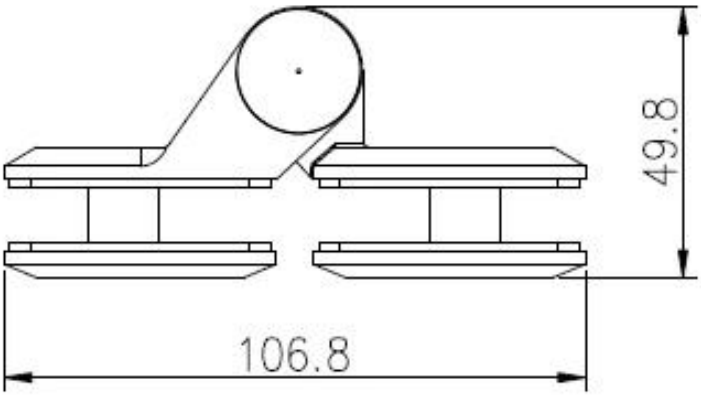

G-W Lasi Square Post / Wall sarana

G-R-lasi pyöreä postin sarana

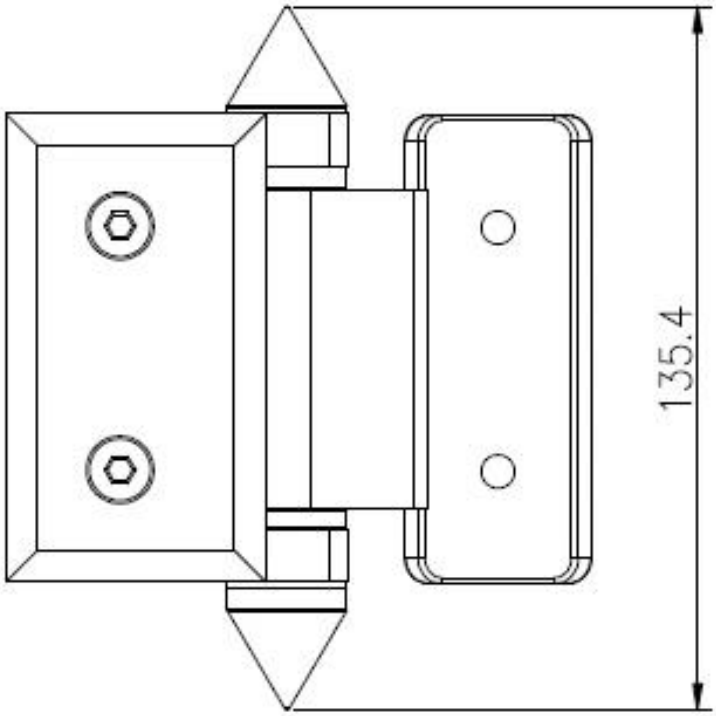

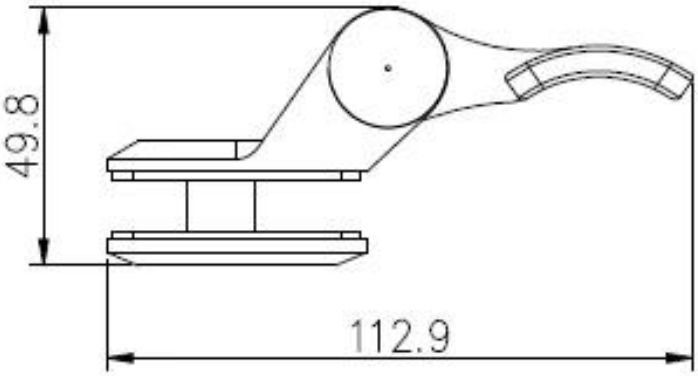

Lasi-reikien piirustukset, jotka vaaditaan lasin sarana- ja lasisäiliöön

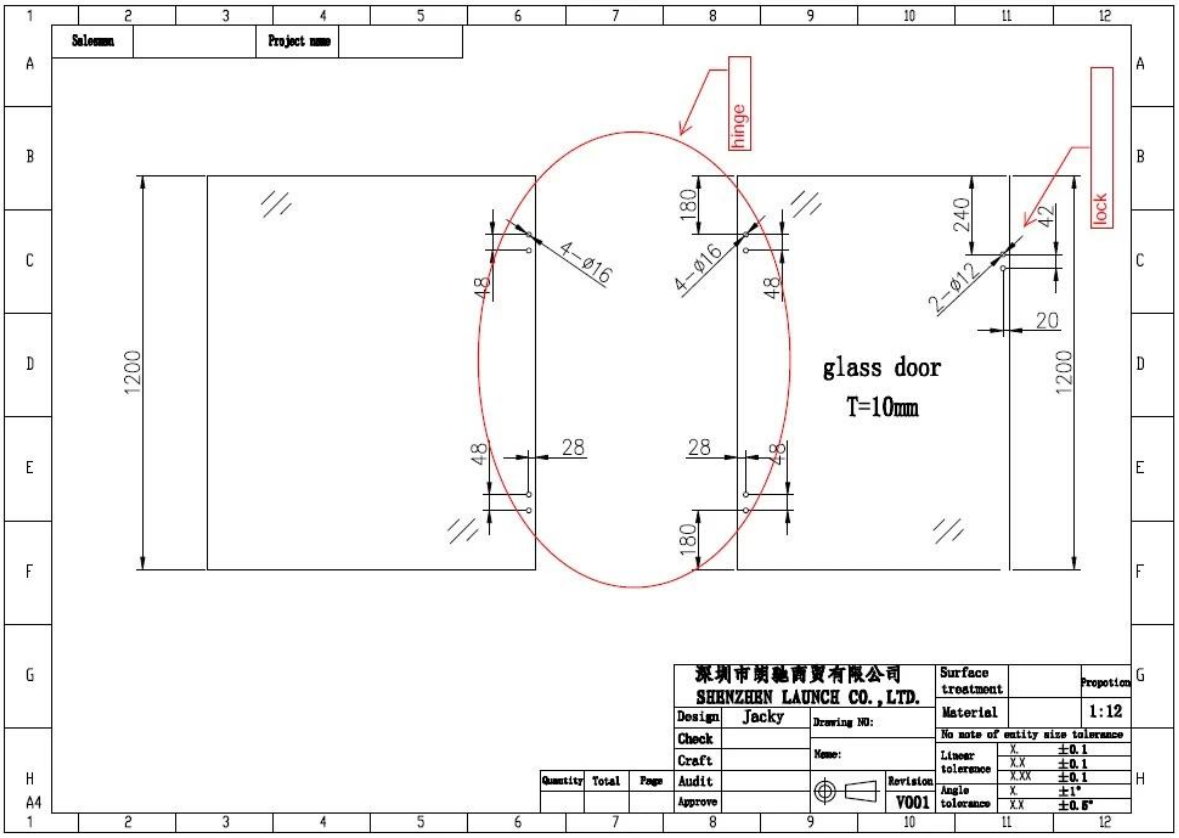
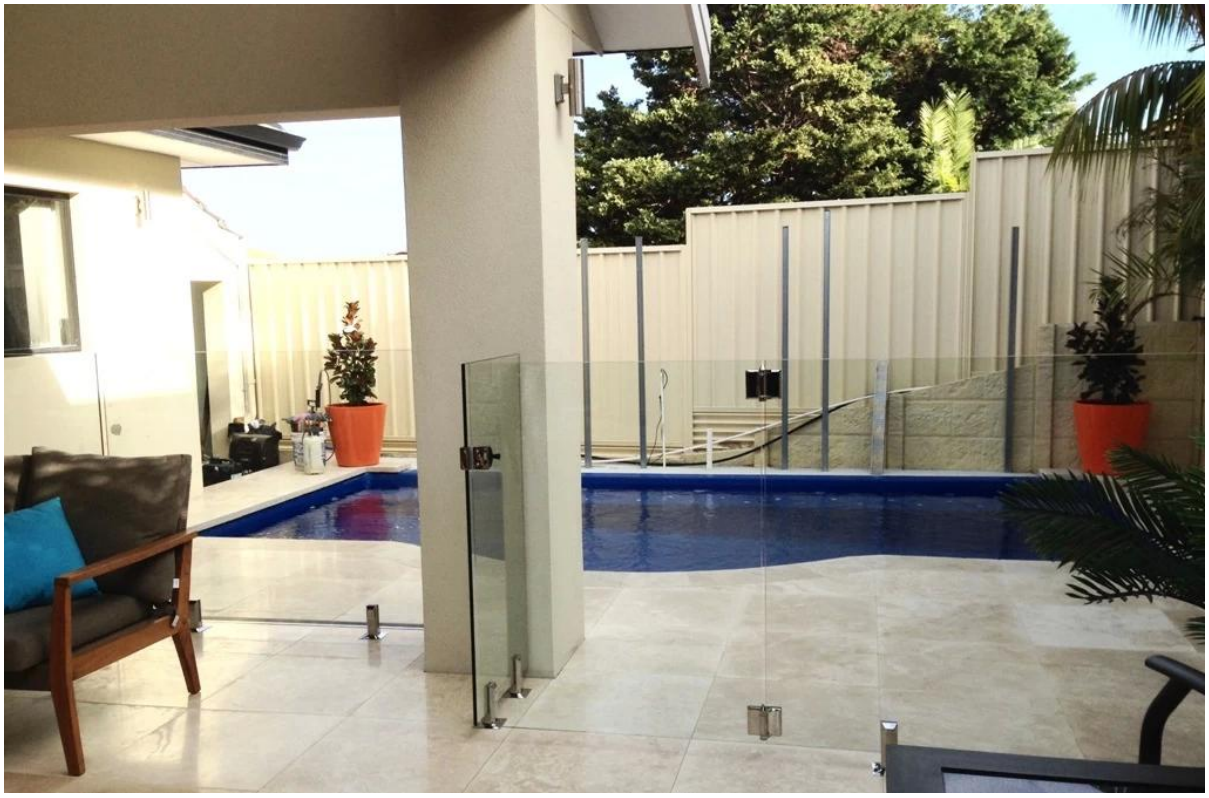
PROJEKTIEN KUVAT LASI ALOITTAMISTA AINTA JA LASI BALCONY Kaiteet -