Kuvaus

--Kokoa: 50x10mm YMP, 50x30mm kehon, M12X120 pultti, silicon kumitiiviste mukana
--Emme voi mukauttaa eri kokoa kuten teidän vaatimus (olemme factory)
-Paino: 742g/kpl
-Materiaali: ruostumaton teräs 304/316
--Maali: peili/Satiini
--Sovellus: uima allas aidan, Parveke ruostumaton teräs kaide design, kannen lasi kaiteiden, Internet ruostumaton teräs aidat, takapihalla ruostumaton teräskaide, turvallinen stair case lasi kaiteen korostaen, kehyksetön glass aita
--Sekä että kaupallinen moderni talo, kodin suunnittelun
--Ja tukku- ja vähittäiskauppa
--Näyte on aina käytettävissä
--Ja puun ja betonin

Tuotteet tiedot

Kiillotettu

Kiillotus

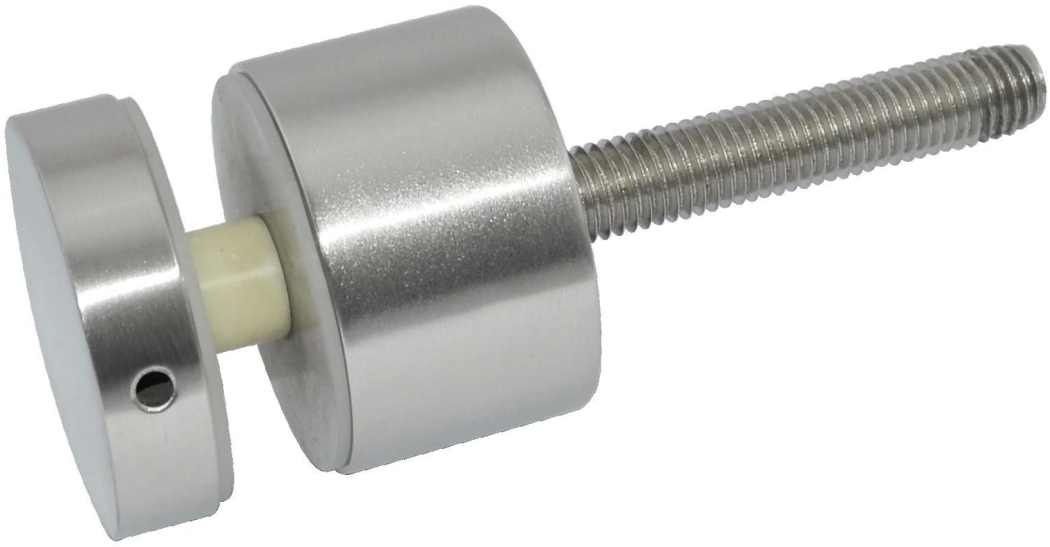

Piirustukset

Varten Betoni lasi standoff piirustus

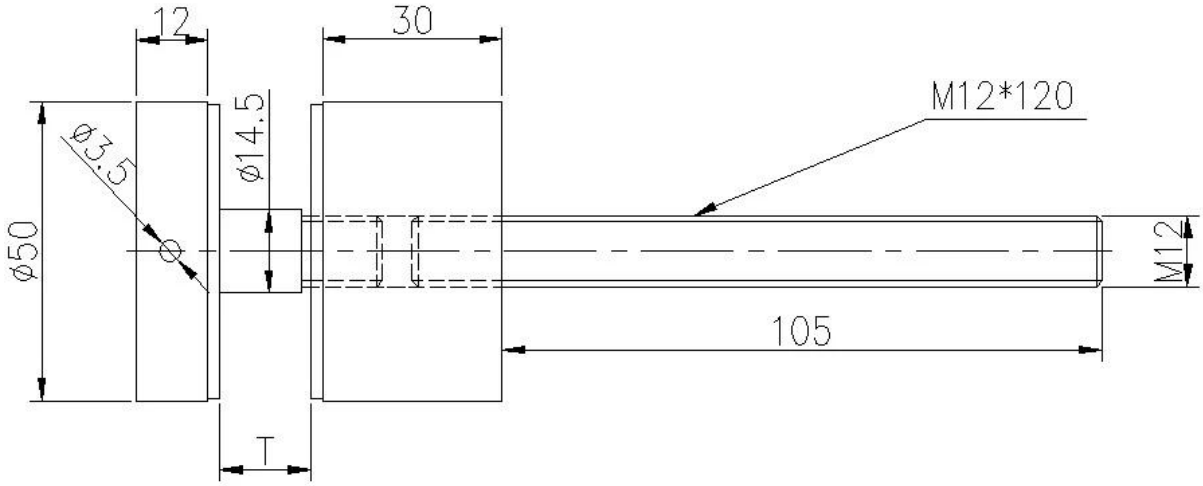

Varten puu lasi standoff piirustus

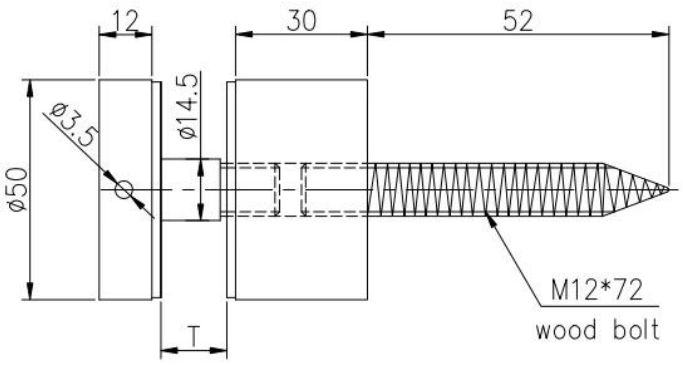

Projektin Näytä

ruostumaton teräs standoff pin + kaiteen kiinnike suunnittelu

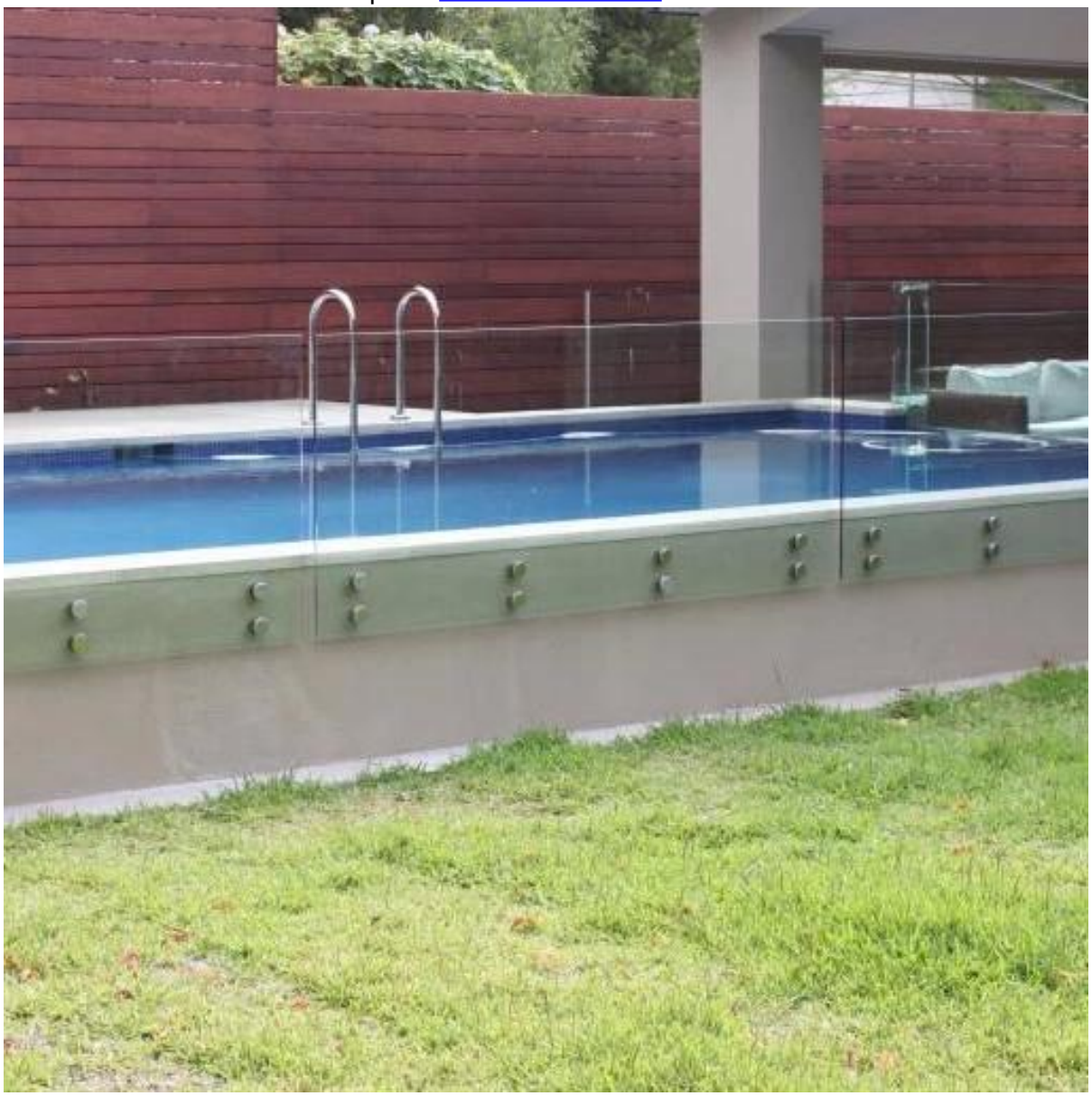

Pakkaus & Toimitus

--Yksi tietokone, yksi pussi, sitten yhteen laatikkoon. 4-8 laatikot yksi pakkaus.
--Toimitusaika: 3-5 päivää Express. 10-15 päivää rannalla
--Toimitusaika: 7 päivän kuluttua maksun, jos producst varastot. 15-20 päivän kuluttua maksun, jos tuotteet eivät ole varastot. Se riippuu määrä.

2013/12/03

packing	plastic bag+box+carton
production lead time	30-45 days ; also depending on your qty.
Shippment	DHL EXPRESS, TNT, UPS, EMS POCZTEX, FedEx Express, 中国邮政 CHINA POST
payment	HSBC 滙豐, WESTERN UNION FAST, RELIABLE, WORLDWIDE MONEY TRANSFER

Tarvitse lainata tai kysyttävää, jätä viesti.
Tai yhteyttä minuun tiedot alla. saavat takaisin sinulle ASAP!
Voit myös lisätä minut wechat: 973219879 tai what's up: + 86 13530506265 kiireellisiä tutkimuksen.

KEBIL科比奥®

深圳市朗驰商贸有限公司
SHENZHEN LAUNCH CO., LTD.
朗驰国际有限公司
LAUNCH INTERNATIONAL LIMITED.

董 萍 Doris Dong

Senior Sales Representative

(86) 135 3050 6265

深圳市南山区南山大道1092号亿利达大厦B区3栋5003

Room 5003, Building 3, Yilida Building, No.1092 Nanshan Road, Nanshan District, Shenzhen, China postal code 518054

(86-755) 8603 7559

(86-755) 8637 2611

sales04@launch-china.cn

www.launch-china.com

www.chinabalustrade.com