TuoteSpecs.

Tuotteen nimi	Lasin sarana
Malli nro.:	G-G1
Materiaali	Ruostumaton teräs 304 tai 316
Pinnan viimeistely	Peili kiillotettu, tahra harjattu, matta musta
Lasipaksuus	8-12 mm
ominaisuudet	Kevät ladattu, itse suljettu
Sovellus	Uima-allas kehyksetön aidat, parveke lasisaira

Tuote Näytä

Lasi lasityyppiin

Malli nro.:**G-g1**

Tiedot kaikista komponenteista

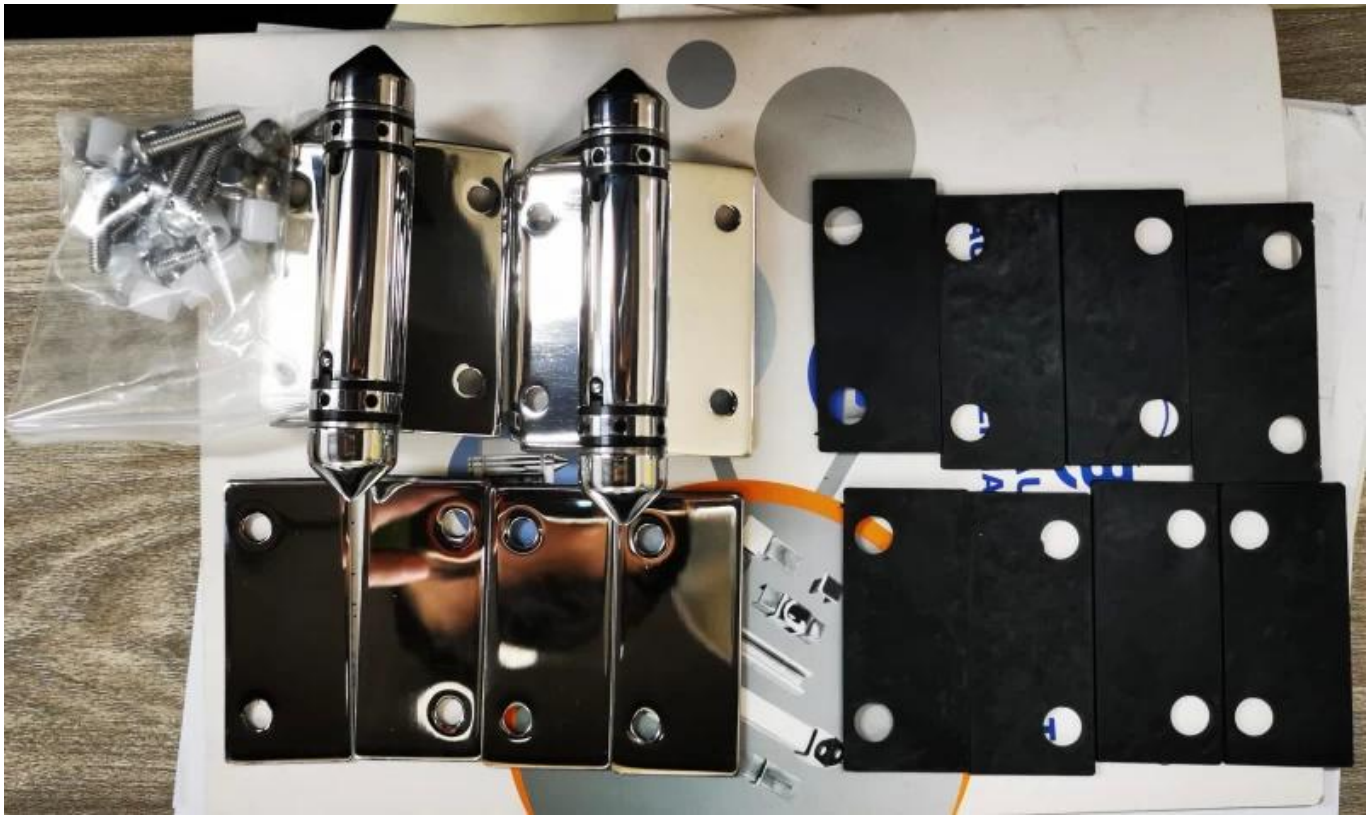

Tekninen piirustus

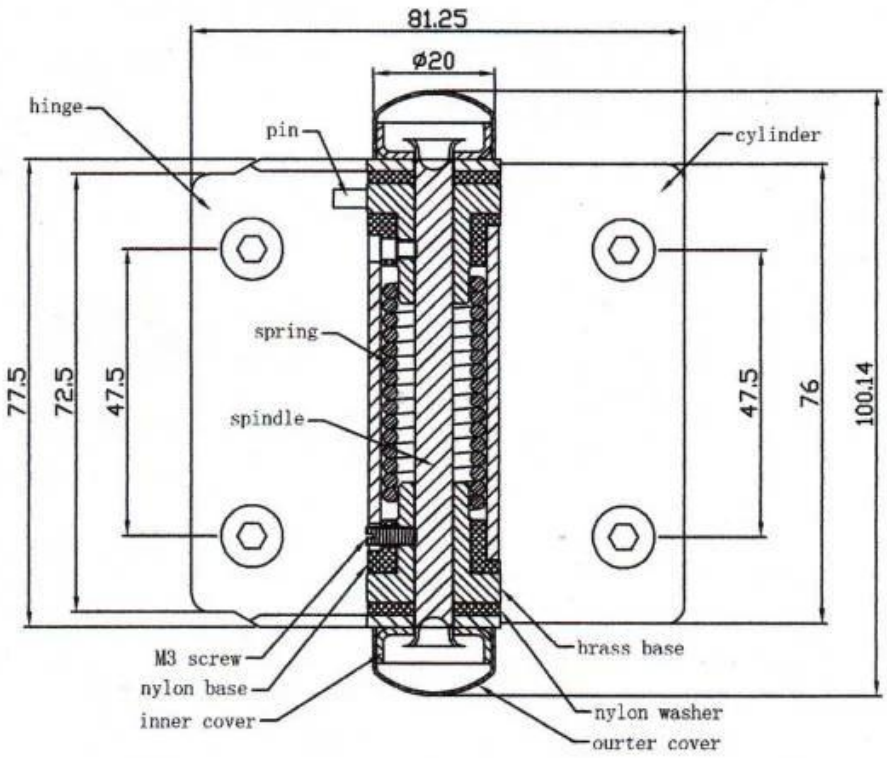

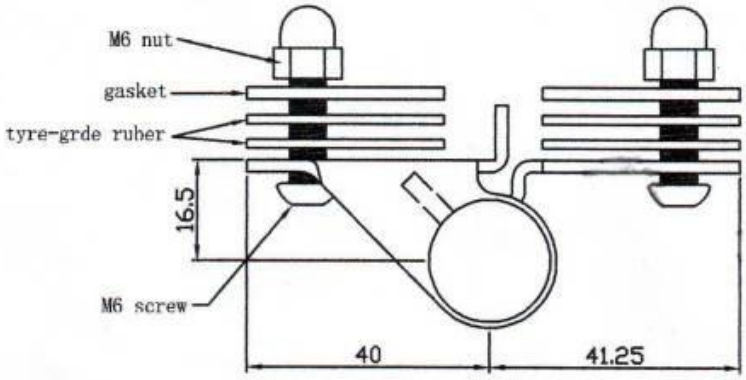

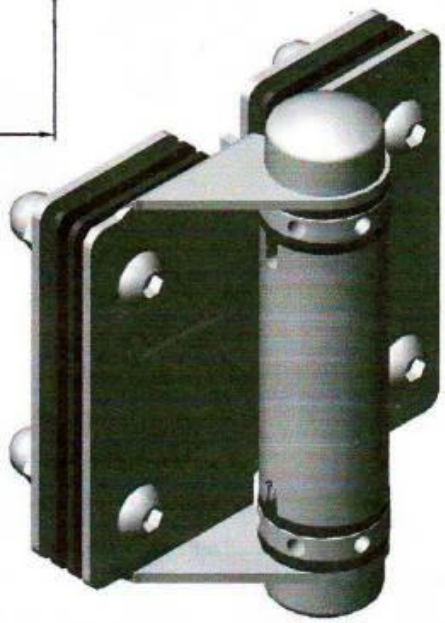

Muut lasin saranatyypit

Suuri koko lasin sarana, yksi pari kuorma 30kg

Glass spring hinge

Spring loaded hinges

Stainless steel spring loaded hinges

-Made of SS 316

- For use of 8-12.76mm glass

Maximum door leaf weight : 30 kg /pair

Maximum door leaf width : 900mm

Spring can be adjusted for closing speed control .

Muu pieni koko

G-W 1

G-R 1

G-G 1

G-W 2

G-R2

G-G2

Massatuotanto

PakkausKuvata

Sovelluskuvakirja

Jos sinulla on etuja, ota rohkeasti yhteyttä minuun.

Frank fang

Puhelin / Wechat / WhatsApp: +8615906261741

Sähköposti: sales02@launch-china.cn