Tuotetiedot.

Tuotteen nimi	90 asteen lasi seinään lasilevyt
Materiaali	Ruostumaton teräs 316 tai 304
Pinnan viimeistely	Satin harjattu, peili kiillotettu, Matt musta jne.
Lasipaksuus	10-12 mm, muut räätälöidyt lasi ovat käytettävissä
Asennettu	Lasi seinälle
Kaidetyypit	Käytetään enimmäkseen kehyksetön lasilevyyn
Sovellus	Uima-allas aidat, parveke lasisaira jne.

Tuote Näytä

Pienet M8-ruuvit, joissa on lävistysputken

Tekninen piirustus

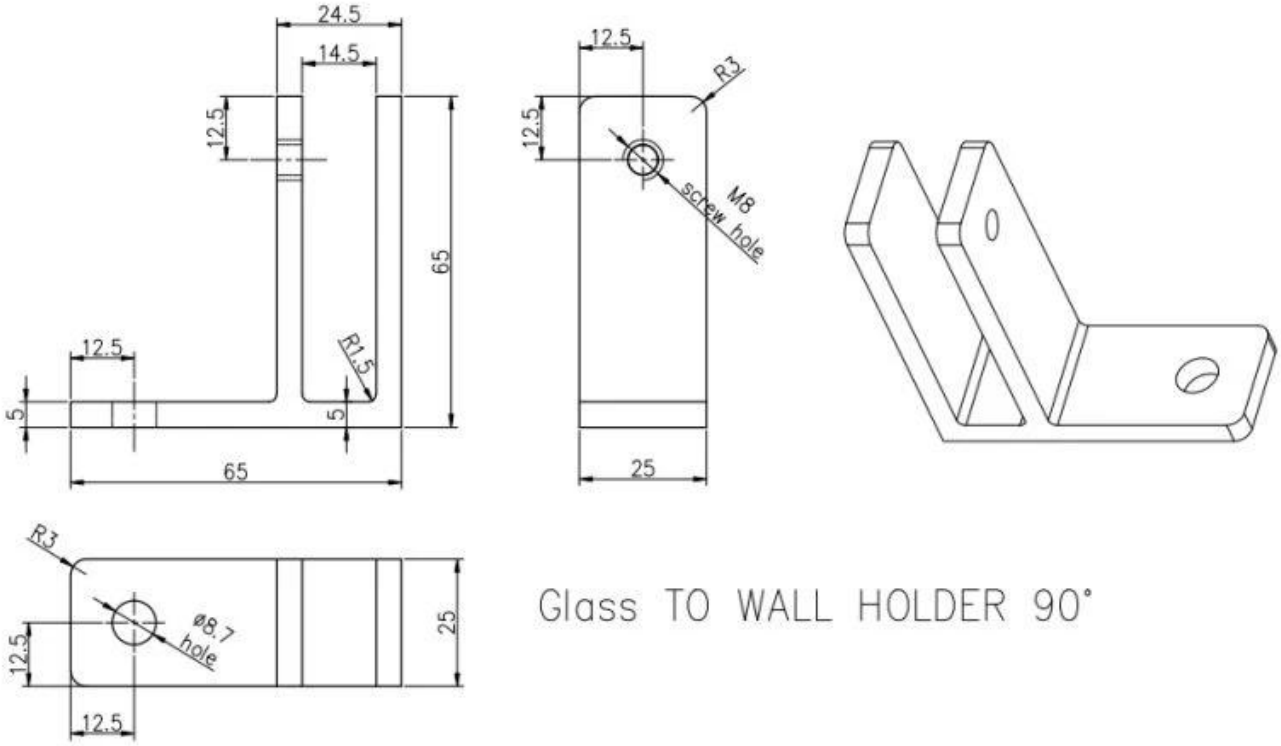

Massatuotanto

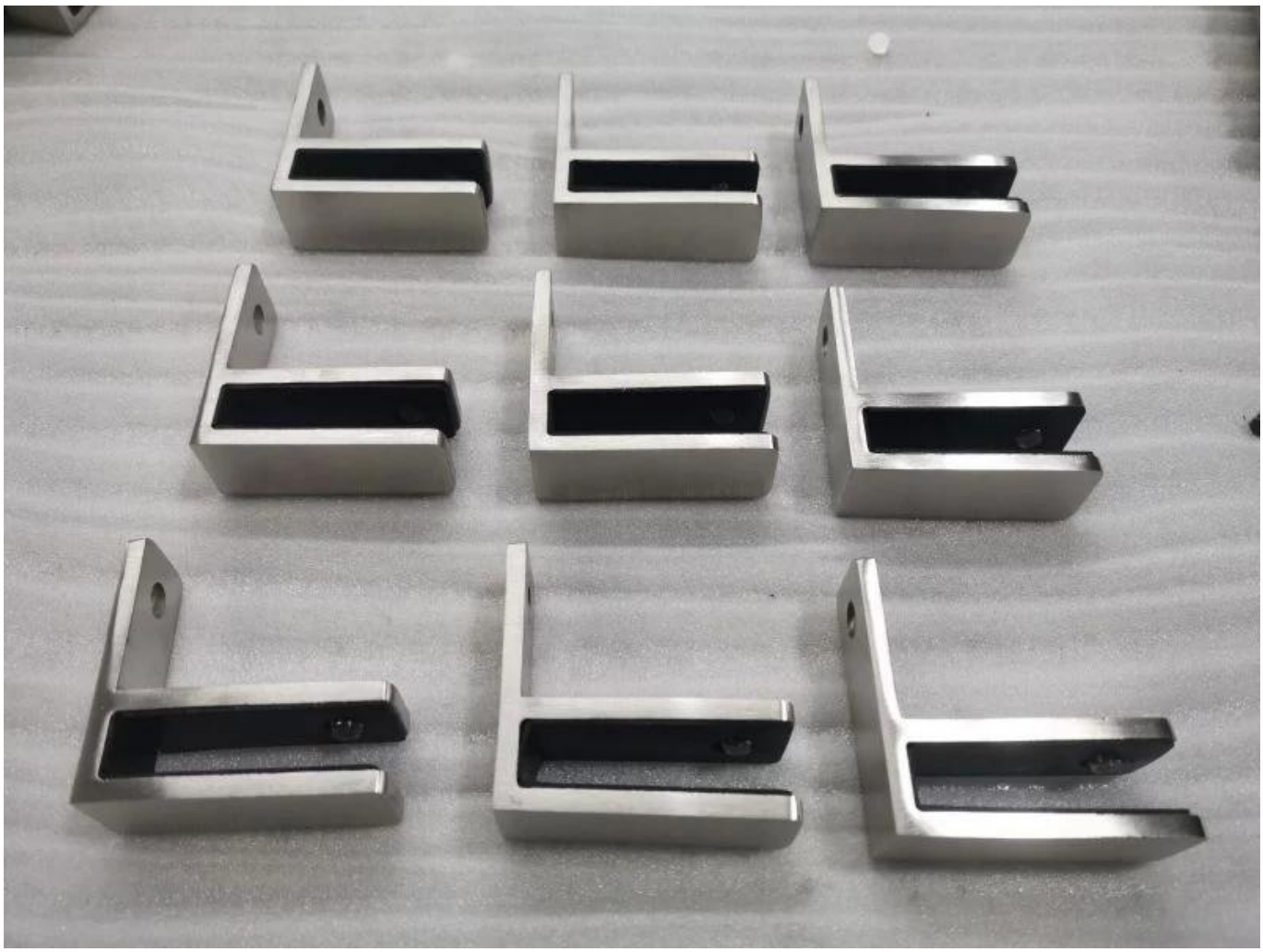

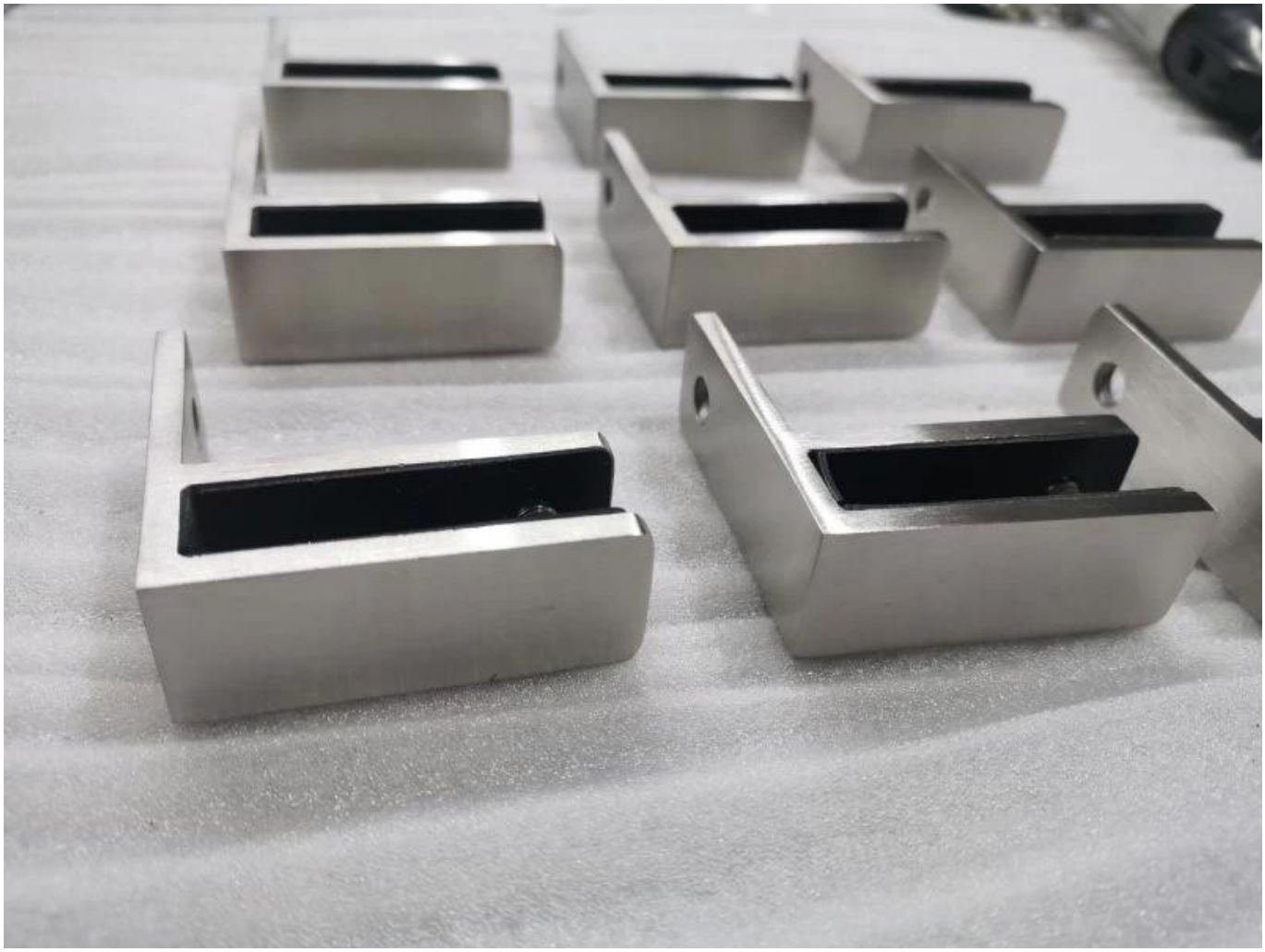

Muut Glas-kiinnikkeet

G102

G103/G104

G105

G108R

PV-90

CB-180

BC-60

BC-80×35

CB-90

Massatuotanto

Projektin kuva

Jos sinulla on kysyttävää niille, ota rohkeasti yhteyttä minuun.

Frank Fang
Sähköposti: sales02@launch-china.cn
Puhelin / WhatsApp / Wechat: +8615906261741