T316 ruostumaton teräs swageless kierteitetty pääjännitys kaapelikaitejärjestelmille.Yksi kierteitettyä päätypäätöstä Tesnioner sisältää 2 kpl, yksi PC, jota käytetään vasemmalla puolella ja toinen tietokone, jota käytetään oikealla puolella.

T316 ruostumattomasta teräksestä valmistetun swageless kierteitetyn päätylaitteen ominaisuudet -

1. Materiaali - ruostumaton teräs 316
2. Valmis - Matte Musta jauhemaalaus
3. 4 mm: n halkaisijan kaapeleille
4. Käytetään kaapelikaitejärjestelmiin

Mitat T316 ruostumattomasta teräksestä Swageless Tread End Tensioner -

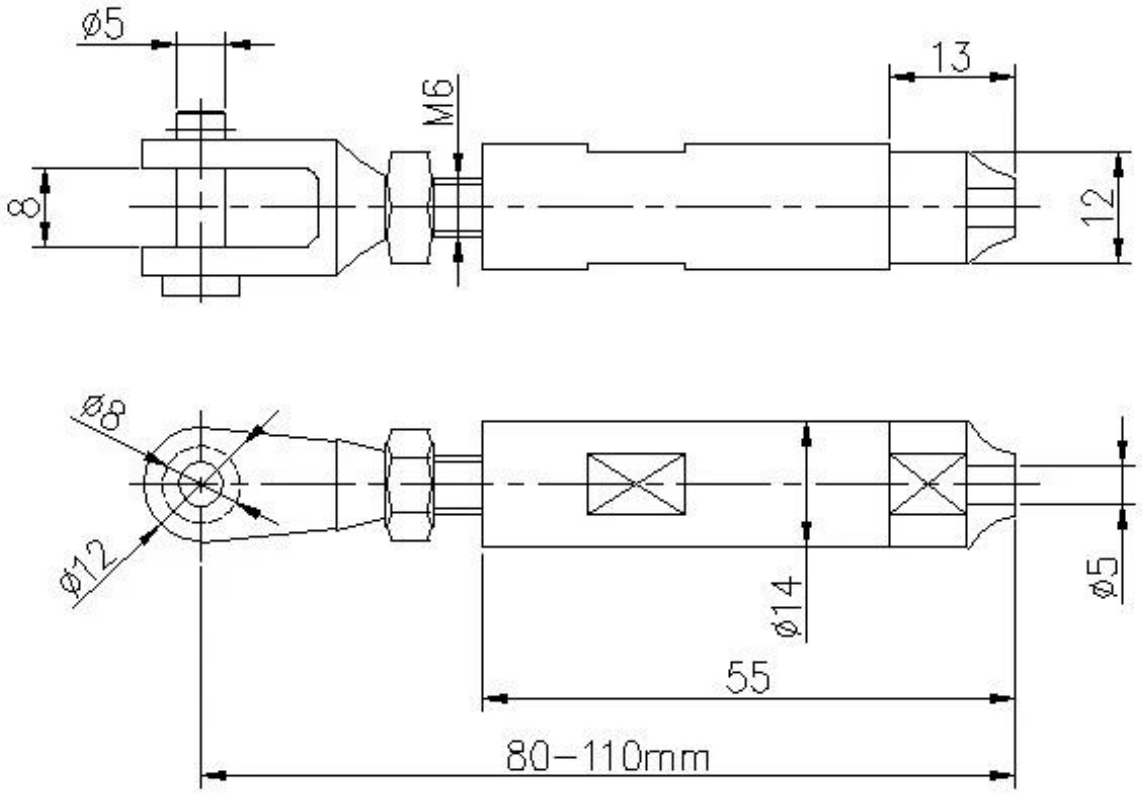

T803-kaapelin kiristimen sisärakenne, leikkeen tiukka tyyppi, ei tarvitse hydraulisia crimpers -

Tuotantovalokuvat-