Ruostumattomasta teräksestä valmistetut 316 lasi-kaiteet, joissa on kehyksetön lasikatto, jota käytetään parvekkeella, portaat, uima-altaan aita jne.

Ruostumattomasta teräksestä valmistettujen 316 lasikaide-erojen ominaisuudet -

- Materiaali: 304/316 ruostumaton teräs
- Viimeistely: satiini / peili / musta (sähköpinnoituksella)
- Saatavilla olevien halkaisijoiden halkaisija 30mm 40mm 50mm
- pultti: M8 / M10 / M12
- Puu- tai betonikiinnike
- 4 kpl / 8 kpl yhdelle lasipaneelille
- lasin paksuus 10-19 mm

Piirustus ruostumattomasta teräksestä valmistetuille 316 lasikiskon pidikkeille -

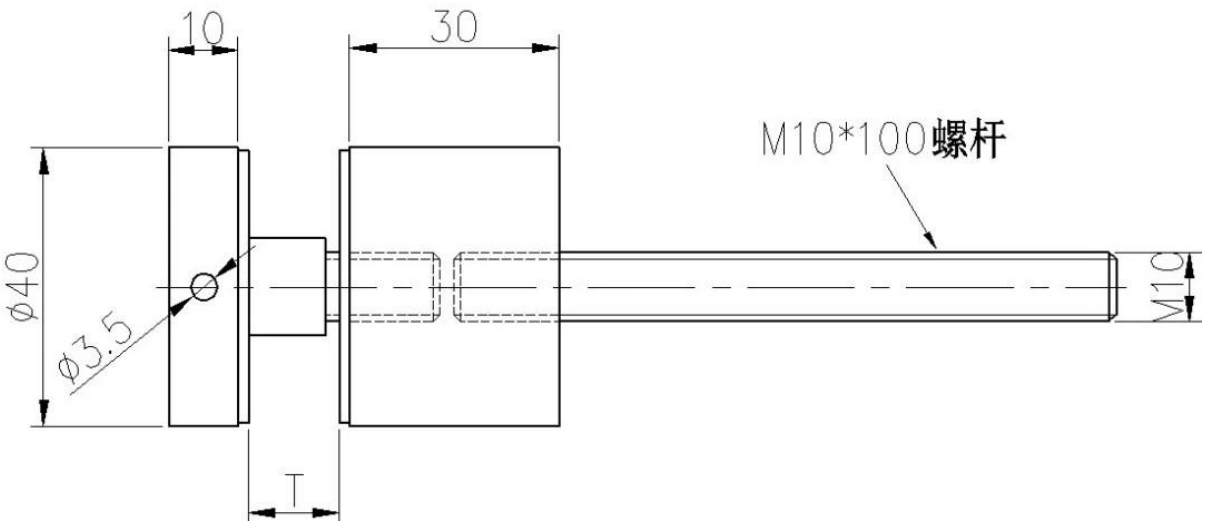

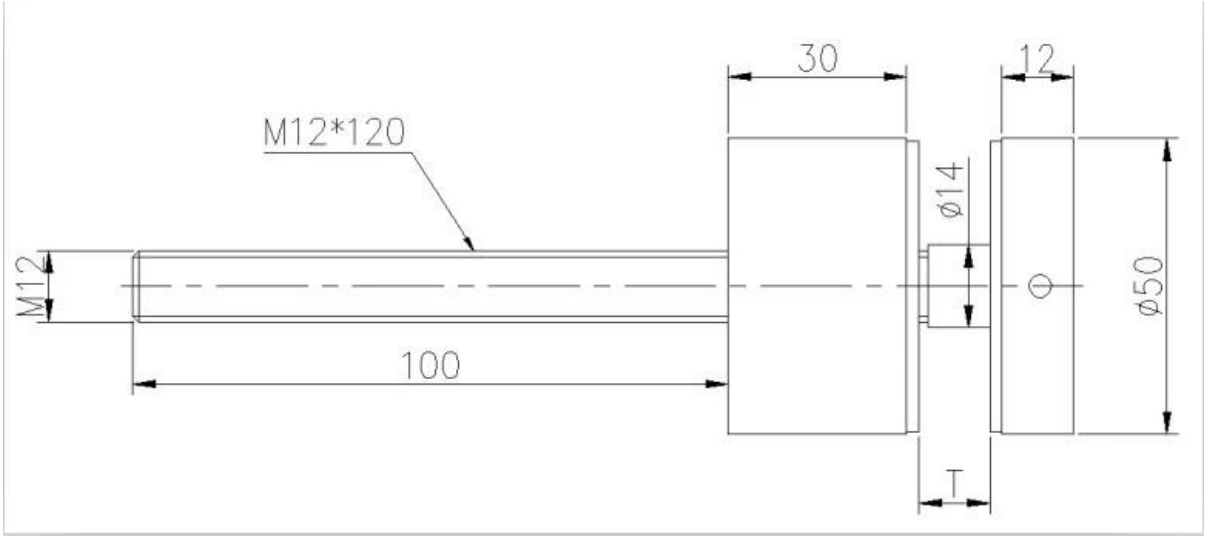

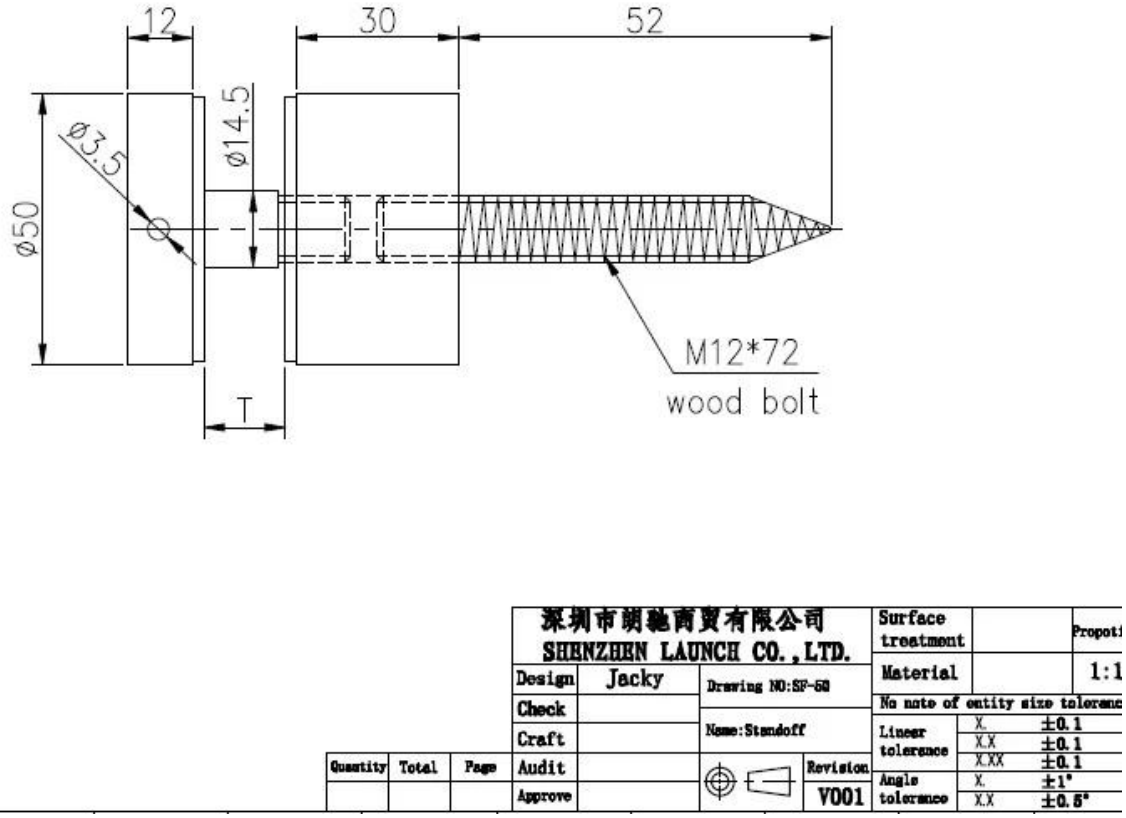

Ruostumattomasta teräksestä valmistettujen 316 lasi-kaiteiden valmistusvalokuvat

PACIFIC HARDWARE
PACIFIC HARDWARE
WWW.PGHARDWARE.COM
(305)514-0977

Ruostumattomasta teräksestä valmistettujen 316-lasi-kaideiden projektivalokuvat