Câble 1/8 "Câble 316 Kits de garde-corps en acier inoxydable Main Swage Stud Stud Tension Raccords d'extrémité Tenture de câble Matériel

Caractéristiques:

Nom du produit	Câble 1/8 "Câble 316 Kits de garde-corps en acier inoxydable Main Swage Stud Stud Tension Raccords d'extrémité Tenture de câble Matériel
Matériel	Acier inoxydable 304/316
Finir	Miroir poli ou satiné brossé
Pour le diamètre du câble	3mm (1/8 ") ou 5mm (3/16")
Poids net	46g / pièce
Sertissage hydraulique	Oui, sertissage hydraulique nécessaire pour resserrer le câble
Installation du tendeur de câble	Poste d'acier ou d'acier inoxydable
Méthode du fabricant	Usinage CNC (haute qualité)
Emballage de sécurité du tendeur de câble	(1) Sac à bulles - Box - Carton (2) selon les exigences du client.
Application de tendeur de câble	Balcon intérieur et extérieur / pont / escalier / terrasse Designs de garde-corps
Moq	Une paire (2 pièces)
Échantillon	Disponible
Inspection d'usine	Acceptable
Service OEM & ODM	Acceptable

Installation:

Cable fitting T807A installtion

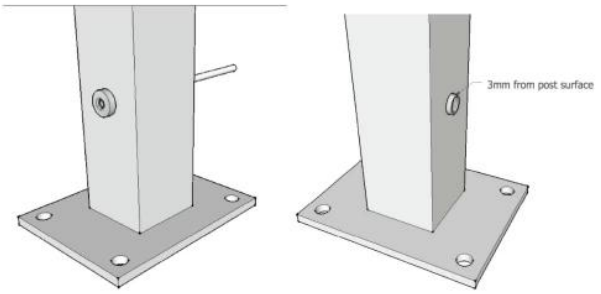

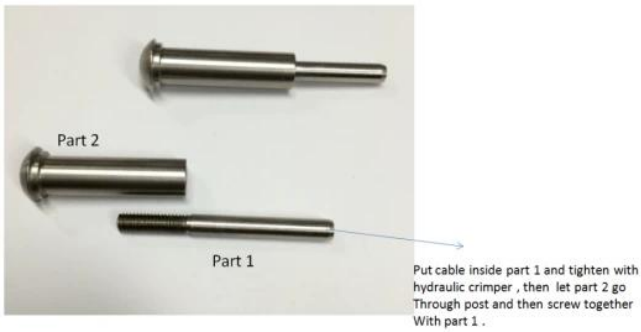

Hydraulic Crimper

Dessin technique:

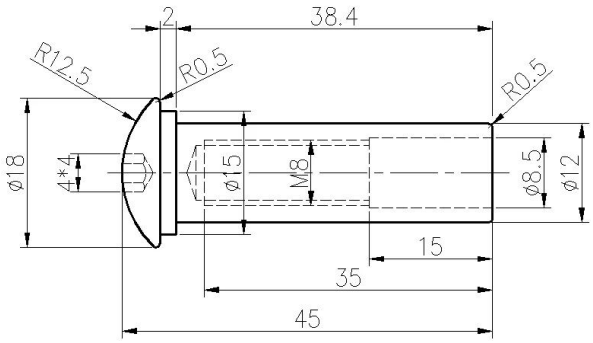

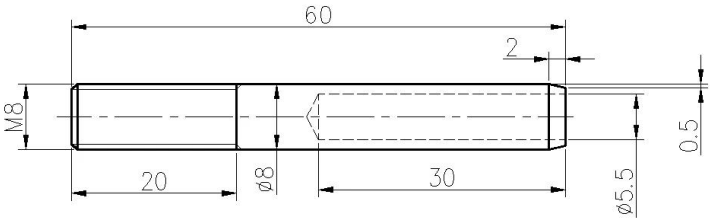

ProjetPhotos:

L'acier inoxydable de type 316 présente la meilleure résistance à la corrosion chez les aciers inoxydables standard. Il résiste à la plupart des produits chimiques et résiste particulièrement à la corrosion des eaux salées.

Ceux-ci peuvent être utilisés pour une variété d'applications. Les bateaux à voile et les yachts, la garde-câbles et les voiles de ombre.
1) Matériau: acier inoxydable 316 ou acier inoxydable 304
2) Finition de surface: très polie ou satinée brossée
3) Standard: métrique et non
4) Conception du client: Notre équipe d'ingénieur expérimentée peut développer les produits et fabriquer en conformité avec des échantillons, des dessins ou uniquement des idées.
5) Livraison: par mer, par air ou par service express
6) Terme de prix: FOB ou CIF

7) Tailles: de 3mm à 6 mm ou selon vos demandes
8) Type: Type de tête fraisée engloutie, extrémité de bout en bout et de la tête de la tête balayée.
9) Emballage: nettoyer les sacs en poly et les cartons et les palettes ou selon les demandes
10) Pour plus d'ajusteur de balle, veuillez nous envoyer un courriel pour un catalogue complet.

Contactez-nous pour plus d'informations:
Hp / whatsapp / wechat: +8613686807796
E-mail: sales03@launch-china.cn