6063 T5 poteau en aluminium pour la conception d'un balcon

Aluminium verre balustrade poste
Extrusion 6063 T5;
Taille: 50mm avec une épaisseur de 3 mm;
Hauteur: couper à la taille, actuellement 1265mm, 1400mm, 1800mm;
Épaisseur de verre: 10mm, 11.76mm, 12mm;
Accessoires: capuchon supérieur, le capot inférieur, siège de verre, sous plastique pour le verre;

Voir plus de détails que les images ci-dessous:

Types de poste d'aluminium carrés de moyens;

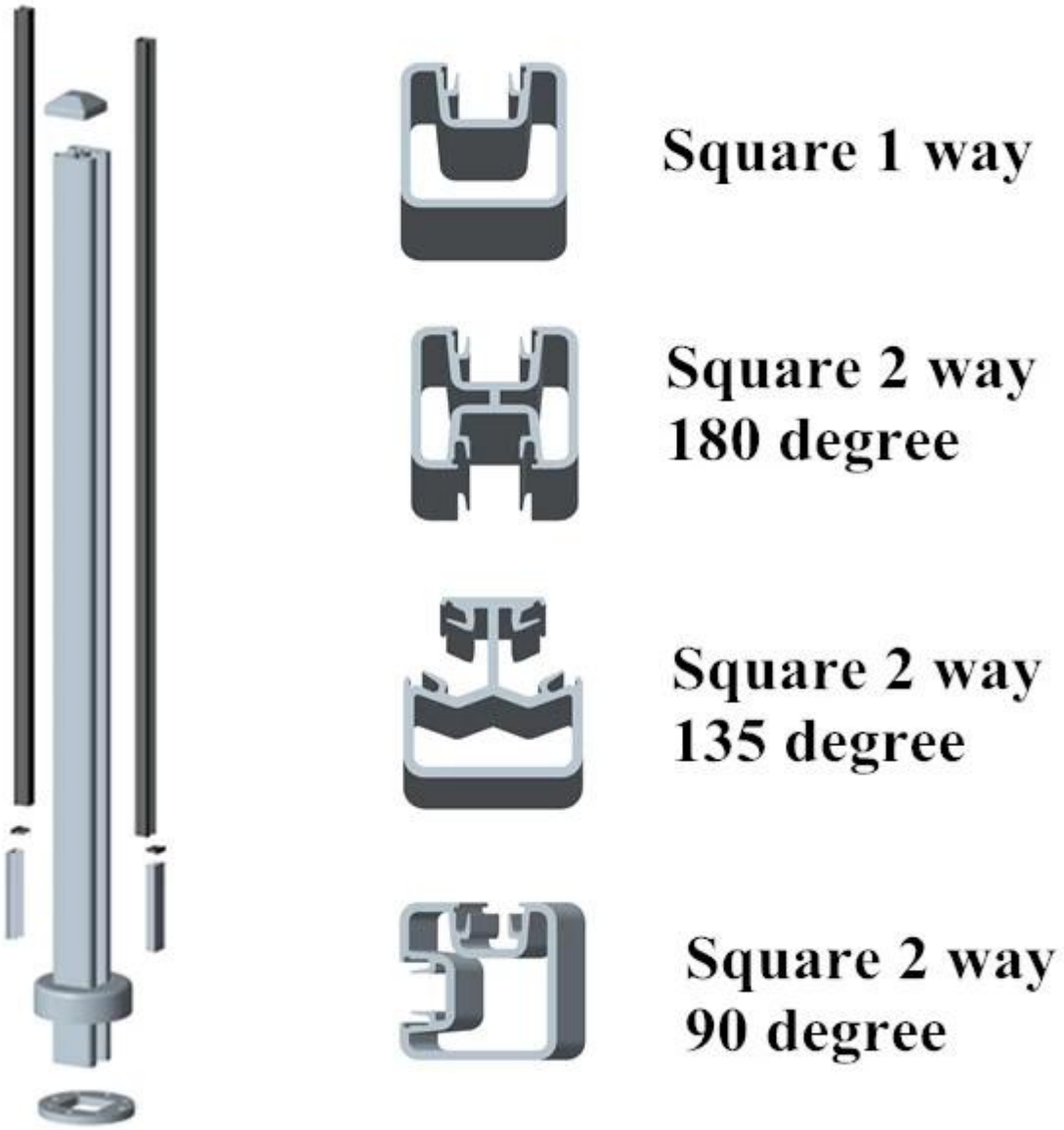

Types de poste ronde en aluminium de façons

Round 1 way

Round 2 way
180 degree

Round 2 way
135 degree

Round 2 way
90 degree

Diffusez avec la fente en plastique;

AL-SP02/90

KEBIL

www.launch-china.com

Post Design ruban de couleur grise;

Revêtement de poudre noire;

Balcon, terrasse conception de garde-corps en verre:

Poste de garde-corps en aluminium pour de verre, un design moderne et durable pour l'installation d'usage domestique et commercial, à la fois pour intérieur et extérieur. Il vous fournit une vue claire et maintient le danger loin de l'extérieur.