Brossé316inoxydableacierPince en verre d'angle de 90 degrés pour la clôture de la piscine,utiliséàlescoindeverrebalustradeàsécuriselesbalustradesystème.

1) Caractéristiques de la pince de verre d'angle de 90 degrés

- **Matériau - 304/316 SS**
- **Terminer - Satin, miroir, finition noire mat**
- **Utilisé au coin des balustrades en verre**
- Pour verre d'épaisseur de 10-12 mm
- Pas besoin de trous de verre, d'ajustement de friction

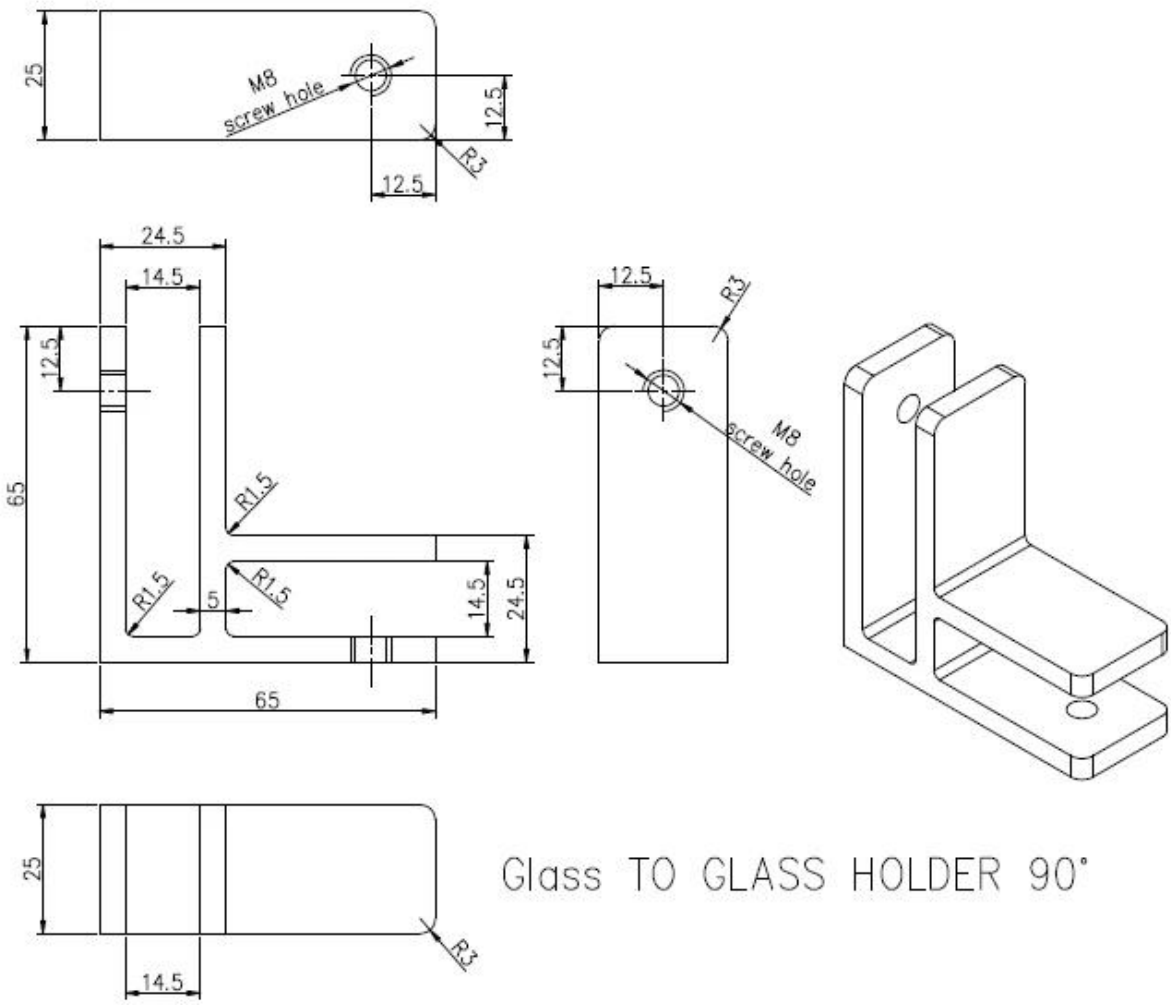

Glass TO GLASS HOLDER 90°