Pour les garde-corps en verre sans cadre Connecteur à pince de verre sans cadre carré à 90 degrés utilisé au coin de 90 degrés pour la connexion du verre.

1). Caractéristiques du connecteur à pince de verre sans cadre carré à 90 degrés

| | |
|---|---|
| Code | PV-90 |
| Matériel | Acier inoxydable 304/316 |
| terminer | satin ou miroir ou noir |
| Dimension | 50 * 51,4 mm |
| Épaisseur du verre | 10 à 15 mm |

2). Connecteur de pince en verre sans cadre carré à 90 degrés, photo et dessin PV-90-

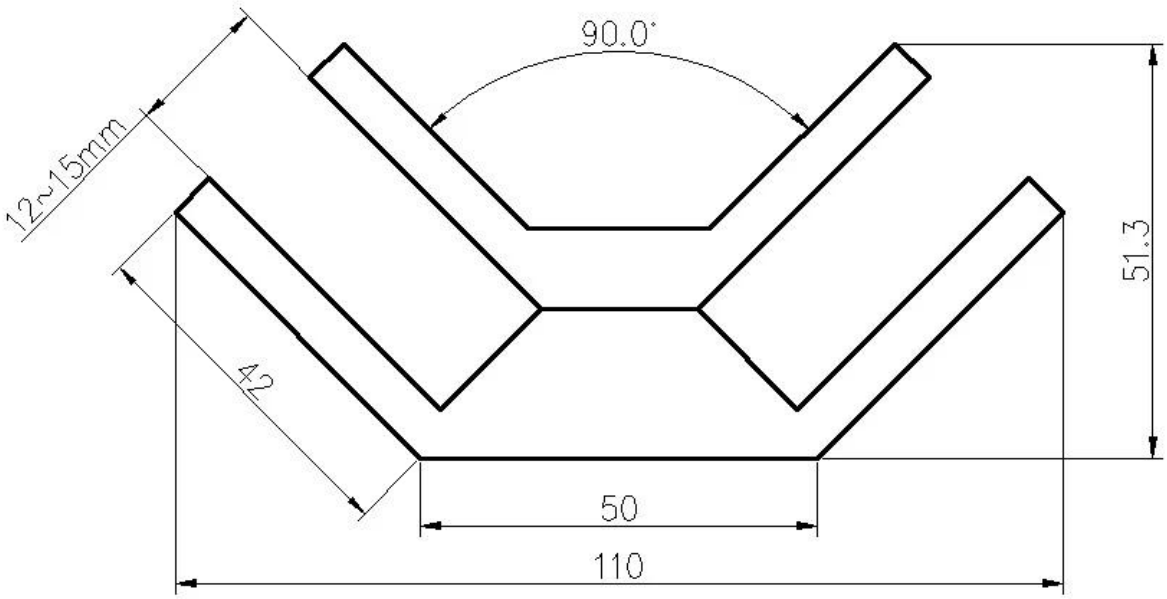


3) .Production photos du connecteur de pince en verre sans cadre carré à 90 degrés -