Spigot sont avec finition élégante et la forme, panneaux de verre peut être coupé à la taille et le bord de sécurité poli.

Nous avons passé du temps et des ressources considérables à développer notre nouvelle embout mini-poste. Le tourillon est
disponible maintenant. Si tu sommes recherche pour un robinet cette est e sthétiquement plaisant, est fort et exclusif, puis ce est la robinet pour tu.

Le couvercle de la robe peut être simple, peut également être celui image ci-dessous

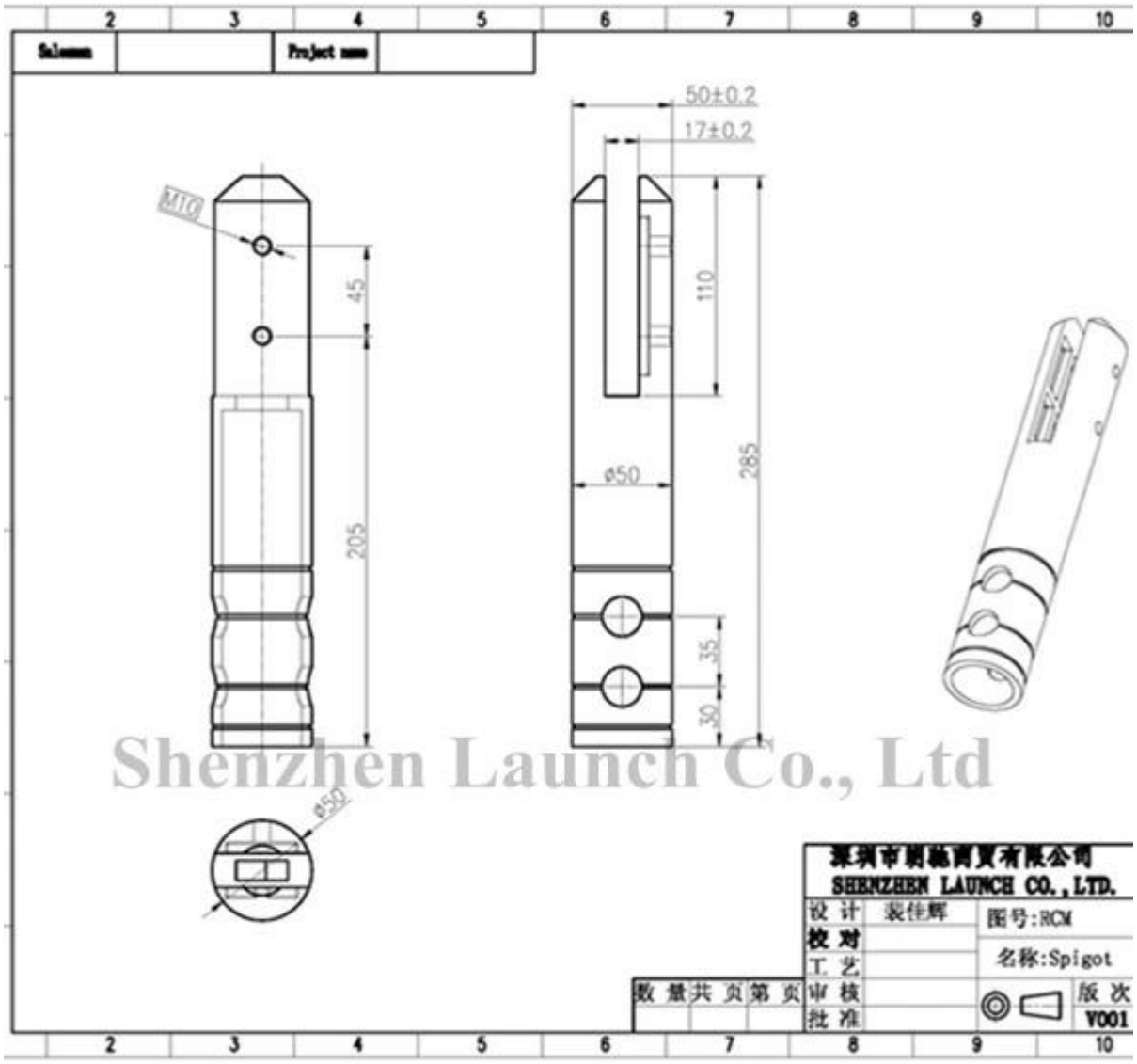

Shenzhen Launch Co., Ltd

Domaines d'application emboîtement sont largement:
- Clôture piscine
- Extérieur balustrade
- Terrasse balustrade
- Escalier balustrade
- Ou d'autres endroits que vous aimez

RCM

Mirror Satin

Image ci-dessous est les détails d'emballage: chacun emballé par le sac de mousse dans une petite boîte blanche, 10 piecs dans une boîte en carton.

Inner blanc taille de la boîte: 54 * 54 * 290mm
Outer taille carton de Bex: 308 * 290 * 130mm
Poids brut estimé: 23 kg / CTN

Base carrée forage ergot (mode No.SCM)
Round carottier ergot (mode No.RCM)
Plaque de base carrée ergot (mode No.SBM)
Plaque de base ronde ergot (mode No.RBM)

Position robinet pour balustrade en verre sans cadre, sans cadre robinet pour garde-corps en verre

Compagnie de lancement de Shenzhen ont une gamme de modèles de balustrades à choisir. Terrasses, balcons, escaliers, Les écrans de la vie privée et Piscines. Les matériaux utilisés comprennent Poudre revêtue d'aluminium, acier inoxydable et verre trempé.

Nous pouvons aussi la
fourniture tu avec un complet gamme de piscine porte Matériel comprenant pivots, patchs, loquet raccords; sol ressorts avec interchangeable broches et inoxydable acier ciment boîtes. Contact nous pour plus
loin information

Intérieur robinet balustrade:

Robinet extérieur balustrade

Rampe en aluminium de verre

Merci de votre visite!
Toute demande d'information ou question, s'il vous plaît me laissent un message. Vous obtiendrez

commentaires dans les 24 heures.