# Raccords de garde-corps Tendeur de câble en acier inoxydable T807A pour les escaliers Balency Deck

## Description du produit

| | |
|---|---|
| Produit Mamoi | Tendeur de câble d'acier inoxydable de garnitures de rail de câble T807A pour des escaliers, balency, plate-forme |
| Matériel | Acier inoxydable 316 / acier inoxydable 304 |
| terminer | Miroir poli / satiné brossé |
| Pour diamètre du câble | 3mm (ou selon l'exigence de client si la quantité est grande) |
| Poids net | 74g / ensemble |
| Installation | Peut installer dans le poteau en acier et le poteau en bois<br>Besoin d'une pince hydraulique pour resserrer |
| Terme de paiement | PayPal, Union occidentale, T / T |
| Méthode de fabrication | Usinage CNC (haute qualité) |
| Détails de l'' emballage | 1) Une pièce dans un sac à bulles<br>2) 15 ensembles dans un carton carton<br>Ou emballage comme exigences des clients |
| Application | Balustrade de câble d'escalier, garde-corps de balcon, garde-corps de câble de plate-forme, garde-corps de câble |
| Inspection d'usine | Bienvenue |
| Sample | Disponible avant l'ordre |
| MOQ | Pas de limite. Vous pouvez commander selon votre travail exigence. |
| OEM & ODM Un service | Disponible |

## Tendeur de câble T807A Destails

1) tendeur de câble T807A tir réel photos

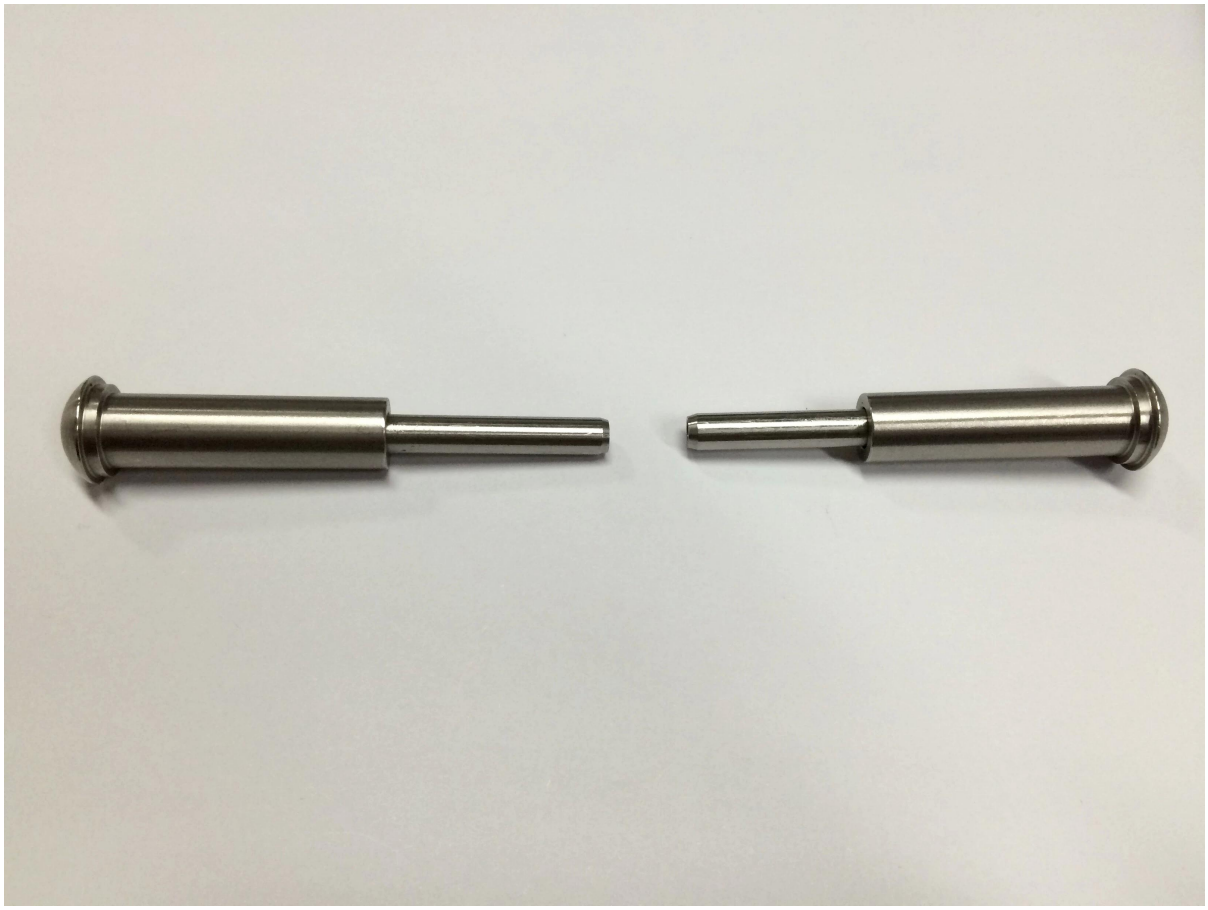

2) Tirage de câble T807A dessin

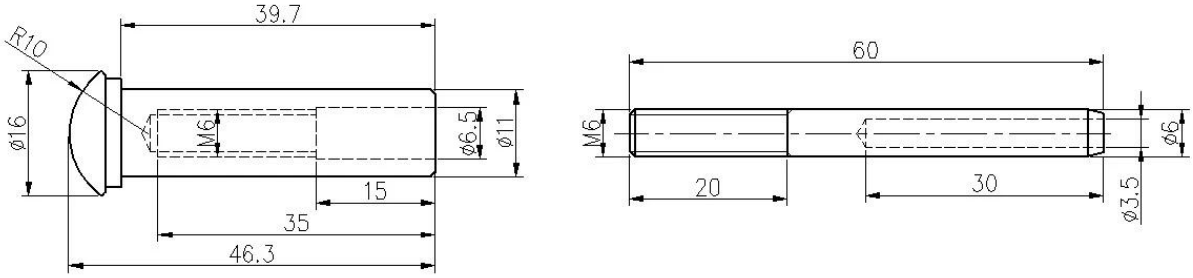


3) Guide d'installation du tendeur de câble T807A

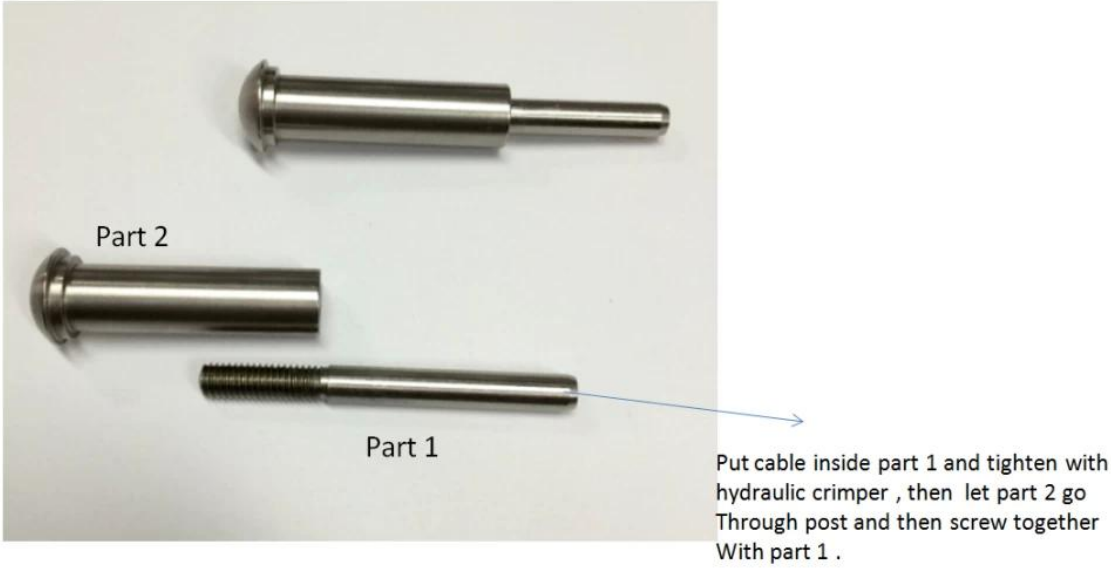


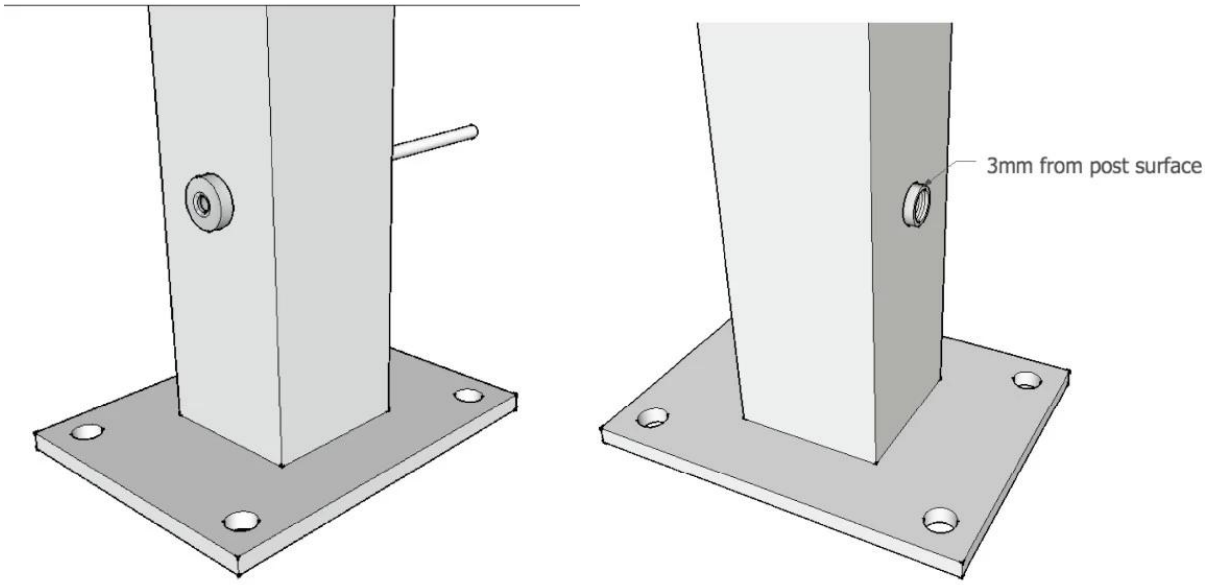


Nous fournissons également d'autres produits pour la rambarde:
1) Poste de balustrade de garde-corps de câble

2) corde en acier inoxydable de steeel
3) Différents modèles tendeur de câble

## Tendeur de câble T807A Emballage de sécurité

1. Une pièce dans un sac à bulles, 15 ensembles dans un carton.
2. Emballage comme requorements des clients.

## FAQ

1. êtes-vous usine?

Oui, nous sommes usine.

2. Offrez-vous des échantillons gratuits?

Oui, nous offrons des échantillons gratuits, mais les clients doivent payer des frais express.

3.Quels matériaux avez-vous?

Nous avons le matériel d'acier inoxydable 304, 316, 316L et Duplex 2205.

4. quel est votre MOQ?

MOQ de commande requis est 1 pc.

5. Quel genre de paiement acceptez-vous?

Nous acceptons le paiement de T / T, LC, PayPal, Union occidentale, etc.

6. Quelle est votre délai de paiement?
Notre terme de paiement est T / T (100% ou 30/70) ou L / C à vue.

7. Quel est votre délai de livraison?
Notre délai de livraison est de 5 jours à 30 jours selon votre quantité.

8. Offrez-vous OEM & Service ODM?
Oui nous offrons le service d'OEM et d'ODM.

9. Offrez-vous le service après-vente?
Oui, nous offrons un service après-vente. Toute réclamation pour les commandes sera traitée dans les délais dans les 12 heures.

## Contact

Pour toute question ou demande, laissez un message. Je reviendrai vers vous dès que possible!
Pour toute demande urgente, veuillez nous contacter ci-dessous:

-Email: sales04@launch-china.cn
- Tél: (86 755) 8603 7559
-Skype: launch_04
-Mob / quoi de l'application: + 86-13530506265