Terrain de raccord de tension du goujon à goujon à goujon fileté pour un câble de 1/8 "PourFilCordeCâblePlate-formeBalustradeSystème.

Caractéristiques-

Pour le diamètre du câble	1/8 "(3mm)
Taper	Swage Type, besoin de sertir hydraulique
Matériel	304/316 Acier inoxydable
Finir	Satiné, miroir, finition usinée
Moq	50 pcs
Délai de mise en œuvre	1-2 semaines

Photos-

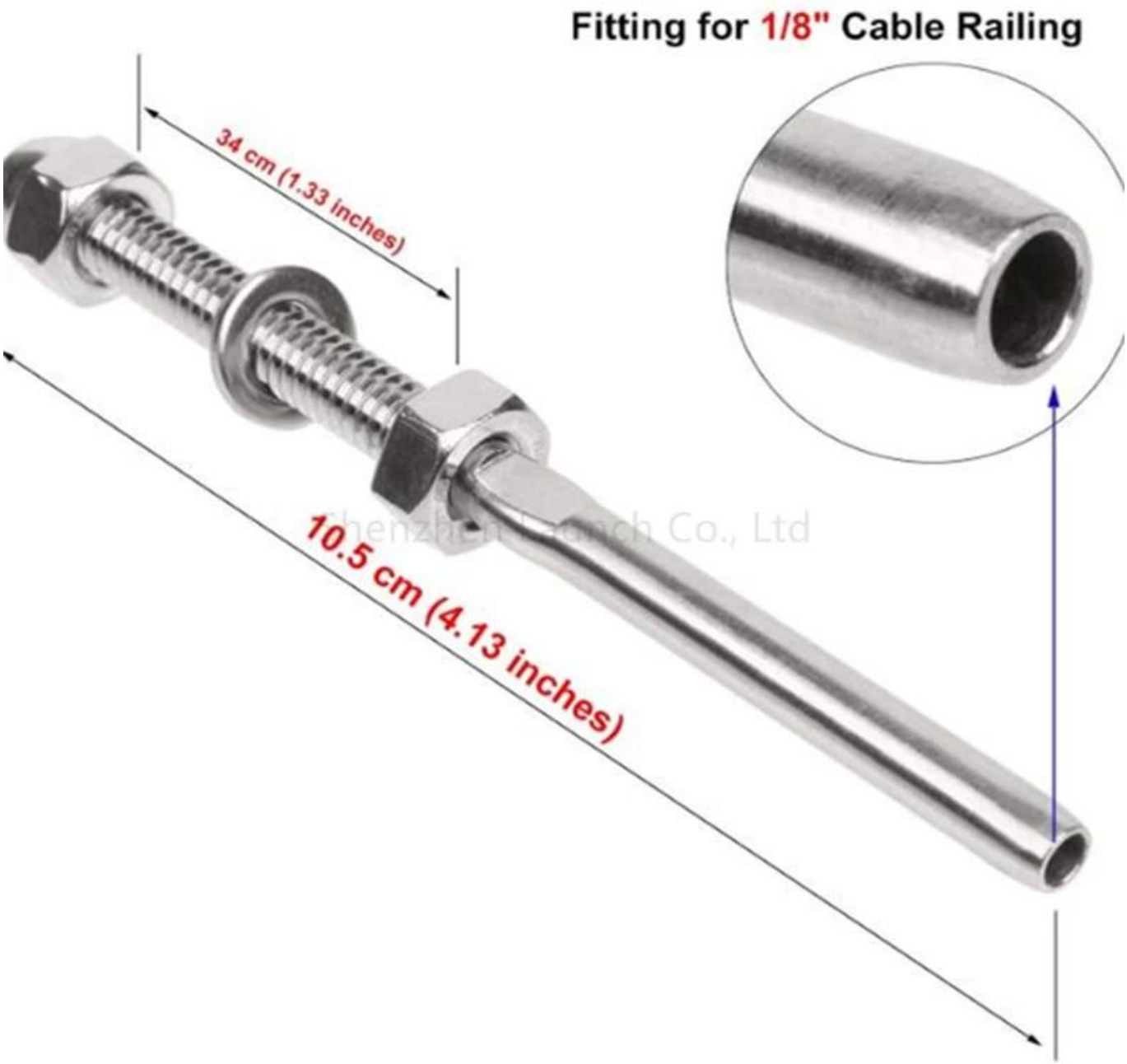
Fitting for 1/8" Cable Railing
34 cm (1.33 inches)
10.5 cm (4.13 inches)

Hole to Drill=1/4"
IP54
in/mm
0.250 in
ON/OFF
ZERO
Shenzhen Launch Co., Ltd
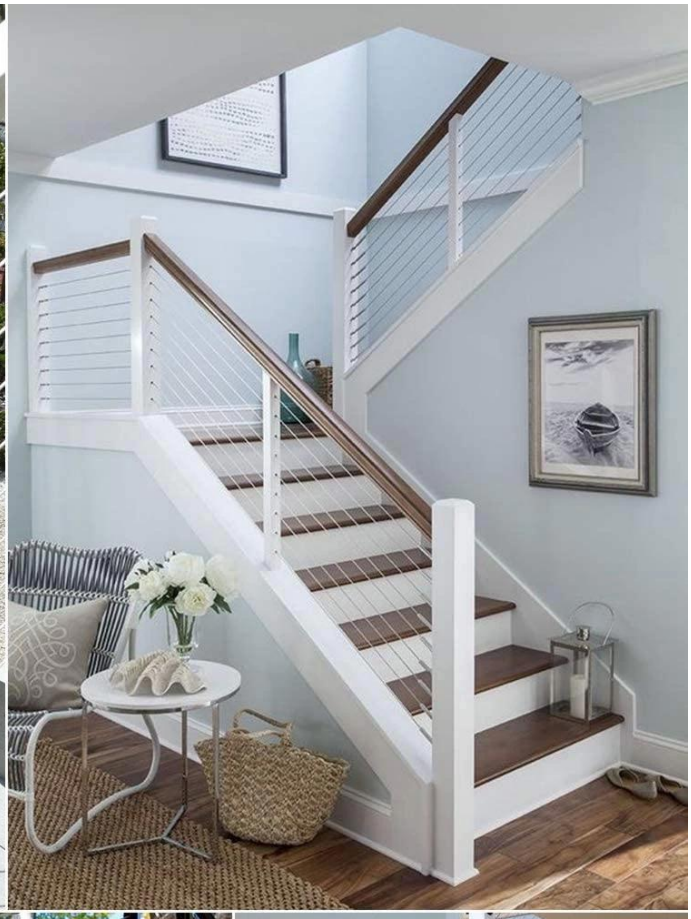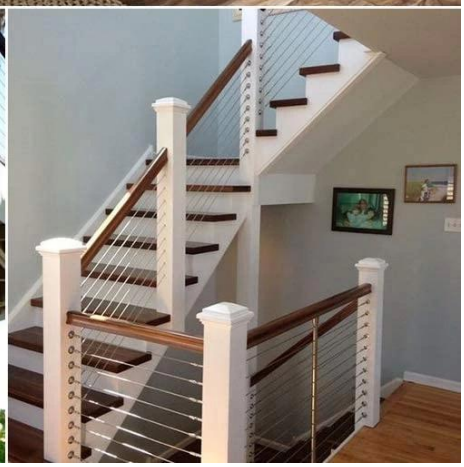
Shenzhen Gurich Co., Ltd