La description

- Poids maximal de la feuille de porte: 20kg

- Pour utilisation avec un verre de 8-12,7 mm

- Diamètre des trous de verre: diamètre 16mm

- Quantité minimale de commande: une pièce

- Méthode de fabrication: estampage de tôle (Pour une charnière de porte en verre robuste, allez *ICI*)

--3 charnière en moule disponible
Charnière en verre à verre ***G-G1***
Verre à diamètre charnière de roulement de 50,8 mm ***G-R1***
Verre à carré / charnière murale ***G-W1***

- Pour la maison et la maison moderne

- Pour les gros et les détaillants (Nous sommes en usine)

--Semple est toujours disponible

détails du produit

Charnière verre à verre ***G-G1***

Charnière à rouleaux de 50,8 mm de diamètre en verre à diamètre ***G-R1***

Charnière en carton / carré G-W1

Dessin pour la taille du trou de forage en verre

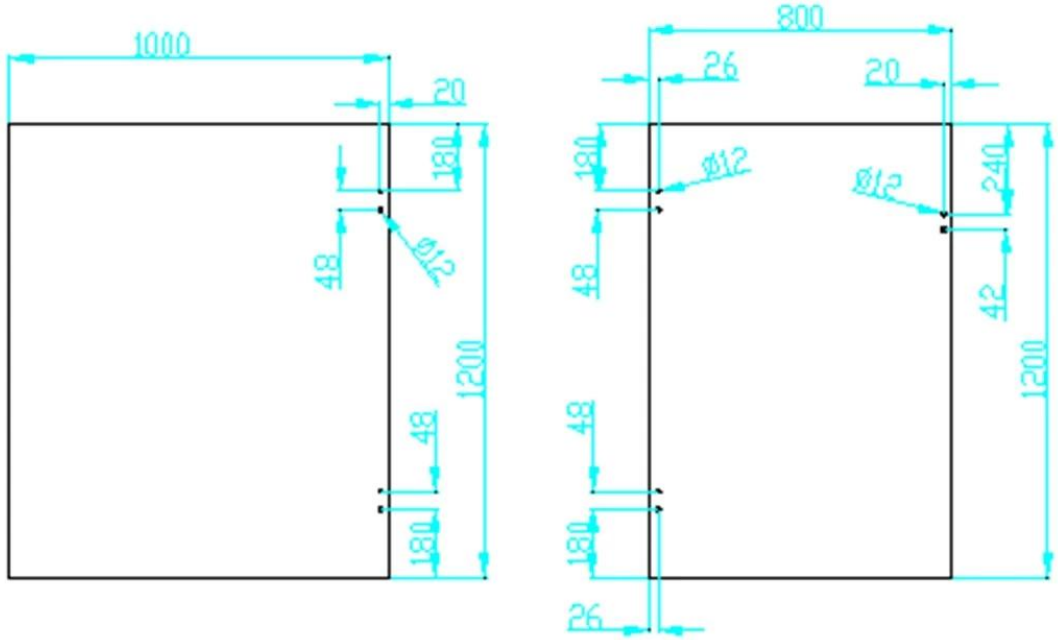

Projet

Charnière porte vitrée et robinet, Verrouillage de verre conception

Emballage & Livraison

- Des pièces dans un sac en plastique, 2 pièces dans une boîte blanche
- Délai de livraison régulier: 10-15 jours après le paiement. C'est selon la quantité.
- Durée de livraison: 5-7 jours par exprès. 15-20 jours par mer.

Besoin d'un devis ou de questions, laissez un message.
Ou contactez-moi comme ci-dessous info. Vous répondra dans les meilleurs délais!

Pour toute demande urgente, contactez wechat: 973219879 ou à quoi de neuf: + 86-13530506265

KEBIL科比奥®

深圳市朗驰商贸有限公司
SHENZHEN LAUNCH CO., LTD.
朗驰国际有限公司
LAUNCH INTERNATIONAL LIMITED.

董 萍 Doris Dong
Senior Sales Representative
(86) 135 3050 6265

深圳市南山区南山大道1092号亿利达大厦B区3栋5003
Room 5003, Building 3, Yilida Building, No. 1092 Nanshan Road, Nanshan District, Shenzhen, China postal code 518054

(86-755) 8603 7559
(86-755) 8637 2611
sales04@launch-china.cn
www.launch-china.com
www.chinabalustrade.com