Tout le monde peut se permettre notre acier inoxydable 316 base ronde plaque de verre robinet. Ce robinet de verre est conçu pour tenir 10-12mm rampe en verre.
Il est fabriqué par coulée, qui est fort et beau pour votre clôtures de verre. Vous pouvez choisir soit la finition brossé ou poli miroir. Le robinet de verre est type de base de la plaque de montage à la fois sur le pont de béton et de bois surface. Il n'y a pas de trous nécessaires dans la plaque de verre.
Tant pour la vente au détail et de l'ordre de gros sont disponibles.
spectacle de produit
1.drawing du tourillon de verre

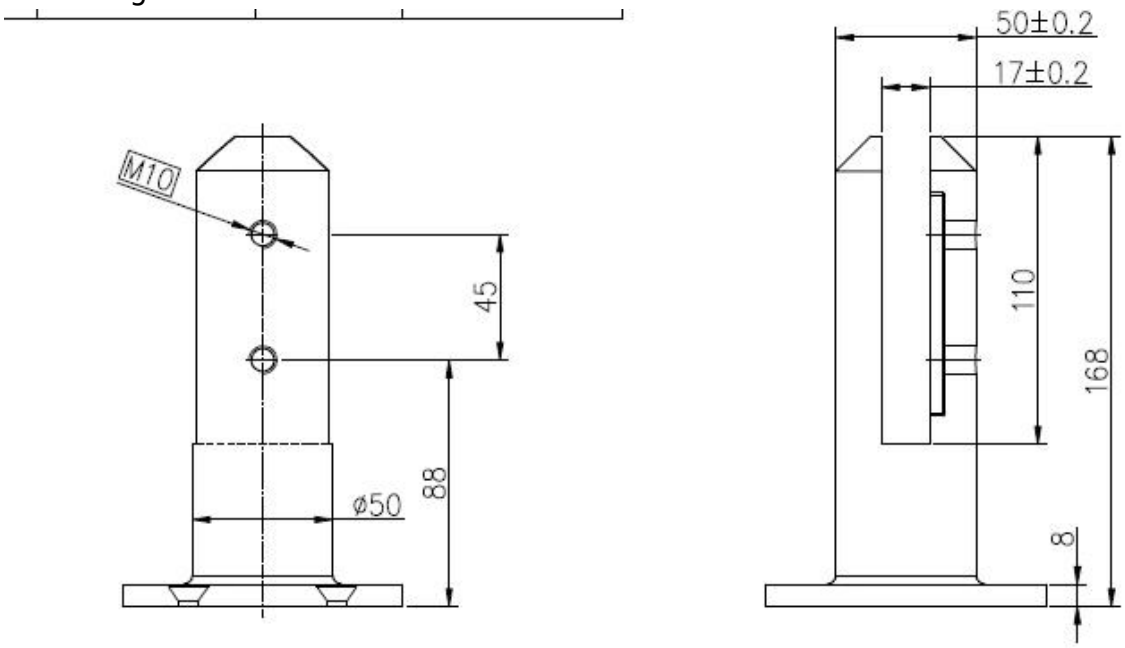

2.polished ergot de verre d'arrivée avec plaque de couverture

3. il ya 4 trous dans la base pour le boulon d'expansion lors de l'installation

mirror finish glass spigot

Ergot de verre 4.brushed, qui semble élégant

Pic 5.project
de balcon balustrade

glass balustrade system

pour piscine clôture

frameless glass balustrade

Dessins 6.Autres du tourillon de verre
carré mâle base de plaque de verre et le noyau mâle de verre de forage

Bienvenue à me contacter, ce est Susie Fu ^. ^ Nous sommes un fournisseur unique pour votre clôture en verre.