La Chine fabriquent des balustrades en verre sans cadre de canal en U d'escalier de balcon de plate-forme de fabrication de la Chine

Matériel de garde-corps en verre de canal en U en aluminium de rail de balustrade sans cadre

1m aluminum channel contains the following accessories

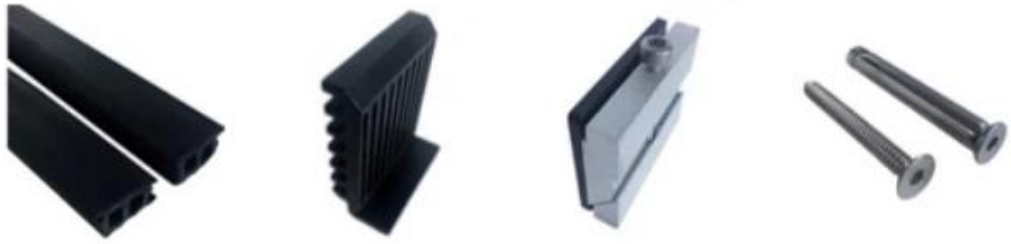

Waterproof tape 2 meters | Aluminum and plastic fittings 3 sets | Expansion bolts 3 pieces

Spécifications du garde-corps en verre en aluminium :

PARTIE RAMPE - SOUS-SOL	MATÉRIEL	DIMENSIONS(MM)	SURFACE FINIE	ÉPAISSEUR DE VERRE ADAPTÉE (MM)
Canal U / Profil U	Aluminium Alloy	102*62	Anodisation / Peinture en aérosol	12-13.52
		102*67		81.528
		102*70.5		101.5210
Système intérieur et boulon	3 ou 4 mètres par longueur			
Bardage	SUS 304 / SUS 316	102	Brossé / Miroir	/
Caoutchouc	Plastique	Divers	Le noir	Tout

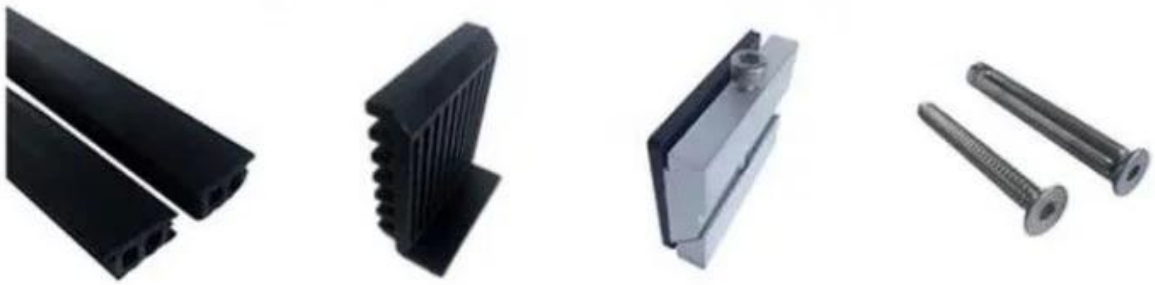

Aluminium Base U Profil pour Verre Garde-corps Balustrade en Noir Couleur :

Disponible Des modèles:

LCH-A01/A02 : sans/avec habillage à utiliser avec verre 20 mm à 21,52 mm

LCH-B01/B02 : sans/avec habillage à utiliser avec verre 16 mm à 17,52 mm

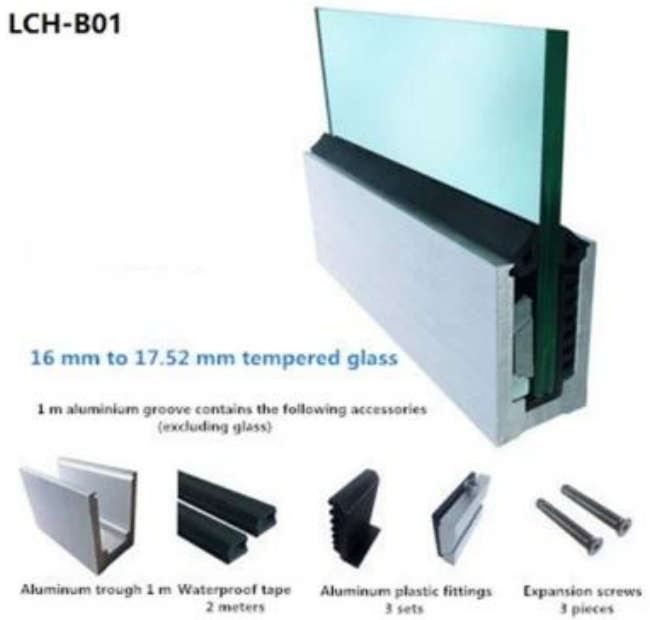

LCH-C01/C02 : sans/avec habillage à utiliser avec 12 mm à 13,14 mm verre

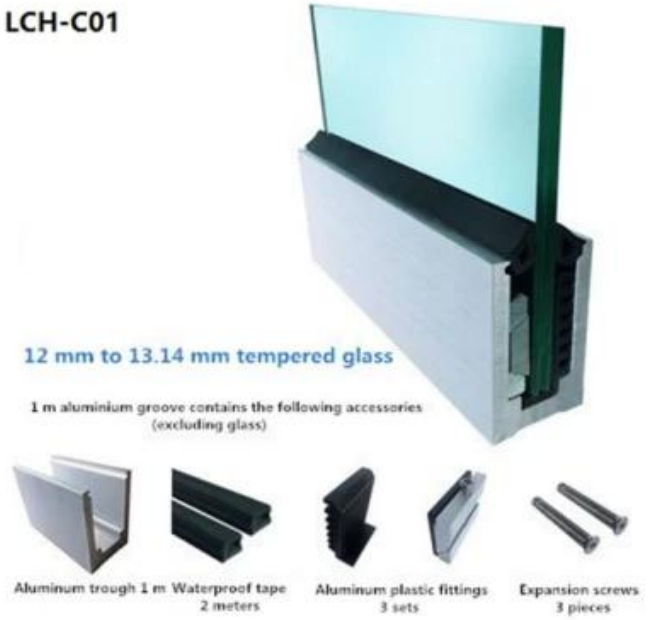

LCH-D01/D02 : sans/avec habillage à utiliser avec verre 12 mm à 13,14 mm

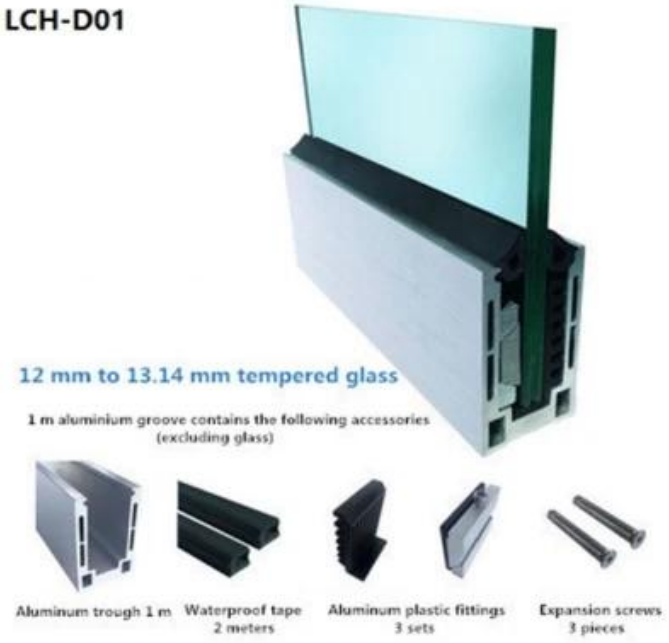

Production de masse et conditionnement

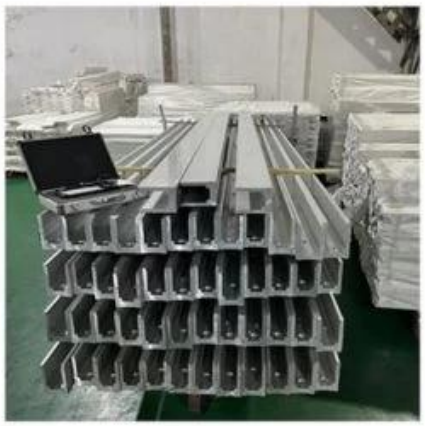

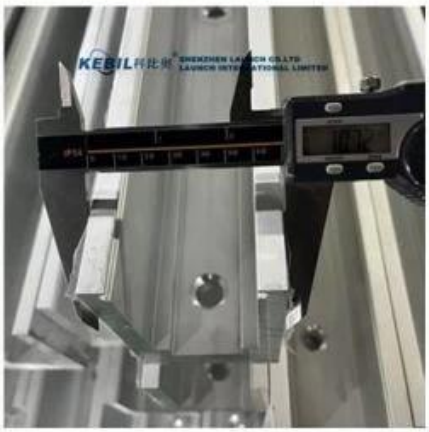
KEBIL
SHENZHEN LAUNCH CO.,LTD
LAUNCH INTERNATIONAL LIMITED

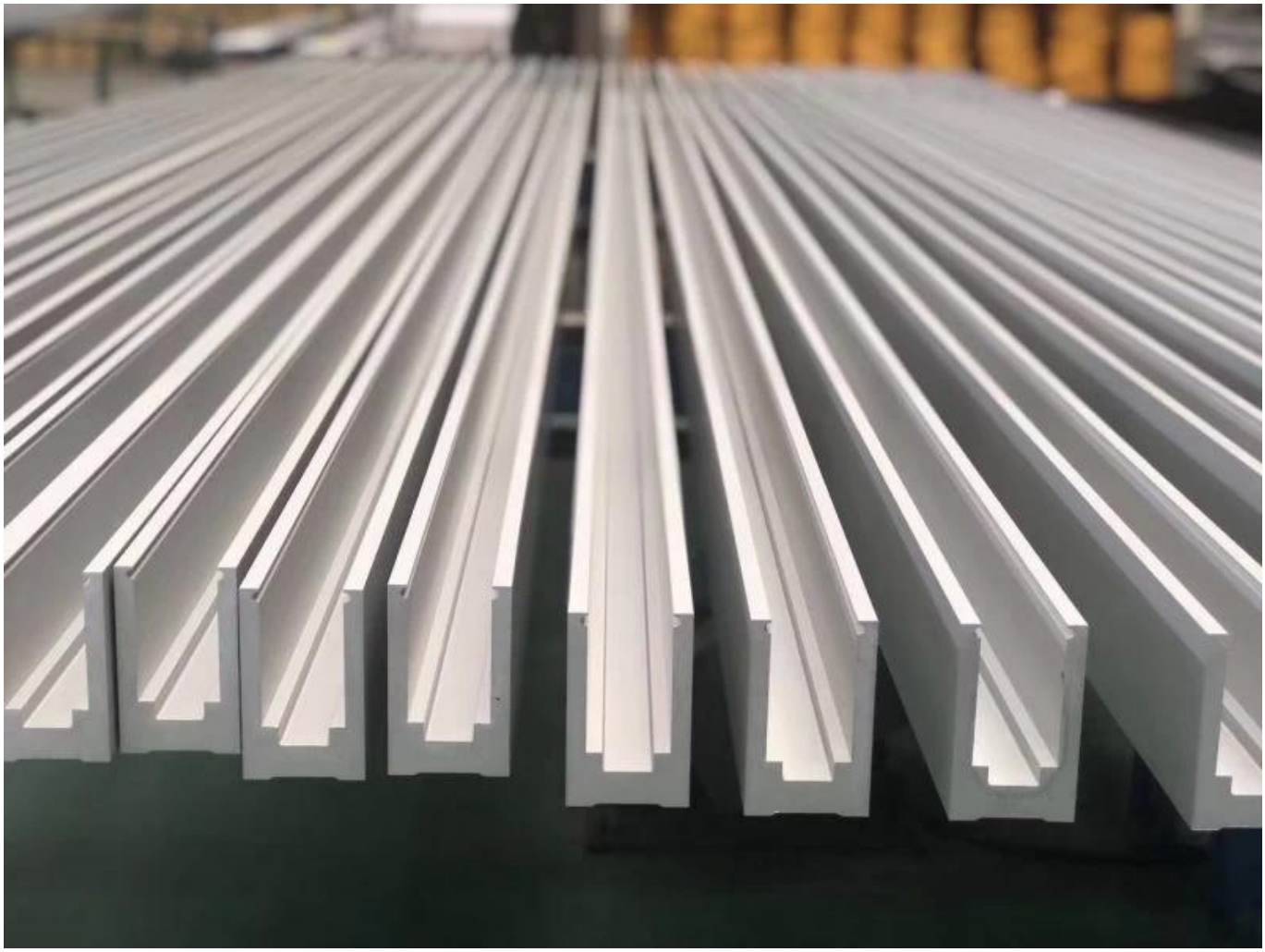

MAIN COURANTE DE TUBE À FENTE :

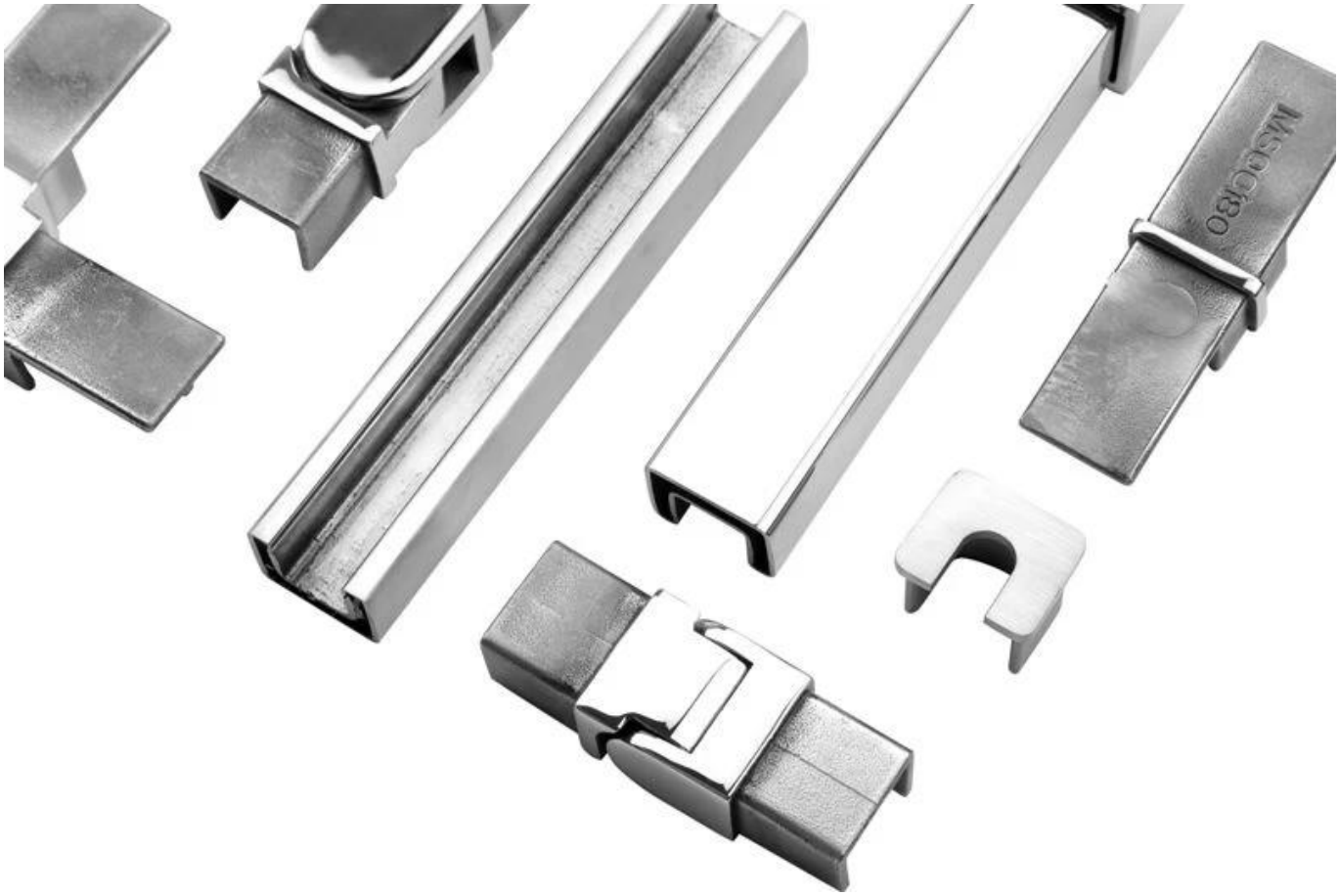
MSCG80

KEBIL科比奥®

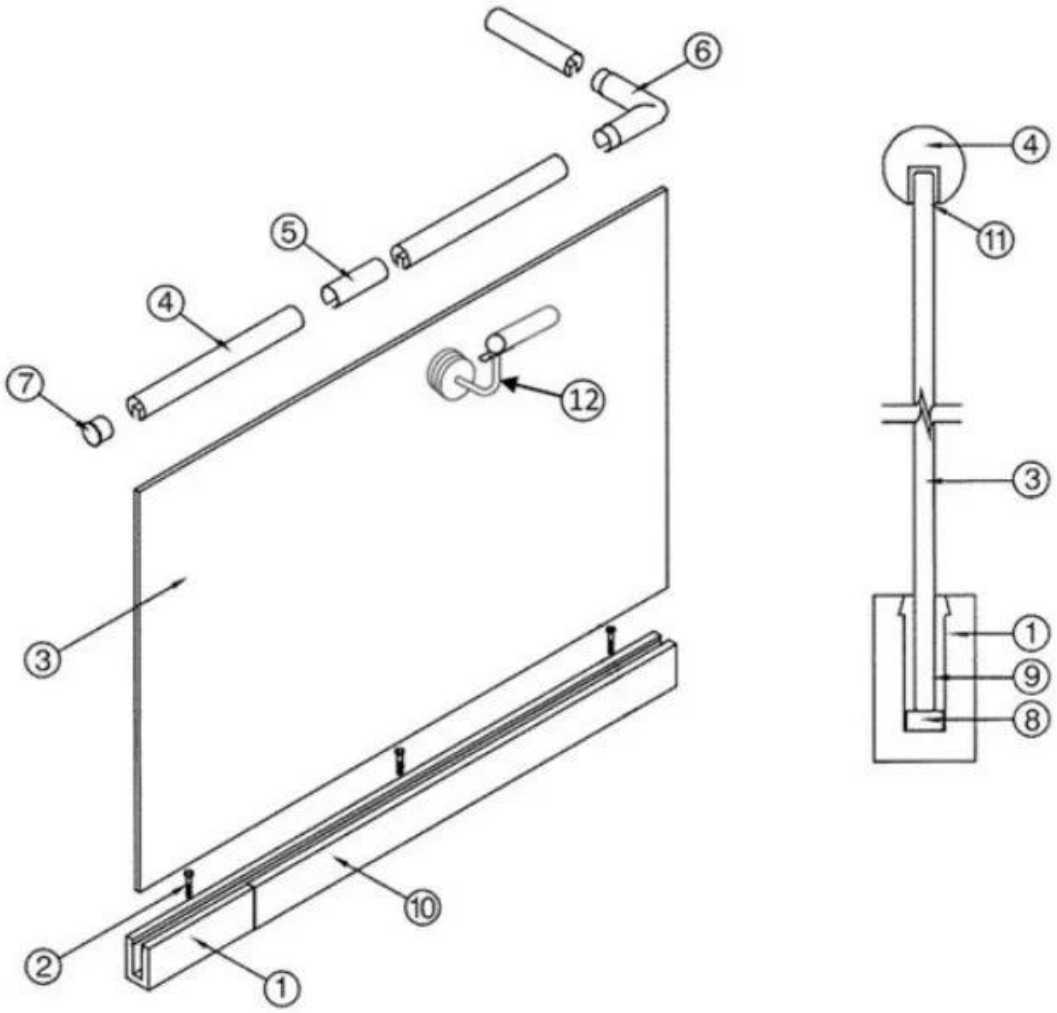

1. Aluminum Railing Base
2. Stainless Cap Screw
3. ½" Tempered Float Glass
4. Top Rail
5. Splice
6. Corner fitting (Horizontal Shown Vertical Also Available)
7. End Cap
8. Setting Block
9. Expansive Cement
10. Cladding
11. Protective Insert
12. Handrail Brackets and Fittings Also Available

Contactez-nous maintenant pour plus d'informations:
Wendy : sales04@launch-china.cn
Mobile / Whatsapp : 8615989339827